令和　7年度（明許繰越）

# 参　考　図　書

事　業　名：　【河川】緊急自然災害防止対策事業

工 事 場 所：　竹原市　下野町

工　事　名：　大王地区浸水対策事業 普通河川高下谷川河川改修工事(3 工区)

建設リサイクル法 12 条 13 条　有

【添付書類】
□総括情報表
□本工事費内訳表
□数量計算書
□参考図　等

# 総括情報表



| | | |
|---|---|---|
| 変更回数<br>適用単価地区<br>単価適用日<br><br><br><br>諸経費体系 | 0<br>50 竹原市<br>00-08.07.01(0)<br><br><br><br>1　公共(一般) | ≪凡例≫<br>Co ･･･コンクリート　As ･･･アスファルト<br>DT ･･･ダンプトラック　BH ･･･バックホウ<br>CC ･･･クローラクレーン　TC ･･･トラッククレーン<br>RTC･･･ラフテレーンクレーン |
| | 当世代 | 前世代 |
| 工種<br>施工地域・工事場所区分<br>復興補正区分<br>週休補正区分<br>現場事務所等の貸与区分<br>ＩＣＴ補正区分<br>冬期補正係数<br>緊急工事区分<br>前払金支出割合区分<br>契約保証区分 | 01　河川工事<br>04　一般交通影響有り(2)<br>00　補正なし<br>00　補正なし<br>00　補正なし<br>00　補正なし<br>00　補正なし<br>00　通常工事　０％<br>00　補正無し<br>01　金銭的保証(0.04%) | |
| 建設技能労働者や交通誘導員等の現場労働者にかかる経費として，労務費のほか各種経費（法定福利費の事業者負担額，労務管理費，安全訓練等に要する費用等）が必要であり，本積算ではこれらを現場管理費等の一部として率計上している。 | | |

# 本工事費（河川）　内訳表



| 費目・工種・施工名称など | 数量 | 単位 | 単価 | 金額 | 備考 |
|---|---|---|---|---|---|
| 本工事費（河川） | | | | | X1000 |
| 築堤・護岸 | 1 | 式 | | | Y1A01　レベル1 |
| 河川土工 | 1 | 式 | | | Y1A0101　レベル2 |
| 掘削工 | 1 | 式 | | | Y1A010101　レベル3 |
| 掘削<br>【土砂】<br>【小規模】 | 140 | m3 | | | Y1A01010101 レベル4 |
| 掘削<br>土砂 上記以外(小規模)<br>標準 | 140 | m3 | | | SPK25040001 00<br>単第0 -0001　表 |
| 法面整形工 | 1 | 式 | | | Y1A010106　レベル3 |
| 法面整形(切土部)<br>【現場制約無,礫質土】 | 30 | m2 | | | Y1A01010601 レベル4 |
| 法面整形<br>切土部 現場制約無し<br>レキ質土,砂及び砂質土,粘性土 | 30 | m2 | | | SPK25040025 00<br>単第0 -0002　表 |

# 本工事費（河川）　内訳表



| 費目・工種・施工名称など | 数量 | 単位 | 単価 | 金額 | 備考 |
|---|---|---|---|---|---|
| 残土処理工 | 1 | 式 | | | Y1A010108　レベル3 |
| 土砂等運搬<br>【土砂】 | 100 | m3 | | | Y1A01010802レベル4 |
| 土砂等運搬<br>小規模 土砂(岩塊・玉石混り土含む)<br>DID区間無し　距離2.5km以下(1.5km超) | 100 | m3 | | | SPK25040002 00<br>単第0 -0003　表 |
| 残土等処分 | 100 | m3 | | | Y1A01010803レベル4 |
| 【直接工事費に含まれる処分費等】<br>「処分費等」の取扱いによる | | | | | #0041 |
| 土砂　投棄料 | 100 | m3 | | | T9003　　00 |
| 法覆護岸工 | 1 | 式 | | | Y1A0107　　レベル2 |
| 作業土工 | 1 | 式 | | | Y1A010701　レベル3 |
| 床掘り<br>【土砂】 | 10 | m3 | | | Y1A01070102レベル4 |

# 本工事費（河川）　内訳表



| 費目・工種・施工名称など | 数量 | 単位 | 単価 | 金額 | 備考 |
|---|---|---|---|---|---|
| 床掘り<br>土砂 上記以外(小規模) | 10 | m3 | | | SPK25040015 00<br>単第0 -0004　表 |
| 埋戻し<br>【土砂】 | 2 | m3 | | | Y1A01070103レベル4 |
| 埋戻し<br>土砂<br>上記以外(小規模) | 2 | m3 | | | SPK25040020 00<br>単第0 -0005　表 |
| Coブロック工(Coブロック積) | 1 | 式 | | | Y1A010703　レベル3 |
| コンクリートブロック基礎<br>【18-8-40BB,各種】 | 15 | m | | | Y1A01070301レベル4 |
| 現場打基礎コンクリート<br>18-8-40BB<br>基礎砕石有り | 2 | m3 | | | SPK25040050 00<br>単第0 -0006　表 |
| コンクリートブロック積<br>【粗面　裏コン各種】 | 29 | m2 | | | Y1A01070305レベル4 |
| コンクリートブロック積工(練積)<br>1号裏コンなし　粗面ブロック<br>18-8-40BB | 15 | m2 | | | SDT00039　　00<br>単第0 -0007　表 |
| コンクリートブロック積工(練積)<br>2号裏コン10cm　粗面ブロック<br>18-8-40BB | 14 | m2 | | | SDT00039　　00<br>単第0 -0008　表 |

# 本工事費（河川）　内訳表



| 費目・工種・施工名称など | 数量 | 単位 | 単価 | 金額 | 備考 |
|---|---|---|---|---|---|
| 胴込・裏込材(砕石)<br>【RC-40】 | 15 | m3 | | | Y1A01070308レベル4 |
| 胴込・裏込材(砕石)<br>間知・平・連節・緑化ブロック<br>RC-40 | 15 | m3 | | | SPK25040046 00<br>単第0 -0009　表 |
| 天端コンクリート<br>【18-8-25(20)BB】 | 1 | m3 | | | Y1A01070313レベル4 |
| 現場打天端コンクリート<br>18-8-25(20)BB<br>一般養生 | 1 | m3 | | | SPK25040053 00<br>単第0 -0010　表 |
| 小口止工 | 1 | 式 | | | Y3999　　レベル3 |
| 小口止コンクリート<br>【小型構造物,18N】 | 0.6 | m3 | | | Y1A01070314レベル4 |
| コンクリート<br>小型構造物 18-8-40BB<br>バックホウ(クレーン機能付)打設 | 0.6 | m3 | | | SPK25040157 00<br>単第0 -0011　表 |
| 型枠<br>一般型枠<br>小型構造物 | 2 | m2 | | | SPK25040159 00<br>単第0 -0012　表 |
| 型枠<br>化粧型枠<br>小型構造物 | 0.7 | m2 | | | SPK25040159 00<br>単第0 -0013　表 |

# 本工事費（河川）　内訳表



| 費目・工種・施工名称など | 数量 | 単位 | 単価 | 金額 | 備考 |
|---|---|---|---|---|---|
| 化粧型枠材 | 0.7 | m2 | | | F0000000001 00 |
| 擁壁護岸工 | 1 | 式 | | | Y1A0108　　レベル2 |
| 作業土工 | 1 | 式 | | | Y1A010801　レベル3 |
| 床掘り<br>【土砂】 | 3 | m3 | | | Y1A01080102レベル4 |
| 床掘り<br>土砂 上記以外(小規模) | 3 | m3 | | | SPK25040015 00<br>単第0 -0004　表 |
| 埋戻し<br>【土砂】 | 6 | m3 | | | Y1A01080103レベル4 |
| 埋戻し<br>土砂<br>上記以外(小規模) | 6 | m3 | | | SPK25040020 00<br>単第0 -0005　表 |
| 場所打擁壁工 | 1 | 式 | | | Y1A010804　レベル3 |
| コンクリート<br>【場所打擁壁,H=1.72,18-8-40BB】<br>【一般養生】 | 4 | m3 | | | Y1A01080403レベル4 |

# 本工事費（河川）　内訳表

| 費目・工種・施工名称など | 数量 | 単位 | 単価 | 金額 | 備考 |
|---|---|---|---|---|---|
| コンクリート(場所打擁壁)<br>18-8-40BB<br>一般養生 | 4 | m3 | | | SPK25040076 00<br>単第0 -0014　表 |
| 底張コンクリート工 | 1 | 式 | | | Y3999　　レベル3 |
| 底張コンクリート | 6 | m3 | | | Y4999　　レベル4 |
| コンクリート<br>無筋・鉄筋構造物 18-8-40BB<br>バックホウ(クレーン機能付)打設 | 4 | m3 | | | SPK25040157 00<br>単第0 -0015　表 |
| 均しコンクリート<br>無筋・鉄筋構造物 18-8-25(20)BB<br>バックホウ(クレーン機能付)打設 | 2 | m3 | | | SPK25040157 00<br>単第0 -0016　表 |
| 函渠工 | 1 | 式 | | | Y2999　　レベル2 |
| 作業土工 | 1 | 式 | | | Y1A030501　レベル3 |
| 床掘り<br>【土砂】 | 40 | m3 | | | Y1A03050102レベル4 |
| 床掘り<br>土砂 上記以外(小規模) | 40 | m3 | | | SPK25040015 00<br>単第0 -0004　表 |



# 本工事費（河川）　内訳表

| 費目・工種・施工名称など | 数量 | 単位 | 単価 | 金額 | 備考 |
|---|---|---|---|---|---|
| 埋戻し<br>【土砂】 | 70 | m3 | | | Y1A03050103レベル4 |
| 埋戻し<br>土砂<br>上記以外(小規模) | 70 | m3 | | | SPK25040020 00<br>単第0 -0005　表 |
| 函渠工 | 1 | 式 | | | Y1A030506　レベル3 |
| 基礎材<br>【RC-40,t=250mm】 | 54 | m2 | | | Y1A03050601レベル4 |
| 基礎砕石<br>砕石の厚さ22.5cmを超え27.5cm以下<br>RC-40 | 54 | m2 | | | SPK25040034 00<br>単第0 -0017　表 |
| 基礎コンクリート<br>【18-8-40BB,t=200mm】 | 11 | m3 | | | Y1A03050602レベル4 |
| コンクリート<br>無筋・鉄筋構造物 18-8-40BB<br>バックホウ(クレーン機能付)打設 | 11 | m3 | | | SPK25040157 00<br>単第0 -0015　表 |
| 型枠<br>一般型枠<br>均しコンクリート | 7 | m2 | | | SPK25040159 00<br>単第0 -0018　表 |
| PC函渠<br>【内幅2500,内高1200,函渠質量～5t】 | 17 | m | | | Y1A03050608レベル4 |

# 本工事費（河川）　内訳表

| 費目・工種・施工名称など | 数量 | 単位 | 単価 | 金額 | 備考 |
|---|---|---|---|---|---|
| ボックスカルバート スライドレール敷設工 | 17 | m | | | V0001 00<br>単第0 -0019 表 |
| ボックスカルバート 据付工（マルチスライ | 17 | m | | | V0002 00<br>単第0 -0020 表 |
| ボックスカルバート材料費 | 1 | 式 | | | V0004 00<br>単第0 -0021 表 |
| グラウト注入(アンカー)<br>セメントの使用量:1m3当り1,230kg | 1.54 | m3 | | | SPK25040108 00<br>単第0 -0022 表 |
| ボックス接続暗渠工 | 1 | 式 | | | Y1A030706 レベル3 |
| 暗渠排水管<br>【既設撤去・据付,VU各種】 | 4 | m | | | Y1A03070503レベル4 |
| 暗渠排水管<br>撤去 直管 50～150mm | 4 | m | | | SPK25040093 00<br>単第0 -0023 表 |
| 暗渠排水管<br>据付 直管 50～150mm<br>硬質ポリ塩化ビニル管 VU 呼び径50mm | 2 | m | | | SPK25040093 00<br>単第0 -0024 表 |
| 暗渠排水管<br>据付 直管 50～150mm<br>硬質ポリ塩化ビニル管 VU 呼び径100mm | 2 | m | | | SPK25040093 00<br>単第0 -0025 表 |



# 本工事費（河川）　内訳表

| 費目・工種・施工名称など | 数量 | 単位 | 単価 | 金額 | 備考 |
|---|---|---|---|---|---|
| 削孔(函渠接続) | 2 | 箇所 | | | Y1A03070617レベル4 |
| コンクリート削孔(コンクリート穿孔機)<br>削孔径60mm以上64mm未満<br>削孔深さ200mm以上400mm未満 | 1 | 孔 | | | SPK25040116 00<br>単第0 -0026 表 |
| コンクリート削孔(コンクリート穿孔機)<br>削孔径110mm以上128mm未満<br>削孔深さ200mm以上400mm以下 | 1 | 孔 | | | SPK25040116 00<br>単第0 -0027 表 |
| 土留工（ボックス飲口） | 1 | 式 | | | Y3999 レベル3 |
| 土留壁コンクリート<br>【小型構造物 18-8-40BB】 | 0.8 | m3 | | | Y1A01070314レベル4 |
| コンクリート<br>小型構造物 18-8-40BB<br>バックホウ(クレーン機能付)打設 | 0.8 | m3 | | | SPK25040157 00<br>単第0 -0011 表 |
| 型枠<br>一般型枠<br>小型構造物 | 2 | m2 | | | SPK25040159 00<br>単第0 -0012 表 |
| 型枠<br>化粧型枠<br>小型構造物 | 2 | m2 | | | SPK25040159 00<br>単第0 -0013 表 |
| 化粧型枠材 | 2 | m2 | | | F0000000001 00 |

# 本工事費（河川）　内訳表



| 費目・工種・施工名称など | 数量 | 単位 | 単価 | 金額 | 備考 |
|---|---|---|---|---|---|
| 鉄筋工<br>SD345_D13<br>一般構造物［規]10t未満 | 0.03 | t | | | SS000099　00<br>単第0 -0028　表 |
| 場所打擁壁工（ボックス吐口） | 1 | 式 | | | Y1A010804　レベル3 |
| コンクリート<br>【場所打擁壁,H=2.25,18-8-40BB】<br>【一般養生】 | 8 | m3 | | | Y1A01080403レベル4 |
| コンクリート(場所打擁壁)<br>18-8-40BB<br>一般養生 | 8 | m3 | | | SPK25040076 00<br>単第0 -0014　表 |
| 足場<br>【安全ネット無】 | 13 | 掛m2 | | | Y1A01080409レベル4 |
| 手摺先行型枠組・単管・単管傾斜足場<br>手摺先行型枠組足場 | 6 | 掛m2 | | | S0380　00<br>単第0 -0029　表 |
| 手摺先行型枠組・単管・単管傾斜足場<br>単管傾斜足場 | 7 | 掛m2 | | | S0380　00<br>単第0 -0030　表 |
| 床版工 | 1 | 式 | | | Y2999　レベル2 |
| 橋台工 | 1 | 式 | | | Y1A010804　レベル3 |

# 本工事費（河川）　内訳表



| 費目・工種・施工名称など | 数量 | 単位 | 単価 | 金額 | 備考 |
|---|---|---|---|---|---|
| コンクリート<br>【小型構造物 18-8-40BB】 | 0.3 | m3 | | | Y1A01080403レベル4 |
| コンクリート<br>小型構造物 18-8-40BB<br>人力打設 | 0.3 | m3 | | | SPK25040157 00<br>単第0 -0031　表 |
| 型枠<br>一般型枠<br>小型構造物 | 2 | m2 | | | SPK25040159 00<br>単第0 -0012　表 |
| 目地板<br>1工事当り使用量30m2未満<br>瀝青繊維質目地板t=20mm | 0.2 | m2 | | | SPK25040118 00<br>単第0 -0032　表 |
| 鉄筋工<br>SD345_D13<br>一般構造物［規]10t未満 | 0.01 | t | | | SS000099　00<br>単第0 -0028　表 |
| 基礎材<br>【RC-40,t=150mm】 | 0.3 | m2 | | | Y1A01080401レベル4 |
| 基礎砕石<br>砕石の厚さ12.5cmを超え17.5cm以下<br>RC-40 | 0.3 | m2 | | | SPK25040034 00<br>単第0 -0033　表 |
| プレキャスト床版工 | 1 | 式 | | | Y3999　レベル3 |
| プレキャスト床版 | 1 | 本 | | | Y4999　レベル4 |

# 本工事費（河川）　内訳表

| 費目・工種・施工名称など | 数量 | 単位 | 単価 | 金額 | 備考 |
|---|---|---|---|---|---|
| PC床版据付工<br>750～1000kg | 1 | 枚 | | | V0003　00<br>単第0 -0034　表 |
| 簡易床版　支承ゴム<br>t10x150x200 SBR | 8 | 本 | | | F0102　00 |
| 簡易床版　アンカー穴保護材<br>t15x15x300 | 1 | 本 | | | F0103　00 |
| 目地板<br>1工事当り使用量30m2未満<br>瀝青繊維質目地板t=20mm | 0.5 | m2 | | | SPK25040118 00<br>単第0 -0032　表 |
| 簡易床版　アンカー筋<br>φ25 L340 | 1 | 本 | | | F0105　00 |
| 【桁等購入費】<br>共通仮設費[対象外], 現場管理費[対象]<br>一般管理費[対象] | | | | | #0040 |
| 簡易床版<br>SS-225-1700 B=1000 T-25同等品 | 1 | 本 | | | F0101　00 |
| 付帯道路工 | 1 | 式 | | | Y1A0111　レベル2 |
| アスファルト舗装工 | 1 | 式 | | | Y1A011106　レベル3 |



# 本工事費（河川）　内訳表

| 費目・工種・施工名称など | 数量 | 単位 | 単価 | 金額 | 備考 |
|---|---|---|---|---|---|
| 下層路盤(車道・路肩部)<br>【RC-40,t=100mm】 | 162 | m2 | | | Y1A01110601レベル4 |
| 下層路盤(車道・路肩部)<br>全仕上り厚100mm 1層施工<br>RC-40 | 162 | m2 | | | SPK25040235 00<br>単第0 -0035　表 |
| 上層路盤(車道・路肩部)<br>【RM-30,t=100mm】 | 162 | m2 | | | Y1A01110603レベル4 |
| 上層路盤(車道・路肩部)<br>RM-30<br>全仕上り厚100mm 1層施工 | 162 | m2 | | | SPK25040237 00<br>単第0 -0036　表 |
| 表層(車道・路肩部)<br>【再密20,t=50mm,W=3.0m～】 | 297 | m2 | | | Y1A01110609レベル4 |
| 表層(車道・路肩部)<br>平均幅員3.0m超<br>1層当り平均仕上厚50mm | 297 | m2 | | | SPK25040244 00<br>単第0 -0037　表 |
| 区画線工 | 1 | 式 | | | Y1A011117　レベル3 |
| 溶融式区画線<br>【実線15・ゼブラ45,t=1.5mm】<br>【排水性舗装無】 | 20 | m | | | Y1A01111701レベル4 |
| 区画線設置(溶融式)<br>実線_15cm | 10 | m | | | SDT00001　00<br>単第0 -0038　表 |

# 本工事費（河川）　内訳表



| 費目・工種・施工名称など | 数量 | 単位 | 単価 | 金額 | 備考 |
|---|---|---|---|---|---|
| 区画線設置(溶融式)<br>ゼブラ_45cm | 10 | m | | | SDT00001　00<br>単第0 -0039　表 |
| 付帯道路施設工 | 1 | 式 | | | Y1A0112　レベル2 |
| 防止柵工 | 1 | 式 | | | Y1A030801　レベル3 |
| 転落(横断)防止柵<br>【H=1.1m,建込】 | 7 | m | | | Y1A03080101 レベル4 |
| 横断・転落防止柵 コンクリート建込<br>ビーム式・パネル式 [規]100m未満<br>転落防止柵-標準品-4段ビーム型,白色 | 7 | m | | | SS000145　00<br>単第0 -0040　表 |
| 道路付属物工 | 1 | 式 | | | Y1A011202　レベル3 |
| 視線誘導標<br>【設置 片面反射 径φ300,10本未満】 | 4 | 本 | | | Y1A01120201 レベル4 |
| 視線誘導標(防護柵取付用)<br>設置 片面反射 反射体_径φ300<br>[規]10本未満 | 4 | 本 | | | SS000083　00<br>単第0 -0041　表 |
| 道路反射鏡設置 | 3 | 基 | | | Y4999　レベル4 |

# 本工事費（河川）　内訳表



| 費目・工種・施工名称など | 数量 | 単位 | 単価 | 金額 | 備考 |
|---|---|---|---|---|---|
| 道路反射鏡設置工<br>二面鏡<br>鏡取付 | 2 | 基 | | | S2080　00<br>単第0 -0042　表 |
| 道路反射鏡設置工<br>一面鏡<br>鏡取付 | 1 | 基 | | | S2080　00<br>単第0 -0043　表 |
| 丸鏡体<br>径φ600×厚0.8～1.0mm<br>ステンレス | 5 | 面 | | | TH005128　00 |
| 構造物撤去工 | 1 | 式 | | | Y1A0114　レベル2 |
| 構造物取壊し工 | 1 | 式 | | | Y1A011406　レベル3 |
| コンクリート構造物取壊し<br>【無筋・鉄筋,機械】 | 37 | m3 | | | Y1A01140601 レベル4 |
| 構造物とりこわし工(無筋構造物)<br>機械施工 | 33 | m3 | | | SDT00031　00<br>単第0 -0044　表 |
| 構造物とりこわし工(鉄筋構造物)<br>機械施工 | 4 | m3 | | | SDT00033　00<br>単第0 -0045　表 |
| 舗装版切断<br>【As,t=～15cm】 | 28 | m | | | Y1A01140602 レベル4 |

# 本工事費（河川）　内訳表

| 費目・工種・施工名称など | 数量 | 単位 | 単価 | 金額 | 備考 |
|---|---|---|---|---|---|
| 舗装版切断<br>アスファルト舗装版<br>アスファルト舗装版厚15cm以下 | 28 | m | | | SPK25040307 00<br>単第0 -0046　表 |
| 舗装版破砕<br>【As,t=～15cm】 | 275 | m2 | | | Y1A01140603レベル4 |
| 舗装版破砕<br>アスファルト舗装版<br>障害等無し 舗装版厚15cm以下 | 275 | m2 | | | SPK25040306 00<br>単第0 -0047　表 |
| 運搬処理工 | 1 | 式 | | | Y1A011416　レベル3 |
| 殻運搬<br>【Co殻】 | 37 | m3 | | | Y1A01141601レベル4 |
| 殻運搬<br>Co(無筋)構造物とりこわし<br>DID区間有り 運搬距離5.7km以下(3.3km超) | 33 | m3 | | | SPK25040155 00<br>単第0 -0048　表 |
| 殻運搬<br>Co(鉄筋)構造物とりこわし<br>DID区間有り 運搬距離5.7km以下(3.3km超) | 4 | m3 | | | SPK25040155 00<br>単第0 -0049　表 |
| 殻運搬<br>【As殻】 | 14 | m3 | | | Y1A01141601レベル4 |
| 殻運搬<br>舗装版破砕<br>DID区間有り 運搬距離6.0km以下(3.5km超) | 14 | m3 | | | SPK25040155 00<br>単第0 -0050　表 |



# 本工事費（河川）　内訳表

| 費目・工種・施工名称など | 数量 | 単位 | 単価 | 金額 | 備考 |
|---|---|---|---|---|---|
| 殻処分<br>【Co殻】 | 37 | m3 | | | Y1A01141602レベル4 |
| 【直接工事費に含まれる処分費等】<br>「処分費等」の取扱いによる | | | | | #0041 |
| 無筋コンクリート塊受入費 | 78 | t | | | T9005　00 |
| 鉄筋コンクリート塊受入費 | 11 | t | | | T9004　00 |
| 殻処分<br>【As殻】 | 14 | m3 | | | Y1A01141602レベル4 |
| 【直接工事費に含まれる処分費等】<br>「処分費等」の取扱いによる | | | | | #0041 |
| アスファルト殻受入費<br>再生工場搬入 | 32 | t | | | T9006　00 |
| 全工種共通仮設 | 1 | 式 | | | Y1J01　レベル1 |
| 仮設工 | 1 | 式 | | | Y1J0101　レベル2 |

# 本工事費（河川）　内訳表



| 費目・工種・施工名称など | 数量 | 単位 | 単価 | 金額 | 備考 |
|---|---|---|---|---|---|
| 迂回路設置工 | 1 | 式 | | | Y1J010101　レベル3 |
| 掘削<br>【土砂（田んぼ表土）】<br>【小規模】 | 70 | m3 | | | Y1A01010101レベル4 |
| 掘削<br>土砂 上記以外(小規模)<br>標準 | 70 | m3 | | | SPK25040001 00<br>単第0 -0001　表 |
| 不整地運搬車<br>5,000m3未満<br>BH(クローラ型) 山積0.45/平積0.35m3 | 70 | m3 | | | S1010005　00<br>単第0 -0051　表 |
| ブルーシート設置<br>3.6×5.4 | 700 | m2 | | | Y4999　レベル4 |
| 吸出し防止材設置<br>吸出し防止材(各種)<br>ブルーシート設置の準用コード | 700 | m2 | | | SPK25040117 00<br>単第0 -0053　表 |
| <シート>ブルーシート<br>3.6×5.4,#2000 | 42 | 枚 | | | T1050055　00 |
| 工事用道路盛土<br>【W=4.0m～】 | 410 | m3 | | | Y1J01010101レベル4 |
| 路体(築堤)盛土<br>施工幅員4.0m以上<br>施工数量20,000m3未満 障害有り | 410 | m3 | | | SPK25040004 00<br>単第0 -0054　表 |

# 本工事費（河川）　内訳表



| 費目・工種・施工名称など | 数量 | 単位 | 単価 | 金額 | 備考 |
|---|---|---|---|---|---|
| 仮設舗装 | 1,030 | m2 | | | Y1J01010105レベル4 |
| 下層路盤(車道・路肩部)<br>全仕上り厚100mm 1層施工<br>RC-40 | 1,030 | m2 | | | SPK25040235 00<br>単第0 -0035　表 |
| 表層(車道・路肩部)<br>平均幅員3.0m超<br>1層当り平均仕上厚30mm | 1,030 | m2 | | | SPK25040244 00<br>単第0 -0055　表 |
| 土のう積 | 5 | m2 | | | Y1J01010112レベル4 |
| 土のう拵え，積立，撤去工<br>小口並べ | 5 | m2 | | | S1012　00<br>単第0 -0056　表 |
| 迂回路撤去工 | 1 | 式 | | | Y1J010101　レベル3 |
| 掘削<br>【土砂】<br>【小規模】 | 450 | m3 | | | Y1A01010101レベル4 |
| 掘削<br>土砂 上記以外(小規模)<br>標準 | 450 | m3 | | | SPK25040001 00<br>単第0 -0001　表 |
| 積込(ルーズ)<br>【土砂（田んぼ表土），小規模】 | 70 | m3 | | | Y1A01010108レベル4 |

# 本工事費（河川）　内訳表

| 費目・工種・施工名称など | 数量 | 単位 | 単価 | 金額 | 備考 |
|---|---|---|---|---|---|
| 積込(ルーズ)<br>土砂<br>小規模(標準) | 70 | m3 | | | SPK25040007 00<br>単第0 -0057　表 |
| 不整地運搬車<br>5,000m3未満<br>BH(クローラ型) 山積0.45/平積0.35m3 | 70 | m3 | | | S1010005　00<br>単第0 -0051　表 |
| 整地<br>【土砂（田んぼ表土）復旧、W=4.0m～】 | 70 | m3 | | | Y1A01010304レベル4 |
| 整地<br>敷均し(ルーズ)<br>標準(10,000m3未満) 障害有り | 70 | m3 | | | SPK25040003 00<br>単第0 -0058　表 |
| 舗装版破砕<br>【As】 | 423 | m2 | | | Y1J01010108レベル4 |
| 舗装版破砕<br>アスファルト舗装版<br>障害等無し 舗装版厚15cm以下 | 423 | m2 | | | SPK25040306 00<br>単第0 -0047　表 |
| 殻運搬<br>【As】 | 13 | m3 | | | Y1J01010113レベル4 |
| 殻運搬<br>舗装版破砕<br>DID区間有り 運搬距離6.0km以下(3.5km超) | 13 | m3 | | | SPK25040155 00<br>単第0 -0050　表 |
| 殻処分<br>【As】 | 13 | m3 | | | Y1J01010114レベル4 |



# 本工事費（河川）　内訳表

| 費目・工種・施工名称など | 数量 | 単位 | 単価 | 金額 | 備考 |
|---|---|---|---|---|---|
| 【直接工事費に含まれる処分費等】<br>「処分費等」の取扱いによる | | | | | #0041 |
| アスファルト殻受入費<br>再生工場搬入 | 30 | t | | | T9006　00 |
| アスファルト舗装工<br>【迂回路復旧】 | 1 | 式 | | | Y1A011106　レベル3 |
| 表層(車道・路肩部)オーバーレイ<br>【再細13,t=30mm,W=3.0m～】 | 156 | m2 | | | Y1A01110609レベル4 |
| 表層(車道・路肩部)<br>平均幅員3.0m超<br>1層当り平均仕上厚30mm | 156 | m2 | | | SPK25040244 00<br>単第0 -0059　表 |
| 土留・仮締切工 | 1 | 式 | | | Y1J010104　レベル3 |
| 土のう | 8 | 袋 | | | Y1J01010419レベル4 |
| 大型土のう製作・設置(BH設置) | 8 | 袋 | | | SHD10003　00<br>単第0 -0060　表 |
| 大型土のう撤去<br>設置作業半径_6m以下<br>設置面高さ_-3m≦H≦2m | 8 | 袋 | | | S1050057　00<br>単第0 -0062　表 |

# 本工事費（河川）　内訳表



| 費目・工種・施工名称など | 数量 | 単位 | 単価 | 金額 | 備考 |
|---|---|---|---|---|---|
| 濁水処理工 | 1 | 式 | | | Y1J010104　レベル3 |
| 土のう | 4 | 袋 | | | Y1J01010419レベル4 |
| 大型土のう製作・設置(BH設置) | 4 | 袋 | | | SHD10003　00<br>単第0 -0060　表 |
| 大型土のう撤去<br>設置作業半径_6m以下<br>設置面高さ_-3m≦H≦2m | 4 | 袋 | | | S1050057　00<br>単第0 -0062　表 |
| 購入土運搬工 | 1 | 式 | | | Y1A010108　レベル3 |
| 土砂等運搬<br>【土砂】 | 460 | m3 | | | Y1A01010802レベル4 |
| 土砂等運搬<br>小規模 土砂(岩塊・玉石混り土含む)<br>DID区間無し　距離5.0km以下(4.0km超) | 460 | m3 | | | SPK25040002 00<br>単第0 -0064　表 |
| 再生土 | 550 | m3 | | | F0099　00 |
| 残土処理工 | 1 | 式 | | | Y1A010108　レベル3 |

# 本工事費（河川）　内訳表



| 費目・工種・施工名称など | 数量 | 単位 | 単価 | 金額 | 備考 |
|---|---|---|---|---|---|
| 土砂等運搬<br>【土砂】 | 460 | m3 | | | Y1A01010802レベル4 |
| 土砂等運搬<br>小規模 土砂(岩塊・玉石混り土含む)<br>DID区間無し　距離2.5km以下(1.5km超) | 460 | m3 | | | SPK25040002 00<br>単第0 -0003　表 |
| 残土等処分 | 460 | m3 | | | Y1A01010803レベル4 |
| 【直接工事費に含まれる処分費等】<br>「処分費等」の取扱いによる | | | | | #0041 |
| 土砂　投棄料 | 460 | m3 | | | T9003　00 |
| 水替工 | 1 | 式 | | | Y1J010106　レベル3 |
| ポンプ排水<br>【排水量0～120,作業時排水】 | 39 | 日 | | | Y1J01010601レベル4 |
| ポンプ設置・撤去 | 1 | 箇所 | | | SHD10037　00<br>単第0 -0065　表 |
| ポンプ運転<br>排水量_0以上120未満(m3/h)<br>全揚程_10m 作業時排水 | 39 | 日 | | | S1050053　00<br>単第0 -0067　表 |

# 本工事費（河川）　内訳表

| 費目・工種・施工名称など | 数量 | 単位 | 単価 | 金額 | 備考 |
|---|---|---|---|---|---|
| 仮水路工 | 1 | 式 | | | Y1J010108　レベル3 |
| 暗渠排水管 | 96 | m | | | Y1J01010803レベル4 |
| 暗渠排水管<br>据付・撤去 波状管 200～400mm<br>ダブル 合成樹脂排水材 呼び径300mm | 41 | m | | | SPK25040093 00<br>単第0 -0070　表 |
| 暗渠排水管<br>据付・撤去 波状管 450～600mm<br>ダブル 合成樹脂排水材 呼び径600mm | 36 | m | | | SPK25040093 00<br>単第0 -0071　表 |
| 暗渠排水管<br>据付・撤去 直管 50～150mm<br>硬質ポリ塩化ビニル管 VU 呼び径100mm | 8 | m | | | SPK25040093 00<br>単第0 -0072　表 |
| 暗渠排水管<br>据付・撤去 直管 200～400mm<br>硬質ポリ塩化ビニル管 VU 呼び径200mm | 11 | m | | | SPK25040093 00<br>単第0 -0073　表 |
| 交通管理工 | 1 | 式 | | | Y1J010121　レベル3 |
| 交通誘導警備員 | 136 | 人 | | | Y1J01012101レベル4 |
| 交通誘導警備員B | 136 | 人 | | | R0369　00 |



# 本工事費（河川）　内訳表

| 費目・工種・施工名称など | 数量 | 単位 | 単価 | 金額 | 備考 |
|---|---|---|---|---|---|
| ＊＊直接工事費＊＊<br>#0020計=支給品等(材料),無償貸付 | | | | | |
| 準備費 | | | | | Z0005 |
| 準備費 | 1 | 式 | | | YZZ05　レベル2 |
| 準備費 | 1 | 式 | | | YZZ05001　レベル3 |
| 木根等処分費 | 1 | 式 | | | YZZ05001001レベル4 |
| 運搬(伐木除根)<br>人力施工　DID区間有り<br>運搬距離10.0km以下(8.0km超) | 3 | m3 | | | SPK25040189 00<br>単第0 -0074　表 |
| 【準備費に含まれる処分費等】<br>「処分費等」の取扱いによる | | | | | #0047 |
| 草処分費 | 3 | m3 | | | T9010　00 |
| 現場環境改善費 | | | | | Z0017 |

# 本工事費（河川）　内訳表



| 費目・工種・施工名称など | 数量 | 単位 | 単価 | 金額 | 備考 |
|---|---|---|---|---|---|
| 現場環境改善費 | 1 | 式 | | | YZZ17　レベル2 |
| 現場環境改善費 | 1 | 式 | | | YZZ17001　レベル3 |
| 現場環境改善費 | 1 | 式 | | | YZZ17001001 レベル4 |
| 現場環境改善費（率分）<br>地方部 | 1 | 式 | | | S1Z0017　00<br>単第0 -0075　表 |
| 共通仮設費率分 | | | | | Z0019 |
| 計算情報……<br>対象額……<br>率…… | | | | | 率参照額…… |
| ＊＊共通仮設費計＊＊ | | | | | |
| ＊＊純工事費＊＊ | | | | | |
| 現場管理費<br>計算情報……<br>対象額……<br>率…… | | | | | 率参照額…… |

# 本工事費（河川）　内訳表



| 費目・工種・施工名称など | 数量 | 単位 | 単価 | 金額 | 備考 |
|---|---|---|---|---|---|
| ＊＊工事原価＊＊ | | | | | |
| 一般管理費率分<br>計算情報……<br>対象額……<br>率…… | | | | | 前払補正率…<br>率参照額…… |
| 契約保証費<br>計算情報……<br>対象額……<br>率…… | | | | | 当初請対額<br>当初対象額 |
| 一般管理費計 | | | | | |
| ＊＊工事価格＊＊ | | | | | |
| ＊＊消費税相当額＊＊<br>計算情報……<br>対象額……<br>率…… | | | | | |
| ＊＊工事費＊＊ | | | | | |
| | | | | | |
| | | | | | |

# 本工事費（水道）　内訳表



| 費目・工種・施工名称など | 数量 | 単位 | 単価 | 金額 | 備考 |
|---|---|---|---|---|---|
| 本工事費（水道） | | | | | X2000 |
| 管路(水道) | 1 | 式 | | | Y1K01　レベル1 |
| 管渠工(開削) | 1 | 式 | | | Y1K0101　レベル2 |
| 仮設管土工 | 1 | 式 | | | Y1K010101　レベル3 |
| 仮設管土工 | 1 | 式 | | | Y1K01010101 レベル4 |
| 管路掘削<br>クローラ型山積0.28m3(平積0.2m3) | 17 | m3 | | | SQ005　00<br>単第0 -0076　表 |
| 管路埋戻<br>BH投入・タンパ締固め<br>クローラ型山積0.28m3(平積0.2m3) | 12 | m3 | | | VQ006　00<br>単第0 -0078　表 |
| 舗装版切断<br>アスファルト舗装版<br>アスファルト舗装版厚15cm以下 | 82 | m | | | SPK25040307 00<br>単第0 -0046　表 |
| 舗装版取壊し積込工<br>舗装厚　0cm超え10cm以下 | 25 | m2 | | | SQ004　00<br>単第0 -0080　表 |

# 本工事費（水道）　内訳表



| 費目・工種・施工名称など | 数量 | 単位 | 単価 | 金額 | 備考 |
|---|---|---|---|---|---|
| 路盤工<br>施工幅　1.8m未満<br>一層仕上り厚10cm | 25 | m2 | | | SQZ10　00<br>単第0 -0081　表 |
| 路盤工<br>施工幅　1.8m未満<br>一層仕上り厚12cm | 25 | m2 | | | SQZ10　00<br>単第0 -0083　表 |
| アスファルト舗装工(人力)<br>車道及び路肩 仕上厚3cm<br>締固め後密度　２．３５t／m3 | 25 | m2 | | | SQ000017　00<br>単第0 -0084　表 |
| 発生土運搬費(2t積、4t積)<br>運搬距離2ｋｍ　ＤＩＤ区間無し<br>４ｔ積 土砂 | 17 | m3 | | | SQ007　00<br>単第0 -0087　表 |
| 発生土運搬費(2t積、4t積)<br>運搬距離5.4ｋｍ　ＤＩＤ区間有り<br>４ｔ積 As塊・Co塊（無筋） | 1 | m3 | | | SQ007　00<br>単第0 -0089　表 |
| 【直接工事費に含まれる処分費等】<br>「処分費等」の取扱いによる | | | | | #0041 |
| 土砂　投棄料 | 17 | m3 | | | T9003　00 |
| アスファルト殻受入費<br>再生工場搬入 | 3 | t | | | T9006　00<br>1 |
| 支障部配水管土工 | 1 | 式 | | | Y1K010101　レベル3 |

# 本工事費（水道）　内訳表

| 費目・工種・施工名称など | 数量 | 単位 | 単価 | 金額 | 備考 |
|---|---|---|---|---|---|
| 支障部配水管土工 | 1 | 式 | | | Y1K01010101レベル4 |
| 管路掘削<br>クローラ型山積0.28m3(平積0.2m3) | 26 | m3 | | | SQ005　00<br>単第0 -0076　表 |
| 管路埋戻<br>BH投入・タンパ締固め<br>クローラ型山積0.28m3(平積0.2m3) | 18 | m3 | | | VQ006　00<br>単第0 -0078　表 |
| 舗装版切断<br>アスファルト舗装版<br>アスファルト舗装版厚15cm以下 | 120 | m | | | SPK25040307 00<br>単第0 -0046　表 |
| 舗装版取壊し積込工<br>舗装厚　0cm超え10cm以下 | 37 | m2 | | | SQ004　00<br>単第0 -0080　表 |
| 路盤工<br>施工幅　1.8m未満<br>一層仕上り厚12cm | 39 | m2 | | | SQZ10　00<br>単第0 -0083　表 |
| 路盤工<br>施工幅　1.8m未満<br>一層仕上り厚10cm | 38 | m2 | | | SQZ10　00<br>単第0 -0081　表 |
| アスファルト舗装工(人力)<br>車道及び路肩 仕上厚3cm<br>締固め後密度　２．３５t／m3 | 37 | m2 | | | SQ000017　00<br>単第0 -0084　表 |
| 発生土運搬費(2t積、4t積)<br>運搬距離2ｋｍ　ＤＩＤ区間無し<br>４ｔ積 土砂 | 26 | m3 | | | SQ007　00<br>単第0 -0087　表 |



# 本工事費（水道）　内訳表

| 費目・工種・施工名称など | 数量 | 単位 | 単価 | 金額 | 備考 |
|---|---|---|---|---|---|
| 発生土運搬費(2t積、4t積)<br>運搬距離5.4ｋｍ　ＤＩＤ区間有り<br>４ｔ積 As塊・Co塊（無筋） | 2 | m3 | | | SQ007　00<br>単第0 -0089　表 |
| 【直接工事費に含まれる処分費等】<br>「処分費等」の取扱いによる | | | | | #0041 |
| 土砂　投棄料 | 26 | m3 | | | T9003　00 |
| アスファルト殻受入費<br>再生工場搬入 | 4 | t | | | T9006　00<br>1 |
| 仮設管φ100布設工 | 1 | 式 | | | Y1K010102　レベル3 |
| ステンレス鋼管布設工<br>100A | 135.1 | m | | | V1001　00<br>単第0 -0090　表 |
| ステンレス鋼管継手工<br>100A | 69 | 箇所 | | | V1002　00<br>単第0 -0091　表 |
| 仮設バルブ設置工<br>100A | 1 | 箇所 | | | V1005　00<br>単第0 -0092　表 |
| 仮設消火栓設置工<br>100A | 1 | 箇所 | | | V1006　00<br>単第0 -0093　表 |

# 本工事費（水道）　内訳表

| 費目・工種・施工名称など | 数量 | 単位 | 単価 | 金額 | 備考 |
|---|---|---|---|---|---|
| 取出短管設置工<br>100A | 4 | 箇所 | | | V1004　00<br>単第0 -0094　表 |
| 仮設管φ100　撤去費<br>設置×1/2 | 1 | 式 | | | F100018　00 |
| 仮設管　運搬費 | 1 | 式 | | | F100017　00 |
| 不断水丁字管（VP用）施工費<br>φ100×φ100 | 1 | 箇所 | | | F100019　00 |
| 不断水仕切弁（VP用）施工費<br>φ100 | 1 | 箇所 | | | F100020　00 |
| 仕切弁ボックス設置工<br>H=470 | 2 | 個 | | | V1008　00<br>単第0 -0095　表 |
| サドル分水栓建込み<br>ビニル管 呼び径100㎜<br>配水管 20㎜ | 1 | 箇所 | | | SQ000039　00<br>単第0 -0096　表 |
| メカニカル継手工<br>呼び径 100㎜ | 1 | 口 | | | V1009　00<br>単第0 -0097　表 |
| フランジ継手工<br>呼び径：φ１００㎜<br>ＪＷＷＡ７．５Ｋ | 1 | 口 | | | SQ048　00<br>単第0 -0098　表 |



# 本工事費（水道）　内訳表

| 費目・工種・施工名称など | 数量 | 単位 | 単価 | 金額 | 備考 |
|---|---|---|---|---|---|
| 硬質塩化ビニル管継手工<br>呼び径　１００㎜<br>ＴＳ継手 | 1 | 口 | | | SQ101　00<br>単第0 -0099　表 |
| 硬質塩化ビニル管切断<br>呼び径　１００ｍｍ | 2 | 口 | | | SQ110　00<br>単第0 -0100　表 |
| 仮設管φ80布設工 | 1 | 式 | | | Y1K010102　レベル3 |
| ステンレス鋼管布設工<br>80A | 14.5 | m | | | V2001　00<br>単第0 -0101　表 |
| ステンレス鋼管継手工<br>80A | 22 | 箇所 | | | V2002　00<br>単第0 -0102　表 |
| マルチジョイント継手工<br>80A | 1 | 箇所 | | | V2003　00<br>単第0 -0103　表 |
| 仮設バルブ設置工<br>80A | 1 | 箇所 | | | V2004　00<br>単第0 -0104　表 |
| 取出短管設置工<br>80A | 1 | 箇所 | | | V2005　00<br>単第0 -0105　表 |
| 仮設管φ80　撤去費<br>設置×1/2 | 1 | 式 | | | F200015　00 |

# 本工事費（水道）　内訳表



| 費目・工種・施工名称など | 数量 | 単位 | 単価 | 金額 | 備考 |
|---|---|---|---|---|---|
| 不断水丁字管（VP用）施工費<br>φ75×φ75 | 1 | 箇所 | | | F200016　00 |
| 不断水仕切弁（VP用）施工費<br>φ75 | 1 | 箇所 | | | F200017　00 |
| 仕切弁ボックス設置工<br>H=470 | 2 | 個 | | | V1008　00<br>単第0 -0095　表 |
| フランジ継手工<br>呼び径：φ７５（８０）㎜<br>ＪＷＷＡ７．５Ｋ | 1 | 口 | | | SQ048　00<br>単第0 -0106　表 |
| メカニカル継手工<br>呼び径 75㎜ | 1 | 口 | | | V2006　00<br>単第0 -0107　表 |
| 硬質塩化ビニル管継手工<br>呼び径　　７５㎜<br>ＴＳ継手 | 2 | 口 | | | SQ101　00<br>単第0 -0108　表 |
| 硬質塩化ビニル管切断<br>呼び径　７５ｍｍ | 4 | 口 | | | SQ110　00<br>単第0 -0109　表 |
| 支障部布設工 | 1 | 式 | | | Y1K010102　レベル3 |
| ポリエチレン管据付工<br>呼び径　１００㎜ | 40.3 | m | | | SQ105　00<br>単第0 -0110　表 |

# 本工事費（水道）　内訳表



| 費目・工種・施工名称など | 数量 | 単位 | 単価 | 金額 | 備考 |
|---|---|---|---|---|---|
| ポリエチレン管（融着接合）継手工<br>呼び径100㎜<br>1口継手 | 32 | 箇所 | | | SQ108　00<br>単第0 -0111　表 |
| ポリエチレン管（融着接合）継手工<br>呼び径100㎜<br>2口継手（標準） | 1 | 箇所 | | | SQ108　00<br>単第0 -0112　表 |
| ポリエチレン管切断<br>呼び径　１００ｍｍ | 14 | 口 | | | SQ110　00<br>単第0 -0113　表 |
| 鋳鉄製仕切弁設置(機械施工)<br>呼び径 100㎜以下<br>たて型 | 2 | 基 | | | SQ150　00<br>単第0 -0114　表 |
| 仕切弁ボックス設置工<br>H=470 | 2 | 個 | | | V1008　00<br>単第0 -0095　表 |
| フランジ継手取外し工<br>呼び径：φ１００㎜<br>ＪＷＷＡ７．５Ｋ | 1 | 口 | | | SQ048　00<br>単第0 -0116　表 |
| フランジ継手工<br>呼び径：φ１００㎜<br>ＪＷＷＡ７．５Ｋ | 1 | 口 | | | SQ048　00<br>単第0 -0098　表 |
| フランジ継手取外し工<br>呼び径：φ７５（８０）㎜<br>ＪＷＷＡ７．５Ｋ | 1 | 口 | | | SQ048　00<br>単第0 -0117　表 |
| フランジ継手工<br>呼び径：φ７５（８０）㎜<br>ＪＷＷＡ７．５Ｋ | 1 | 口 | | | SQ048　00<br>単第0 -0106　表 |

# 本工事費（水道）　内訳表



| 費目・工種・施工名称など | 数量 | 単位 | 単価 | 金額 | 備考 |
|---|---|---|---|---|---|
| 管明示テープ工<br>呼び径：　φ＝１００mm×5m | 62.5 | m | | | SQ059　00<br>単第0 -0118　表 |
| 管明示シート工（青地，白文字） | 42 | m | | | SQ061　00<br>単第0 -0119　表 |
| ロケーティングワイヤー設置工 | 42 | m | | | V4001　00<br>単第0 -0120　表 |
| コンクリート<br>小型構造物 18-8-40BB<br>人力打設 | 0.3 | m3 | | | SPK25040157 00<br>単第0 -0031　表 |
| 型枠<br>一般型枠<br>小型構造物 | 3 | m2 | | | SPK25040159 00<br>単第0 -0012　表 |
| 基礎砕石<br>砕石の厚さ7.5cmを超え12.5cm以下<br>RC-40 | 0.4 | m2 | | | SPK25040034 00<br>単第0 -0121　表 |
| 管・弁材料工 | 1 | 式 | | | Y1K010103　レベル3 |
| 仮設管φ100材料 | 1 | 式 | | | Y1K01010301レベル4 |
| 仕切弁ボックス（１式） | 2 | 個 | | | F100023　00 |

# 本工事費（水道）　内訳表



| 費目・工種・施工名称など | 数量 | 単位 | 単価 | 金額 | 備考 |
|---|---|---|---|---|---|
| 特殊工費 | | | | | #0042 |
| 直管<br>100A×4.0m<br>SUSリース　180日 | 29 | 本 | | | F100001　00 |
| 直管<br>100A×2.0m<br>SUSリース　180日 | 2 | 本 | | | F100002　00 |
| 直管<br>100A×1.0m<br>SUSリース　180日 | 5 | 本 | | | F100003　00 |
| 直管<br>100A×0.5m<br>SUSリース　180日 | 4 | 本 | | | F100004　00 |
| フレキ管<br>100A×1.0m<br>SUSリース　180日 | 10 | 本 | | | F100005　00 |
| エルボ<br>100A×90°<br>SUSリース　180日 | 9 | 個 | | | F100006　00 |
| 取出し短管<br>100A×20A<br>SUSリース　180日 | 3 | 個 | | | F100007　00 |
| 取出し短管<br>100A×25A<br>SUSリース　180日 | 1 | 個 | | | F100025　00 |

# 本工事費（水道）　内訳表



| 費目・工種・施工名称など | 数量 | 単位 | 単価 | 金額 | 備考 |
|---|---|---|---|---|---|
| 接続短管（フランジ）<br>100A<br>SUSリース　180日 | 1 | 個 | | | F100008　00 |
| 接続短管（受け×受け）<br>100A<br>SUSリース　180日 | 1 | 個 | | | F100009　00 |
| 接続短管（挿し×挿し）<br>100A<br>SUSリース　180日 | 1 | 個 | | | F100010　00 |
| チーズ<br>100A×100A<br>SUSリース　180日 | 1 | 個 | | | F100011　00 |
| チーズ<br>100A×80A<br>SUSリース　180日 | 1 | 個 | | | F100012　00 |
| レデューサー<br>100A×80A<br>SUSリース　180日 | 1 | 個 | | | F100014　00 |
| ボールバルブ<br>100A<br>SUSリース　180日 | 1 | 個 | | | F100015　00 |
| 消火栓<br>80A<br>SUSリース　180日 | 1 | 個 | | | F100016　00 |
| 不断水丁字管（VP用）材料費<br>φ100×φ100 | 1 | 個 | | | F100021　00 |

# 本工事費（水道）　内訳表



| 費目・工種・施工名称など | 数量 | 単位 | 単価 | 金額 | 備考 |
|---|---|---|---|---|---|
| 不断水仕切弁（VP用）材料費<br>φ100 | 1 | 個 | | | F100022　00 |
| サドル分水栓<br>φ100×φ20<br>VP用 | 1 | 個 | | | F100024　00 |
| 水道用硬質ﾎﾟﾘ塩化ﾋﾞﾆﾙ管継手<br>ｷｬｯﾌﾟ TS継手 φ100 | 1 | 個 | | | TQ002151　00 |
| MVメカ型キャップ<br>φ100 | 1 | 個 | | | F100026　00 |
| フランジ接合材料<br>φ100<br>GF | 1 | 個 | | | F100027　00 |
| 仮設管φ80材料 | 1 | 式 | | | Y1K01010301レベル4 |
| 仕切弁ボックス（１式） | 2 | 個 | | | F100023　00 |
| 特殊工費 | | | | | #0042 |
| 直管<br>80A×4.0m<br>SUSリース　180日 | 1 | 本 | | | F200001　00 |

# 本工事費（水道）　内訳表



| 費目・工種・施工名称など | 数量 | 単位 | 単価 | 金額 | 備考 |
|---|---|---|---|---|---|
| 直管<br>80A×2.0m<br>SUSリース　180日 | 1 | 本 | | | F200002　00 |
| 直管<br>80A×1.0m<br>SUSリース　180日 | 3 | 本 | | | F200003　00 |
| 直管<br>80A×0.5m<br>SUSリース　180日 | 1 | 本 | | | F200004　00 |
| フレキ管<br>80A×1.0m<br>SUSリース　180日 | 4 | 本 | | | F200005　00 |
| エルボ<br>80A×90°<br>SUSリース　180日 | 5 | 個 | | | F200006　00 |
| 取出し短管<br>80A×25A<br>SUSリース　180日 | 1 | 個 | | | F200007　00 |
| 接続短管（フランジ）<br>80A<br>SUSリース　180日 | 1 | 個 | | | F200008　00 |
| 接続短管（受け×受け）<br>80A<br>SUSリース　180日 | 1 | 個 | | | F200009　00 |
| 接続短管（メカサシ）<br>80A<br>SUSリース　180日 | 1 | 個 | | | F200010　00 |

# 本工事費（水道）　内訳表



| 費目・工種・施工名称など | 数量 | 単位 | 単価 | 金額 | 備考 |
|---|---|---|---|---|---|
| チーズ<br>80A×80A<br>SUSリース　180日 | 1 | 個 | | | F200011　00 |
| マルチジョイント<br>80A<br>SUSリース　180日 | 1 | 個 | | | F200012　00 |
| ボールバルブ<br>80A<br>SUSリース　180日 | 1 | 個 | | | F200013　00 |
| 不断水丁字管（VP用）材料費<br>φ75×φ75 | 1 | 個 | | | F200018　00 |
| 不断水仕切弁（VP用）材料費<br>φ75 | 1 | 個 | | | F200019　00 |
| MVメカ型キャップ<br>φ75 | 1 | 個 | | | F200020　00 |
| 水道用硬質ﾎﾟﾘ塩化ﾋﾞﾆﾙ管継手<br>ｷｬｯﾌﾟ　TS継手　φ75 | 1 | 個 | | | TQ002149　00 |
| フランジ接合材<br>φ75<br>GF | 1 | 個 | | | F200021　00 |
| 支障部材料費 | 1 | 式 | | | Y1K01010301レベル4 |

# 本工事費（水道）　内訳表

| 費目・工種・施工名称など | 数量 | 単位 | 単価 | 金額 | 備考 |
|---|---|---|---|---|---|
| 仕切弁ボックス（１式） | 2 | 個 | | | F100023　00 |
| 管明示テープ<br>W=50mm | 62.5 | m | | | F400001　00 |
| 管埋設シート<br>W=150mm | 42.0 | m | | | F400002　00 |
| ロケーティングワイヤー | 42.0 | m | | | F400003　00 |
| 特殊工費 | | | | | #0042 |
| 水道配水用ﾎﾟﾘｴﾁﾚﾝ管<br>EF受口付直管 片受ﾀｲﾌﾟ<br>φ100×5.0M | 4 | 本 | | | TQ000127　00 |
| 水道配水用ﾎﾟﾘｴﾁﾚﾝ管<br>ﾌﾟﾚｰﾝｴﾝﾄﾞ<br>φ100×5.0M | 5 | 本 | | | TQ000117　00 |
| 水道配水用ﾎﾟﾘｴﾁﾚﾝ管継手<br>EF90°ﾍﾞﾝﾄﾞ 両受ﾀｲﾌﾟ<br>φ100 | 1 | 個 | | | TQ000147　00 |
| 水道配水用ﾎﾟﾘｴﾁﾚﾝ管継手<br>EF45°ﾍﾞﾝﾄﾞ 両受ﾀｲﾌﾟ<br>φ100 | 6 | 個 | | | TQ000157　00 |



# 本工事費（水道）　内訳表

| 費目・工種・施工名称など | 数量 | 単位 | 単価 | 金額 | 備考 |
|---|---|---|---|---|---|
| 水道配水用ﾎﾟﾘｴﾁﾚﾝ管継手<br>EF22 1/2°ﾍﾞﾝﾄﾞ 両受ﾀｲﾌﾟ<br>φ100 | 3 | 個 | | | TQ000167　00 |
| 水道配水用ﾎﾟﾘｴﾁﾚﾝ管継手<br>EF11 1/4°ﾍﾞﾝﾄﾞ 両受ﾀｲﾌﾟ<br>φ100 | 1 | 個 | | | TQ000177　00 |
| 水道配水用ﾎﾟﾘｴﾁﾚﾝ管継手<br>EF45°ﾍﾞﾝﾄﾞ 片受ﾀｲﾌﾟ<br>φ100 | 5 | 個 | | | TQ000197　00 |
| 水道配水用ﾎﾟﾘｴﾁﾚﾝ管継手<br>EF22 1/2°ﾍﾞﾝﾄﾞ 片受ﾀｲﾌﾟ<br>φ100 | 1 | 個 | | | TQ000207　00 |
| 水道配水用ﾎﾟﾘｴﾁﾚﾝ管継手<br>EFｿｹｯﾄ<br>φ100 | 1 | 個 | | | TQ000137　00 |
| PE挿し口付ソフトシール仕切弁<br>φ100 | 2 | 個 | | | F400004　00 |
| フランジ蓋<br>φ100 | 1 | 個 | | | F100028　00 |
| フランジ接合材料<br>φ100<br>GF | 1 | 個 | | | F100027　00 |
| フランジ蓋<br>φ75 | 1 | 個 | | | F200022　00 |

# 本工事費（水道）　内訳表



| 費目・工種・施工名称など | 数量 | 単位 | 単価 | 金額 | 備考 |
|---|---|---|---|---|---|
| フランジ接合材<br>φ75<br>GF | 1 | 個 | | | F200021　　00 |
| 管渠工(開削　給水管) | 1 | 式 | | | Y1K0101　　レベル2 |
| 仮設給水管土工 | 1 | 式 | | | Y1K010101　レベル3 |
| 仮設給水管土工 | 1 | 式 | | | Y1K01010101レベル4 |
| 管路掘削<br>クローラ型山積0.08m3(平積0.06m3) | 3 | m3 | | | SQ005　　00<br>単第0 -0122　表 |
| 管路埋戻<br>BH投入・タンパ締固め<br>クローラ型山積0.08m3(平積0.06m3) | 1 | m3 | | | VQ007　　00<br>単第0 -0124　表 |
| 舗装版切断<br>アスファルト舗装版<br>アスファルト舗装版厚15cm以下 | 32 | m | | | SPK25040307 00<br>単第0 -0046　表 |
| 舗装版取壊し積込工<br>舗装厚　0cm超え10cm以下 | 10 | m2 | | | SQ004　　00<br>単第0 -0080　表 |
| 路盤工<br>施工幅　1.8m未満<br>一層仕上り厚12cm | 10 | m2 | | | SQZ10　　00<br>単第0 -0083　表 |

# 本工事費（水道）　内訳表



| 費目・工種・施工名称など | 数量 | 単位 | 単価 | 金額 | 備考 |
|---|---|---|---|---|---|
| 路盤工<br>施工幅　1.8m未満<br>一層仕上り厚10cm | 10 | m2 | | | SQZ10　　00<br>単第0 -0081　表 |
| アスファルト舗装工(人力)<br>車道及び路肩 仕上厚3cm<br>締固め後密度　２．３５t／m3 | 10 | m2 | | | SQ000017　00<br>単第0 -0084　表 |
| 発生土運搬費(2t積、4t積)<br>運搬距離2ｋｍ　ＤＩＤ区間無し<br>２ｔ積 土砂 | 3 | m3 | | | SQ007　　00<br>単第0 -0125　表 |
| 発生土運搬費(2t積、4t積)<br>運搬距離5.3ｋｍ　ＤＩＤ区間有り<br>２ｔ積 As塊・Co塊（無筋） | 0.5 | m3 | | | SQ007　　00<br>単第0 -0127　表 |
| 【直接工事費に含まれる処分費等】<br>「処分費等」の取扱いによる | | | | | #0041 |
| 土砂　投棄料 | 3 | m3 | | | T9003　　00 |
| アスファルト殻受入費<br>再生工場搬入 | 1 | t | | | T9006　　00<br>1 |
| 仮設給水管布設工 | 1 | 式 | | | Y1K010102　レベル3 |
| ポリエチレン管据付工<br>呼び径　　２０㎜ | 13 | m | | | SQ105　　00<br>単第0 -0128　表 |

# 本工事費（水道）　内訳表



| 費目・工種・施工名称など | 数量 | 単位 | 単価 | 金額 | 備考 |
|---|---|---|---|---|---|
| ポリエチレン管据付工<br>呼び径　　２５㎜ | 4.8 | m | | | SQ105　　00<br>単第0 -0129　表 |
| ポリエチレン管切断<br>呼び径　２０ｍｍ | 15 | 口 | | | SQ110　　00<br>単第0 -0130　表 |
| ポリエチレン管切断<br>呼び径　２５ｍｍ | 6 | 口 | | | SQ110　　00<br>単第0 -0131　表 |
| 硬質塩化ビニル管切断<br>呼び径　２０ｍｍ | 8 | 口 | | | SQ110　　00<br>単第0 -0132　表 |
| 硬質塩化ビニル管切断<br>呼び径　２０ｍｍ | 4 | 口 | | | SQ110　　00<br>単第0 -0132　表 |
| ポリエチレン管継手工<br>呼び径　　２０㎜ | 36 | 口 | | | SQ106　　00<br>単第0 -0133　表 |
| ポリエチレン管継手工<br>呼び径　　２５㎜ | 12 | 口 | | | SQ106　　00<br>単第0 -0134　表 |
| 小口径管ねじ込み接合<br>呼び径 20㎜ | 3 | 口 | | | SQ000033　　00<br>単第0 -0135　表 |
| 小口径管ねじ込み接合<br>呼び径 25㎜ | 2 | 口 | | | SQ000033　　00<br>単第0 -0136　表 |

# 本工事費（水道）　内訳表



| 費目・工種・施工名称など | 数量 | 単位 | 単価 | 金額 | 備考 |
|---|---|---|---|---|---|
| 管・弁材料工 | 1 | 式 | | | Y1K010103　レベル3 |
| 仮設給水管材料 | 1 | 式 | | | Y1K01010301レベル4 |
| 特殊工費 | | | | | #0042 |
| ポリエチレン２層管<br>φ20 | 13 | m | | | F300001　　00 |
| ポリエチレン２層管<br>φ25 | 4.8 | m | | | F300002　　00 |
| PE継手分止水栓用<br>φ20 | 1 | 個 | | | F300003　　00 |
| PE継手メネジソケット<br>φ20 | 3 | 個 | | | F300004　　00 |
| PE継手メネジソケット<br>φ25 | 2 | 個 | | | F300005　　00 |
| PE継手エルボ<br>φ20 | 12 | 個 | | | F300006　　00 |

# 本工事費（水道）　内訳表



| 費目・工種・施工名称など | 数量 | 単位 | 単価 | 金額 | 備考 |
|---|---|---|---|---|---|
| PE継手エルボ<br>φ25 | 3 | 個 | | | F300007　00 |
| 異種管継手（PE×VP）<br>φ20 | 4 | 個 | | | F300008　00 |
| 異種管継手（PE×VP）<br>φ25 | 2 | 個 | | | F300009　00 |
| 仮設工 | 1 | 式 | | | Y1K0109　レベル2 |
| 交通管理工 | 1 | 式 | | | Y1K010901　レベル3 |
| 交通誘導警備員 | 30 | 人 | | | Y1K01090101 レベル4 |
| 交通誘導警備員B | 30 | 人 | | | R0369　00 |
| ＊＊直接工事費＊＊<br>#0020計=支給品等(材料),無償貸付 | | | | | |
| 現場環境改善費 | | | | | Z0017 |

# 本工事費（水道）　内訳表



| 費目・工種・施工名称など | 数量 | 単位 | 単価 | 金額 | 備考 |
|---|---|---|---|---|---|
| 現場環境改善費 | 1 | 式 | | | YZZ17　レベル2 |
| 現場環境改善費 | 1 | 式 | | | YZZ17001　レベル3 |
| 現場環境改善費 | 1 | 式 | | | YZZ17001001 レベル4 |
| 現場環境改善費（率分）<br>地方部 | 1 | 式 | | | S1Z0017　00<br>単第0 -0137　表 |
| 共通仮設費率分 | | | | | Z0019 |
| 計算情報……<br>対象額……<br>率…… | | | | | 率参照額…… |
| ＊＊共通仮設費計＊＊ | | | | | |
| ＊＊純工事費＊＊ | | | | | |
| 現場管理費<br>計算情報……<br>対象額……<br>率…… | | | | | 率参照額…… |

# 本工事費（水道）　内訳表

| 費目・工種・施工名称など | 数量 | 単位 | 単価 | 金額 | 備考 |
|---|---|---|---|---|---|
| ＊＊工事原価＊＊ | | | | | |
| 一般管理費率分<br>計算情報……<br>対象額……<br>率…… | | | | | 前払補正率…<br>率参照額…… |
| 契約保証費<br>計算情報……<br>対象額……<br>率…… | | | | | 当初請対額<br>当初対象額 |
| 一般管理費計 | | | | | |
| ＊＊工事価格＊＊ | | | | | |
| ＊＊消費税相当額＊＊<br>計算情報……<br>対象額……<br>率…… | | | | | |
| ＊＊工事費＊＊ | | | | | |
| ＊＊工事費計＊＊ | | | | | |
| ＊＊契約保証費計＊＊ | | | | | |

# 施工単価表



掘削　　SPK25040001　　単第0 -0001　表

土砂 上記以外(小規模)　　標準　　1　m3　当り

機械構成比:　26.01%　労務構成比:　62.89%　材料構成比:　11.10%　市場単価構成比:　0.00%　標準単価：　1,241.00000

| 代表機労材規格(積算地区) | 構成比 | 単価(積算地区) | 代表機労材規格(東京地区) | 単価(東京地区) | 備考 |
|---|---|---|---|---|---|
| バックホウ(クローラ型)<br>標準型・排2<br>山積0.28/平積0.2m3 | 26.01% | | バックホウ(クローラ型)<br>標準型・排2<br>山積0.28/平積0.2m3 | | MTPC00062<br>MTPT00062 |
| 運転手(特殊) | 62.89% | | 運転手(特殊) | | RTPC00006<br>RTPT00006 |
| 軽油<br>パトロール給油,2～4KL積載車給油 | 11.10% | | 軽油パトロール給油 | | TTPC00013<br>TTPT00013 |
| 積算単価 | | | 積算単価 | | EP001 |
| A=1　土砂<br>E=7　標準 | | | B=5　上記以外(小規模) | | |
| | | | | | |
| | | | | | |
| | | | | | |
| | | | | | |

# 施工単価表



法面整形　SPK25040025　単第0 -0002　表

切土部 現場制約無し　レキ質土,砂及び砂質土,粘性土　1　m2　当り

機械構成比: 9.24%　労務構成比: 81.28%　材料構成比: 9.48%　市場単価構成比: 0.00%　標準単価: 918.97000

| 代表機労材規格(積算地区) | 構成比 | 単価(積算地区) | 代表機労材規格(東京地区) | 単価(東京地区) | 備考 |
|---|---|---|---|---|---|
| <賃>バックホウ(クローラ型)<br>山積0.8m3(平積0.6)<br>排1～3,2011,2014 | 9.24% | | バックホウ<br>クローラ型<br>山積0.8m3(平積0.6m3) | | KTPC00018<br>KTPT00018 |
| 普通作業員 | 38.72% | | 普通作業員 | | RTPC00002<br>RTPT00002 |
| 運転手(特殊) | 22.32% | | 運転手(特殊) | | RTPC00006<br>RTPT00006 |
| 土木一般世話役 | 20.24% | | 土木一般世話役 | | RTPC00009<br>RTPT00009 |
| 軽油<br>パトロール給油,2～4KL積載車給油 | 9.48% | | 軽油パトロール給油 | | TTPC00013<br>TTPT00013 |
| 積算単価 | | | 積算単価 | | EP001 |
| A=2 切土部<br>D=2 レキ質土,砂及び砂質土,粘性土 | | | C=2 現場制約無し<br>E=1 -(全ての費用) | | |
| | | | | | |
| | | | | | |

# 施工単価表



土砂等運搬　SPK25040002　単第0 -0003　表

小規模 土砂(岩塊・玉石混り土含む)　DID区間無し　距離2.5km以下(1.5km超)　1　m3　当り

機械構成比: 26.52%　労務構成比: 61.90%　材料構成比: 11.58%　市場単価構成比: 0.00%　標準単価: 1,334.50000

| 代表機労材規格(積算地区) | 構成比 | 単価(積算地区) | 代表機労材規格(東京地区) | 単価(東京地区) | 備考 |
|---|---|---|---|---|---|
| ダンプトラック[オンロード・ディーゼル]<br>4t積級<br>(タイヤ損耗費及び補修費(良好)を含む) | 26.52% | | ダンプトラック[オンロード・ディーゼル]<br>4t積級<br>(タイヤ損耗費及び補修費(良好)を含む) | | MTPC00017T1<br>MTPT00017T1 |
| 運転手(一般) | 61.90% | | 運転手(一般) | | RTPC00007<br>RTPT00007 |
| 軽油<br>パトロール給油,2～4KL積載車給油 | 11.58% | | 軽油パトロール給油 | | TTPC00013<br>TTPT00013 |
| 積算単価 | | | 積算単価 | | EP001 |
| A=2 小規模<br>C=1 土砂(岩塊・玉石混り土含む)<br>F=12 距離2.5km以下(1.5km超) | | | B=5 バックホウ山積0.28m3(平積0.2m3)<br>D=1 DID区間無し | | |
| | | | | | |
| | | | | | |
| | | | | | |
| | | | | | |

# 施工単価表



床掘り　SPK25040015　単第0 -0004　表

土砂 上記以外(小規模)　1　m3　当り

機械構成比: 18.73%　労務構成比: 74.16%　材料構成比: 7.11%　市場単価構成比: 0.00%　標準単価: 2,247.40000

| 代表機労材規格(積算地区) | 構成比 | 単価(積算地区) | 代表機労材規格(東京地区) | 単価(東京地区) | 備考 |
|---|---|---|---|---|---|
| バックホウ(クローラ型)<br>後方超小旋回型・排2<br>山積0.28/平積0.2m3 | 18.73% | | バックホウ(クローラ型)<br>後方超小旋回型・排2<br>山積0.28/平積0.2m3 | | MTPC00083<br>MTPT00083 |
| 運転手(特殊) | 40.26% | | 運転手(特殊) | | RTPC00006<br>RTPT00006 |
| 普通作業員 | 33.90% | | 普通作業員 | | RTPC00002<br>RTPT00002 |
| 軽油<br>パトロール給油,2～4KL積載車給油 | 7.11% | | 軽油パトロール給油 | | TTPC00013<br>TTPT00013 |
| 積算単価 | | | 積算単価 | | EP001 |
| A=1　土砂<br>E=1　-(全ての費用) | | | B=5　上記以外(小規模) | | |
| | | | | | |
| | | | | | |
| | | | | | |

# 施工単価表



埋戻し　SPK25040020　単第0 -0005　表

土砂　上記以外(小規模)　1　m3　当り

機械構成比: 8.87%　労務構成比: 87.15%　材料構成比: 3.98%　市場単価構成比: 0.00%　標準単価: 4,063.80000

| 代表機労材規格(積算地区) | 構成比 | 単価(積算地区) | 代表機労材規格(東京地区) | 単価(東京地区) | 備考 |
|---|---|---|---|---|---|
| バックホウ(クローラ型)<br>後方超小旋回型・排2<br>山積0.28/平積0.2m3 | 8.27% | | バックホウ(クローラ型)<br>後方超小旋回型・排2<br>山積0.28/平積0.2m3 | | MTPC00083<br>MTPT00083 |
| タンパ及びランマ<br>ランマ<br>質量60～80kg | 0.60% | | タンパ及びランマ<br>ランマ<br>質量60～80kg | | MTPC00048<br>MTPT00048 |
| 普通作業員 | 50.03% | | 普通作業員 | | RTPC00002<br>RTPT00002 |
| 特殊作業員 | 19.35% | | 特殊作業員 | | RTPC00001<br>RTPT00001 |
| 運転手(特殊) | 17.77% | | 運転手(特殊) | | RTPC00006<br>RTPT00006 |
| 軽油<br>パトロール給油,2～4KL積載車給油 | 3.14% | | 軽油パトロール給油 | | TTPC00013<br>TTPT00013 |
| ガソリン,レギュラー<br>スタンド渡し,スタンド給油 | 0.84% | | ガソリンレギュラースタンド | | TTPC00014<br>TTPT00014 |
| 積算単価 | | | 積算単価 | | EP001 |
| A=5　上記以外(小規模)<br>D=1　-(全ての費用) | | | B=1　土砂 | | |

# 施工単価表



埋戻し　SPK25040020　単第0 -0005　表

土砂　上記以外(小規模)　1　m3　当り

機械構成比: 8.87%　労務構成比: 87.15%　材料構成比: 3.98%　市場単価構成比: 0.00%　標準単価: 4,063.80000

| 代表機労材規格(積算地区) | 構成比 | 単価(積算地区) | 代表機労材規格(東京地区) | 単価(東京地区) | 備考 |
|---|---|---|---|---|---|
| | | | | | |
| | | | | | |
| | | | | | |
| | | | | | |
| | | | | | |
| | | | | | |
| | | | | | |
| | | | | | |
| | | | | | |

# 施工単価表



現場打基礎コンクリート　SPK25040050　単第0 -0006　表

18-8-40BB　基礎砕石有り　1　m3　当り

機械構成比: 2.09%　労務構成比: 67.80%　材料構成比: 30.11%　市場単価構成比: 0.00%　標準単価: 81,736.00000

| 代表機労材規格(積算地区) | 構成比 | 単価(積算地区) | 代表機労材規格(東京地区) | 単価(東京地区) | 備考 |
|---|---|---|---|---|---|
| <賃>バックホウ(クローラ型クレーン機能付)<br>山積0.8m3(平積0.6)吊能力2.9t<br>排1～3,2011,2014 | 1.47% | | バックホウ<br>[クローラ型クレーン付]<br>排ガス型(第2次)山積0.8m3吊2.9t | | KTPC00006<br>KTPT00006 |
| <賃>バックホウ(クローラ型)<br>山積0.8m3(平積0.6)<br>排1～3,2011,2014 | 0.62% | | バックホウ<br>クローラ型<br>山積0.8m3(平積0.6m3) | | KTPC00018<br>KTPT00018 |
| 普通作業員 | 18.74% | | 普通作業員 | | RTPC00002<br>RTPT00002 |
| 型わく工 | 17.98% | | 型わく工 | | RTPC00010<br>RTPT00010 |
| 土木一般世話役 | 10.22% | | 土木一般世話役 | | RTPC00009<br>RTPT00009 |
| 特殊作業員 | 10.17% | | 特殊作業員 | | RTPC00001<br>RTPT00001 |
| その他(労務) | | | その他(労務) | | ER009 |
| レディーミクストコンクリート指定品<br>呼び強度18,スランプ8,粗骨材40<br>W/C(60%),種別(高炉) | 25.85% | | 生コンクリート<br>高炉 18-8-25(20) W/C 60% | | TTPCD0010<br>TTPT00003 |
| 軽油<br>パトロール給油,2～4KL積載車給油 | 1.42% | | 軽油パトロール給油 | | TTPC00013<br>TTPT00013 |

# 施工単価表



現場打基礎コンクリート　SPK25040050　単第0 -0006　表

18-8-40BB　基礎砕石有り　1　m3　当り

機械構成比:　2.09%　労務構成比:　67.80%　材料構成比:　30.11%　市場単価構成比:　0.00%　標準単価:　81,736.00000

| 代表機労材規格(積算地区) | 構成比 | 単価(積算地区) | 代表機労材規格(東京地区) | 単価(東京地区) | 備考 |
|---|---|---|---|---|---|
| その他(材料) | | | その他(材料) | | EZ009 |
| 積算単価 | | | 積算単価 | | E9999 |
| A=2　18-8-40BB<br>D=1　一般養生・特殊養生(練炭) | | | C=1　基礎砕石有り<br>E=2　小型車割増有 | | |
| | | | | | |
| | | | | | |
| | | | | | |
| | | | | | |
| | | | | | |
| | | | | | |

# 施工単価表



コンクリートブロック積工(練積)　SDT00039　単第0 -0007　表

1号裏コンなし　粗面ブロック　18-8-40BB　1　m2　当り

| 名称・規格など | 数量 | 単位 | 単価 | 金額 | 備考 |
|---|---|---|---|---|---|
| 昼間_ブロック積工【手間のみ】<br>時間的制約なし | 1.000 | m2 | | | |
| コンクリート積みブロック-粗面-〈JISA5371〉<br>280×420×350,参考質量41.2kg以上<br>8.5個/m2 | 8.500 | 個 | | | |
| レディーミクストコンクリート指定品<br>呼び強度18,スランプ8,粗骨材40<br>W/C(60%),種別(高炉) | 0.246 | m3 | | | |
| レディーミクストコンクリート<br>小型車割増 | 0.246 | m3 | | | |
| 諸雑費 | 1 | 式 | | | |
| ＊＊＊　単位当たり　＊＊＊ | 1 | m2 | | | |
| A=1　昼間施工<br>C=1　18-8-40BB<br>I=2　粗面ブロック | | | B=2　裏込コンクリートを施工しない場合<br>E=2　小型車割増有<br>K=8.5　ブロックm2当り使用量(個/m2) | | |
| L=1　時間的制約なし | | | | | |
| | | | | | |
| | | | | | |
| | | | | | |
| | | | | | |

# 施工単価表



コンクリートブロック積工(練積)　SDT00039　単第0 -0008　表

2号裏コン10cm　粗面ブロック　18-8-40BB　1　m2　当り

| 名称・規格など | 数量 | 単位 | 単価 | 金額 | 備考 |
|---|---|---|---|---|---|
| 昼間_ブロック積工【手間のみ】<br>時間的制約なし | 1.000 | m2 | | | |
| コンクリート積みブロック-粗面-<JISA5371><br>280×420×350,参考質量41.2kg以上<br>8.5個/m2 | 8.500 | 個 | | | |
| レディーミクストコンクリート指定品<br>呼び強度18,スランプ8,粗骨材40<br>W/C(60%),種別(高炉) | 0.246 | m3 | | | |
| レディーミクストコンクリート<br>小型車割増 | 0.246 | m3 | | | |
| レディーミクストコンクリート指定品<br>呼び強度18,スランプ8,粗骨材40<br>W/C(60%),種別(高炉) | 0.112 | m3 | | | |
| レディーミクストコンクリート<br>小型車割増 | 0.112 | m3 | | | |
| 諸雑費 | 1 | 式 | | | |
| ＊＊＊　単位当たり　＊＊＊ | 1 | m2 | | | |
| A=1　昼間施工<br>C=1　18-8-40BB<br>F=1　18-8-40BB | | | B=1　-<br>E=2　小型車割増有<br>H=0.1　裏込コンクリートの厚さ(m) | | |
| I=2　粗面ブロック<br>L=1　時間的制約なし | | | K=8.5　ブロックm2当り使用量(個/m2) | | |
| | | | | | |
| | | | | | |

# 施工単価表



コンクリートブロック積工(練積)　SDT00039　単第0 -0008　表

2号裏コン10cm　粗面ブロック　18-8-40BB　1　m2　当り

| 名称・規格など | 数量 | 単位 | 単価 | 金額 | 備考 |
|---|---|---|---|---|---|
| | | | | | |
| | | | | | |
| | | | | | |
| | | | | | |
| | | | | | |
| | | | | | |
| | | | | | |
| | | | | | |
| | | | | | |
| | | | | | |
| | | | | | |
| | | | | | |

# 施工単価表



胴込・裏込材(砕石)　SPK25040046　単第0 -0009　表

間知・平・連節・緑化ブロック　RC-40　1　m3　当り

機械構成比:　9.31%　労務構成比:　67.69%　材料構成比:　23.00%　市場単価構成比:　0.00%　標準単価:　7,183.40000

| 代表機労材規格(積算地区) | 構成比 | 単価(積算地区) | 代表機労材規格(東京地区) | 単価(東京地区) | 備考 |
|---|---|---|---|---|---|
| <賃>バックホウ(クローラ型クレーン機能付)<br>山積0.8m3(平積0.6)吊能力2.9t<br>排1～3,2011,2014 | 9.31% | | バックホウ<br>[クローラ型クレーン付]<br>排ガス型(第2次)山積0.8m3吊2.9t | | KTPC00006<br>KTPT00006 |
| 普通作業員 | 35.39% | | 普通作業員 | | RTPC00002<br>RTPT00002 |
| 特殊作業員 | 19.69% | | 特殊作業員 | | RTPC00001<br>RTPT00001 |
| 運転手(特殊) | 12.06% | | 運転手(特殊) | | RTPC00006<br>RTPT00006 |
| その他(労務) | | | その他(労務) | | ER009 |
| 再生クラッシャラン<br>40～0mm | 18.87% | | 再生クラッシャーラン<br>RC-40 | | TTPC00008<br>TTPT00008 |
| 軽油<br>パトロール給油,2～4KL積載車給油 | 4.13% | | 軽油パトロール給油 | | TTPC00013<br>TTPT00013 |
| 積算単価 | | | 積算単価 | | EP001 |
| A=1　間知・平・連節・緑化ブロック | | | B=1　RC-40 | | |

# 施工単価表



胴込・裏込材(砕石)　SPK25040046　単第0 -0009　表

間知・平・連節・緑化ブロック　RC-40　1　m3　当り

機械構成比:　9.31%　労務構成比:　67.69%　材料構成比:　23.00%　市場単価構成比:　0.00%　標準単価:　7,183.40000

| 代表機労材規格(積算地区) | 構成比 | 単価(積算地区) | 代表機労材規格(東京地区) | 単価(東京地区) | 備考 |
|---|---|---|---|---|---|
| | | | | | |
| | | | | | |
| | | | | | |
| | | | | | |
| | | | | | |
| | | | | | |
| | | | | | |
| | | | | | |
| | | | | | |

# 施工単価表



現場打天端コンクリート　SPK25040053　単第0 -0010　表

18-8-25(20)BB　一般養生　1　m3　当り

機械構成比:　2.43%　労務構成比:　63.99%　材料構成比:　33.58%　市場単価構成比:　0.00%　標準単価:　65,822.00000

| 代表機労材規格(積算地区) | 構成比 | 単価(積算地区) | 代表機労材規格(東京地区) | 単価(東京地区) | 備考 |
|---|---|---|---|---|---|
| <賃>バックホウ(クローラ型クレーン機能付)<br>山積0.8m3(平積0.6)吊能力2.9t<br>排1～3,2011,2014 | 2.43% | | バックホウ<br>[クローラ型クレーン付]<br>排ガス型(第2次)山積0.8m3吊2.9t | | KTPC00006<br>KTPT00006 |
| 型わく工 | 21.93% | | 型わく工 | | RTPC00010<br>RTPT00010 |
| 普通作業員 | 15.12% | | 普通作業員 | | RTPC00002<br>RTPT00002 |
| 土木一般世話役 | 10.73% | | 土木一般世話役 | | RTPC00009<br>RTPT00009 |
| 特殊作業員 | 7.30% | | 特殊作業員 | | RTPC00001<br>RTPT00001 |
| その他(労務) | | | その他(労務) | | ER009 |
| レディーミクストコンクリート指定品<br>呼び強度18,スランプ8,粗骨材20(25)<br>W/C(60%),種別(高炉) | 32.10% | | 生コンクリート<br>高炉 18-8-25(20) W/C 60% | | TTPC00003<br>TTPT00003 |
| 軽油<br>パトロール給油,2～4KL積載車給油 | 1.48% | | 軽油パトロール給油 | | TTPC00013<br>TTPT00013 |
| 積算単価 | | | 積算単価 | | E9999 |

# 施工単価表



現場打天端コンクリート　SPK25040053　単第0 -0010　表

18-8-25(20)BB　一般養生　1　m3　当り

機械構成比:　2.43%　労務構成比:　63.99%　材料構成比:　33.58%　市場単価構成比:　0.00%　標準単価:　65,822.00000

| 代表機労材規格(積算地区) | 構成比 | 単価(積算地区) | 代表機労材規格(東京地区) | 単価(東京地区) | 備考 |
|---|---|---|---|---|---|
| A=1　18-8-25(20)BB<br>D=2　小型車割増有 | | | C=1　一般養生 | | |
| | | | | | |
| | | | | | |
| | | | | | |
| | | | | | |
| | | | | | |
| | | | | | |
| | | | | | |
| | | | | | |

# 施工単価表



コンクリート　SPK25040157　単第0 -0011　表

小型構造物 18-8-40BB　バックホウ(クレーン機能付)打設　1　m3　当り

機械構成比: 3.42%　労務構成比: 37.14%　材料構成比: 59.44%　市場単価構成比: 0.00%　標準単価: 37,478.00000

| 代表機労材規格(積算地区) | 構成比 | 単価(積算地区) | 代表機労材規格(東京地区) | 単価(東京地区) | 備考 |
|---|---|---|---|---|---|
| <賃>バックホウ(クローラ型クレーン機能付)<br>山積0.8m3(平積0.6)吊能力2.9t<br>排1～3,2011,2014 | 3.23% | | バックホウ<br>[クローラ型クレーン付]<br>排ガス型(第2次)山積0.8m3吊2.9t | | KTPC00006<br>KTPT00006 |
| その他(機械) | | | その他(機械) | | EK009 |
| 普通作業員 | 10.97% | | 普通作業員 | | RTPC00002<br>RTPT00002 |
| 特殊作業員 | 9.81% | | 特殊作業員 | | RTPC00001<br>RTPT00001 |
| 土木一般世話役 | 7.69% | | 土木一般世話役 | | RTPC00009<br>RTPT00009 |
| 運転手(特殊) | 6.24% | | 運転手(特殊) | | RTPC00006<br>RTPT00006 |
| その他(労務) | | | その他(労務) | | ER009 |
| レディーミクストコンクリート指定品<br>呼び強度18,スランプ8,粗骨材40<br>W/C(60%),種別(高炉) | 57.74% | | 生コンクリート<br>高炉 24-12-25(20) W/C 55% | | TTPCD0010<br>TTPT00343 |
| 軽油<br>パトロール給油,2～4KL積載車給油 | 1.61% | | 軽油パトロール給油 | | TTPC00013<br>TTPT00013 |

# 施工単価表



コンクリート　SPK25040157　単第0 -0011　表

小型構造物 18-8-40BB　バックホウ(クレーン機能付)打設　1　m3　当り

機械構成比: 3.42%　労務構成比: 37.14%　材料構成比: 59.44%　市場単価構成比: 0.00%　標準単価: 37,478.00000

| 代表機労材規格(積算地区) | 構成比 | 単価(積算地区) | 代表機労材規格(東京地区) | 単価(東京地区) | 備考 |
|---|---|---|---|---|---|
| その他(材料) | | | その他(材料) | | EZ009 |
| 積算単価 | | | 積算単価 | | E9999 |
| A=2 小型構造物<br>C=2 18-8-40BB<br>J=2 小型車割増有 | | | B=2 バックホウ(クレーン機能付)打設<br>F=2 一般養生<br>K=1 -(全ての費用) | | |
| | | | | | |
| | | | | | |
| | | | | | |
| | | | | | |
| | | | | | |
| | | | | | |

# 施工単価表



型枠　SPK25040159　単第0 -0012　表

一般型枠　小型構造物　1　m2　当り

機械構成比: 0.00%　労務構成比: 100.00%　材料構成比: 0.00%　市場単価構成比: 0.00%　標準単価 : 9,147.60000

| 代表機労材規格(積算地区) | 構成比 | 単価(積算地区) | 代表機労材規格(東京地区) | 単価(東京地区) | 備考 |
|---|---|---|---|---|---|
| 型わく工 | 44.28% | | 型わく工 | | RTPC00010<br>RTPT00010 |
| 普通作業員 | 30.82% | | 普通作業員 | | RTPC00002<br>RTPT00002 |
| 土木一般世話役 | 11.86% | | 土木一般世話役 | | RTPC00009<br>RTPT00009 |
| その他(労務) | | | その他(労務) | | ER009 |
| 積算単価 | | | 積算単価 | | EP001 |
| A=1　一般型枠<br>C=1　-(全ての費用) | | | B=2　小型構造物 | | |
| | | | | | |
| | | | | | |
| | | | | | |

# 施工単価表



型枠　SPK25040159　単第0 -0013　表

化粧型枠　小型構造物　1　m2　当り

機械構成比: 0.00%　労務構成比: 100.00%　材料構成比: 0.00%　市場単価構成比: 0.00%　標準単価 : 12,441.00000

| 代表機労材規格(積算地区) | 構成比 | 単価(積算地区) | 代表機労材規格(東京地区) | 単価(東京地区) | 備考 |
|---|---|---|---|---|---|
| 型わく工 | 32.56% | | 型わく工 | | RTPC00010<br>RTPT00010 |
| 普通作業員 | 22.66% | | 普通作業員 | | RTPC00002<br>RTPT00002 |
| 土木一般世話役 | 8.72% | | 土木一般世話役 | | RTPC00009<br>RTPT00009 |
| その他(労務) | | | その他(労務) | | ER009 |
| 積算単価 | | | 積算単価 | | EP001 |
| A=2　化粧型枠<br>C=1　-(全ての費用) | | | B=2　小型構造物 | | |
| | | | | | |
| | | | | | |
| | | | | | |

# 施工単価表



コンクリート(場所打擁壁)　SPK25040076　単第0 -0014　表

18-8-40BB　一般養生　1　m3　当り

機械構成比: 2.65%　労務構成比: 13.77%　材料構成比: 83.58%　市場単価構成比: 0.00%　標準単価: 25,032.00000

| 代表機労材規格(積算地区) | 構成比 | 単価(積算地区) | 代表機労材規格(東京地区) | 単価(東京地区) | 備考 |
|---|---|---|---|---|---|
| コンクリートポンプ車<br>トラック架装・ブーム式<br>圧送能力90～110m3/h | 2.60% | | コンクリートポンプ車<br>トラック架装・ブーム式<br>圧送能力90～110m3/h | | MTPC00050<br>MTPT00050 |
| その他(機械) | | | その他(機械) | | EK009 |
| 普通作業員 | 6.69% | | 普通作業員 | | RTPC00002<br>RTPT00002 |
| 特殊作業員 | 2.60% | | 特殊作業員 | | RTPC00001<br>RTPT00001 |
| 土木一般世話役 | 2.47% | | 土木一般世話役 | | RTPC00009<br>RTPT00009 |
| 運転手(特殊) | 1.38% | | 運転手(特殊) | | RTPC00006<br>RTPT00006 |
| その他(労務) | | | その他(労務) | | ER009 |
| レディーミクストコンクリート指定品<br>呼び強度18,スランプ8,粗骨材40<br>W/C(60%),種別(高炉) | 83.17% | | 生コンクリート<br>高炉 24-12-25(20) W/C 55% | | TTPCD0010<br>TTPT00343 |
| 軽油<br>パトロール給油,2～4KL積載車給油 | 0.41% | | 軽油パトロール給油 | | TTPC00013<br>TTPT00013 |

# 施工単価表



コンクリート(場所打擁壁)　SPK25040076　単第0 -0014　表

18-8-40BB　一般養生　1　m3　当り

機械構成比: 2.65%　労務構成比: 13.77%　材料構成比: 83.58%　市場単価構成比: 0.00%　標準単価: 25,032.00000

| 代表機労材規格(積算地区) | 構成比 | 単価(積算地区) | 代表機労材規格(東京地区) | 単価(東京地区) | 備考 |
|---|---|---|---|---|---|
| 積算単価 | | | 積算単価 | | E9999 |
| A=3　18-8-40BB<br>D=1　圧送管延長距離延長無し | | | C=1　一般養生<br>E=2　小型車割増有 | | |
| | | | | | |
| | | | | | |
| | | | | | |
| | | | | | |
| | | | | | |
| | | | | | |
| | | | | | |

# 施工単価表



コンクリート　SPK25040157　単第0 -0015　表

無筋・鉄筋構造物 18-8-40BB　バックホウ(クレーン機能付)打設　1　m3　当り

機械構成比: 3.50%　労務構成比: 34.96%　材料構成比: 61.54%　市場単価構成比: 0.00%　標準単価: 36,531.00000

| 代表機労材規格(積算地区) | 構成比 | 単価(積算地区) | 代表機労材規格(東京地区) | 単価(東京地区) | 備考 |
|---|---|---|---|---|---|
| <賃>バックホウ(クローラ型クレーン機能付)<br>山積0.8m3(平積0.6)吊能力2.9t<br>排1～3,2011,2014 | 3.31% | | バックホウ<br>[クローラ型クレーン付]<br>排ガス型(第2次)山積0.8m3吊2.9t | | KTPC00006<br>KTPT00006 |
| その他(機械) | | | その他(機械) | | EK009 |
| 特殊作業員 | 10.07% | | 特殊作業員 | | RTPC00001<br>RTPT00001 |
| 普通作業員 | 9.38% | | 普通作業員 | | RTPC00002<br>RTPT00002 |
| 土木一般世話役 | 7.04% | | 土木一般世話役 | | RTPC00009<br>RTPT00009 |
| 運転手(特殊) | 6.40% | | 運転手(特殊) | | RTPC00006<br>RTPT00006 |
| その他(労務) | | | その他(労務) | | ER009 |
| レディーミクストコンクリート指定品<br>呼び強度18,スランプ8,粗骨材40<br>W/C(60%),種別(高炉) | 59.80% | | 生コンクリート<br>高炉 24-12-25(20) W/C 55% | | TTPCD0010<br>TTPT00343 |
| 軽油<br>パトロール給油,2～4KL積載車給油 | 1.65% | | 軽油パトロール給油 | | TTPC00013<br>TTPT00013 |

# 施工単価表



コンクリート　SPK25040157　単第0 -0015　表

無筋・鉄筋構造物 18-8-40BB　バックホウ(クレーン機能付)打設　1　m3　当り

機械構成比: 3.50%　労務構成比: 34.96%　材料構成比: 61.54%　市場単価構成比: 0.00%　標準単価: 36,531.00000

| 代表機労材規格(積算地区) | 構成比 | 単価(積算地区) | 代表機労材規格(東京地区) | 単価(東京地区) | 備考 |
|---|---|---|---|---|---|
| その他(材料) | | | その他(材料) | | EZ009 |
| 積算単価 | | | 積算単価 | | E9999 |
| A=1 無筋・鉄筋構造物<br>C=2 18-8-40BB<br>J=2 小型車割増有 | | | B=2 バックホウ(クレーン機能付)打設<br>F=2 一般養生<br>K=1 -(全ての費用) | | |
| | | | | | |
| | | | | | |
| | | | | | |
| | | | | | |
| | | | | | |
| | | | | | |

# 施工単価表



均しコンクリート　SPK25040157　単第0 -0016　表

無筋・鉄筋構造物 18-8-25(20)BB　バックホウ(クレーン機能付)打設　1　m3　当り

機械構成比: 3.50%　労務構成比: 34.96%　材料構成比: 61.54%　市場単価構成比: 0.00%　標準単価: 36,531.00000

| 代表機労材規格(積算地区) | 構成比 | 単価(積算地区) | 代表機労材規格(東京地区) | 単価(東京地区) | 備考 |
|---|---|---|---|---|---|
| <賃>バックホウ(クローラ型クレーン機能付)<br>山積0.8m3(平積0.6)吊能力2.9t<br>排1～3,2011,2014 | 3.31% | | バックホウ<br>[クローラ型クレーン付]<br>排ガス型(第2次)山積0.8m3吊2.9t | | KTPC00006<br>KTPT00006 |
| その他(機械) | | | その他(機械) | | EK009 |
| 特殊作業員 | 10.07% | | 特殊作業員 | | RTPC00001<br>RTPT00001 |
| 普通作業員 | 9.38% | | 普通作業員 | | RTPC00002<br>RTPT00002 |
| 土木一般世話役 | 7.04% | | 土木一般世話役 | | RTPC00009<br>RTPT00009 |
| 運転手(特殊) | 6.40% | | 運転手(特殊) | | RTPC00006<br>RTPT00006 |
| その他(労務) | | | その他(労務) | | ER009 |
| レディーミクストコンクリート指定品<br>呼び強度18,スランプ8,粗骨材20(25)<br>W/C(60%),種別(高炉) | 59.80% | | 生コンクリート<br>高炉 24-12-25(20) W/C 55% | | TTPC00003<br>TTPT00343 |
| 軽油<br>パトロール給油,2～4KL積載車給油 | 1.65% | | 軽油パトロール給油 | | TTPC00013<br>TTPT00013 |

# 施工単価表



均しコンクリート　SPK25040157　単第0 -0016　表

無筋・鉄筋構造物 18-8-25(20)BB　バックホウ(クレーン機能付)打設　1　m3　当り

機械構成比: 3.50%　労務構成比: 34.96%　材料構成比: 61.54%　市場単価構成比: 0.00%　標準単価: 36,531.00000

| 代表機労材規格(積算地区) | 構成比 | 単価(積算地区) | 代表機労材規格(東京地区) | 単価(東京地区) | 備考 |
|---|---|---|---|---|---|
| その他(材料) | | | その他(材料) | | EZ009 |
| 積算単価 | | | 積算単価 | | E9999 |
| A=1 無筋・鉄筋構造物<br>C=3 18-8-25(20)BB<br>J=2 小型車割増有 | | | B=2 バックホウ(クレーン機能付)打設<br>F=2 一般養生<br>K=1 -(全ての費用) | | |
| | | | | | |
| | | | | | |
| | | | | | |
| | | | | | |
| | | | | | |
| | | | | | |

# 施工単価表



基礎砕石　SPK25040034　単第0 -0017　表

砕石の厚さ22.5cmを超え27.5cm以下　RC-40　1　m2　当り

機械構成比:　4.91%　労務構成比:　72.16%　材料構成比:　22.93%　市場単価構成比:　0.00%　標準単価:　1,959.70000

| 代表機労材規格(積算地区) | 構成比 | 単価(積算地区) | 代表機労材規格(東京地区) | 単価(東京地区) | 備考 |
|---|---|---|---|---|---|
| <賃>バックホウ(クローラ型)<br>山積0.8m3(平積0.6)<br>排1～3,2011,2014 | 4.88% | | バックホウ<br>クローラ型<br>山積0.8m3(平積0.6m3) | | KTPC00018<br>KTPT00018 |
| その他(機械) | | | その他(機械) | | EK009 |
| 普通作業員 | 34.69% | | 普通作業員 | | RTPC00002<br>RTPT00002 |
| 特殊作業員 | 14.64% | | 特殊作業員 | | RTPC00001<br>RTPT00001 |
| 運転手(特殊) | 13.59% | | 運転手(特殊) | | RTPC00006<br>RTPT00006 |
| 土木一般世話役 | 8.74% | | 土木一般世話役 | | RTPC00009<br>RTPT00009 |
| その他(労務) | | | その他(労務) | | ER009 |
| 再生クラッシャラン<br>40～0mm | 18.36% | | 再生クラッシャーラン<br>RC-40 | | TTPC00008<br>TTPT00008 |
| 軽油<br>パトロール給油,2～4KL積載車給油 | 4.54% | | 軽油パトロール給油 | | TTPC00013<br>TTPT00013 |

# 施工単価表



基礎砕石　SPK25040034　単第0 -0017　表

砕石の厚さ22.5cmを超え27.5cm以下　RC-40　1　m2　当り

機械構成比:　4.91%　労務構成比:　72.16%　材料構成比:　22.93%　市場単価構成比:　0.00%　標準単価:　1,959.70000

| 代表機労材規格(積算地区) | 構成比 | 単価(積算地区) | 代表機労材規格(東京地区) | 単価(東京地区) | 備考 |
|---|---|---|---|---|---|
| その他(材料) | | | その他(材料) | | EZ009 |
| 積算単価 | | | 積算単価 | | EP001 |
| A=6　砕石の厚さ22.5cmを超え27.5cm以下<br>D=1　-(全ての費用) | | | B=1　RC-40 | | |
| | | | | | |
| | | | | | |
| | | | | | |
| | | | | | |
| | | | | | |
| | | | | | |

# 施工単価表



型枠　SPK25040159　単第0 -0018　表

一般型枠　均しコンクリート　1　m2　当り

機械構成比: 0.00%　労務構成比: 100.00%　材料構成比: 0.00%　市場単価構成比: 0.00%　標準単価 : 5,104.70000

| 代表機労材規格(積算地区) | 構成比 | 単価(積算地区) | 代表機労材規格(東京地区) | 単価(東京地区) | 備考 |
|---|---|---|---|---|---|
| 型わく工 | 58.78% | | 型わく工 | | RTPC00010<br>RTPT00010 |
| 普通作業員 | 19.90% | | 普通作業員 | | RTPC00002<br>RTPT00002 |
| 土木一般世話役 | 6.07% | | 土木一般世話役 | | RTPC00009<br>RTPT00009 |
| その他(労務) | | | その他(労務) | | ER009 |
| 積算単価 | | | 積算単価 | | EP001 |
| A=1　一般型枠<br>C=1　-(全ての費用) | | | B=5　均しコンクリート | | |
| | | | | | |
| | | | | | |
| | | | | | |

# 施工単価表



ボックスカルバート スライドレール敷設工　V0001　単第0 -0019　表

10　m　当り

| 名称・規格など | 数量 | 単位 | 単価 | 金額 | 備考 |
|---|---|---|---|---|---|
| 土木一般世話役 | 0.15 | 人 | | | |
| 溶接工 | 0.6 | 人 | | | |
| 普通作業員 | 0.3 | 人 | | | |
| 諸雑費 | 5 | % | | | #09 |
| ＊＊＊　合計　＊＊＊ | 10 | m | | | |
| ＊＊＊　単位当たり　＊＊＊ | 1 | m | | | |
| | | | | | |
| | | | | | |
| | | | | | |
| | | | | | |
| | | | | | |
| | | | | | |

# 施工単価表



ボックスカルバート 据付工（マルチスライ　V0002　単第0 -0020　表

10　m　当り

| 名称・規格など | 数量 | 単位 | 単価 | 金額 | 備考 |
|---|---|---|---|---|---|
| 土木一般世話役 | 4.6 | 人 | | | |
| 特殊作業員 | 3 | 人 | | | |
| 普通作業員 | 10 | 人 | | | |
| ラフテレーンクレーン25t吊作業料金<br>オペレーター付、低騒音、排ガス2014<br>物価本掲載単価（長期割引なし） | 0.5 | 台・日 | | | |
| 小型バックホウ(クローラ型)<br>標準型・排2<br>山積0.08/平積0.06m3 | 0.5 | 日 | | | |
| 諸雑費 | 6 | % | | | #09 |
| ＊＊＊　合計　＊＊＊ | 10 | m | | | |
| ＊＊＊　単位当たり　＊＊＊ | 1 | m | | | |
| | | | | | |
| | | | | | |
| | | | | | |
| | | | | | |

# 施工単価表



ボックスカルバート材料費　V0004　単第0 -0021　表

1　式　当り

| 名称・規格など | 数量 | 単位 | 単価 | 金額 | 備考 |
|---|---|---|---|---|---|
| ボックスカルバート　2500x1200 T-25 特配<br>L-1000（直線部） | 9 | 本 | | | |
| ボックスカルバート　2500x1200 T-25 特配<br>LM- 614 箱 差筋D13x52本（下流端） | 1 | 本 | | | |
| ボックスカルバート　2500x1200 T-25 特配<br>LM- 785/1053 箱　フランジ（NO.3,5,7） | 3 | 本 | | | |
| ボックスカルバート　2500x1200 T-25 特配<br>LO-1053/ 785 箱　フランジ（NO.2,4,6,8） | 4 | 本 | | | |
| ボックスカルバート　2500x1200 T-25 特配<br>LMO-785/1053 箱　フランジ（上流端） | 1 | 本 | | | |
| ボックスカルバート　PC鋼より線<br>φ15.2mm | 71.2 | m | | | |
| ボックスカルバート　PC鋼より線定着金具<br>φ15.2mm用 | 32 | 組 | | | |
| ボックスカルバート基礎工　ソリ鋼材<br>100x75x10x400（下流端） | 2 | 本 | | | |
| ボックスカルバート基礎工　ソリ鋼材<br>100x75x10x500（曲線部内側） | 8 | 本 | | | |
| ボックスカルバート基礎工　ソリ鋼材<br>100x75x10x700（曲線部外側+直線部） | 26 | 本 | | | |
| ボックスカルバート基礎工　枕木アングル<br>50x50x6 | 170 | kg | | | |
| ボックスカルバート基礎工　鉄筋<br>D13 L500 | 24 | 本 | | | |

# 施工単価表



ボックスカルバート材料費　　V0004　　単第0 -0021　表

1　式　当り

| 名称・規格など | 数量 | 単位 | 単価 | 金額 | 備考 |
|---|---|---|---|---|---|
| ボックスカルバート基礎工　軌道レール<br>125x75x7（直線部） | 258 | kg | | | |
| ボックスカルバート基礎工　軌道レール<br>300x12（曲線部） | 475 | kg | | | |
| ボックスカルバート基礎工　クローム鋼球<br>7/16インチ | 73 | kg | | | |
| ボックスカルバート基礎工　丸鋼<br>φ6（曲線部+直線部） | 17 | kg | | | |
| ボックスカルバート基礎工　丸鋼<br>φ25（曲線部） | 232 | kg | | | |
| ボックスカルバート基礎工　専用粘着剤　コ<br>2.5kg/缶 | 3 | 缶 | | | |
| ＊＊＊　単位当たり　＊＊＊ | 1 | 式 | | | |
| | | | | | |
| | | | | | |
| | | | | | |
| | | | | | |
| | | | | | |

# 施工単価表



グラウト注入(アンカー)　　SPK25040108　　単第0 -0022　表

セメントの使用量:1m3当り1,230kg

1　m3　当り

機械構成比:　0.00%　労務構成比:　53.90%　材料構成比:　46.10%　市場単価構成比:　0.00%　標準単価：　64,422.00000

| 代表機労材規格(積算地区) | 構成比 | 単価(積算地区) | 代表機労材規格(東京地区) | 単価(東京地区) | 備考 |
|---|---|---|---|---|---|
| 普通作業員 | 20.24% | | 普通作業員 | | RTPC00002<br>RTPT00002 |
| 土木一般世話役 | 12.33% | | 土木一般世話役 | | RTPC00009<br>RTPT00009 |
| 特殊作業員 | 11.26% | | 特殊作業員 | | RTPC00001<br>RTPT00001 |
| その他(労務) | | | その他(労務) | | ER009 |
| セメント(袋)<br>普通ポルトランド<br>25kg/袋 | 46.10% | | 普通ポルトランドセメント<br>25kg袋入 | | TTPC00062<br>TTPT00062 |
| 積算単価 | | | 積算単価 | | EP001 |
| | | | | | |
| | | | | | |
| | | | | | |

# 施工単価表



暗渠排水管　SPK25040093　単第0 -0023　表

撤去 直管 50～150mm　1　m　当り

機械構成比: 0.00%　労務構成比: 100.00%　材料構成比: 0.00%　市場単価構成比: 0.00%　標準単価: 214.40000

| 代表機労材規格(積算地区) | 構成比 | 単価(積算地区) | 代表機労材規格(東京地区) | 単価(東京地区) | 備考 |
|---|---|---|---|---|---|
| 普通作業員 | 71.09% | | 普通作業員 | | RTPC00002<br>RTPT00002 |
| 土木一般世話役 | 28.91% | | 土木一般世話役 | | RTPC00009<br>RTPT00009 |
| 積算単価 | | | 積算単価 | | E9999 |
| A=2 撤去<br>C=1 50～150mm | | | B=1 直管<br>I=1 -(全ての費用) | | |
| | | | | | |
| | | | | | |
| | | | | | |
| | | | | | |
| | | | | | |

# 施工単価表



暗渠排水管　SPK25040093　単第0 -0024　表

据付 直管 50～150mm　硬質ポリ塩化ビニル管 VU 呼び径50mm　1　m　当り

機械構成比: 0.00%　労務構成比: 51.18%　材料構成比: 48.82%　市場単価構成比: 0.00%　標準単価: 837.85000

| 代表機労材規格(積算地区) | 構成比 | 単価(積算地区) | 代表機労材規格(東京地区) | 単価(東京地区) | 備考 |
|---|---|---|---|---|---|
| 普通作業員 | 36.39% | | 普通作業員 | | RTPC00002<br>RTPT00002 |
| 土木一般世話役 | 14.79% | | 土木一般世話役 | | RTPC00009<br>RTPT00009 |
| 薄肉管(VU)(JISK6741)PE<br>呼び径50(60×1.8) | 48.82% | | 暗渠排水管 直管<br>呼び径75mm ポリエチレン吸水管 | | TTPCD0399<br>TTPT00188 |
| 積算単価 | | | 積算単価 | | E9999 |
| A=1 据付<br>C=1 50～150mm<br>G=1 - | | | B=1 直管<br>D=57 硬質ポリ塩化ビニル管 VU 呼び径50mm<br>I=1 -(全ての費用) | | |
| | | | | | |
| | | | | | |
| | | | | | |
| | | | | | |

# 施工単価表



暗渠排水管　SPK25040093　単第0 -0025　表

据付 直管 50～150mm　硬質ポリ塩化ビニル管 VU 呼び径100mm　1　m　当り

機械構成比: 0.00%　労務構成比: 51.18%　材料構成比: 48.82%　市場単価構成比: 0.00%　標準単価: 837.85000

| 代表機労材規格(積算地区) | 構成比 | 単価(積算地区) | 代表機労材規格(東京地区) | 単価(東京地区) | 備考 |
|---|---|---|---|---|---|
| 普通作業員 | 36.39% | | 普通作業員 | | RTPC00002<br>RTPT00002 |
| 土木一般世話役 | 14.79% | | 土木一般世話役 | | RTPC00009<br>RTPT00009 |
| 薄肉管(VU)(JISK6741)PE<br>呼び径100(114×3.1) | 48.82% | | 暗渠排水管 直管<br>呼び径75mm ポリエチレン吸水管 | | TTPCD0402<br>TTPT00188 |
| 積算単価 | | | 積算単価 | | E9999 |
| A=1 据付<br>C=1 50～150mm<br>G=1 - | | | B=1 直管<br>D=60 硬質ポリ塩化ビニル管 VU 呼び径100mm<br>I=1 -(全ての費用) | | |
| | | | | | |
| | | | | | |
| | | | | | |
| | | | | | |

# 施工単価表



コンクリート削孔(コンクリート穿孔機)　SPK25040116　単第0 -0026　表

削孔径60mm以上64mm未満　削孔深さ200mm以上400mm未満　1　孔　当り

機械構成比: 3.36%　労務構成比: 71.80%　材料構成比: 24.84%　市場単価構成比: 0.00%　標準単価: 6,397.10000

| 代表機労材規格(積算地区) | 構成比 | 単価(積算地区) | 代表機労材規格(東京地区) | 単価(東京地区) | 備考 |
|---|---|---|---|---|---|
| コンクリート穿孔機<br>電動式コアボーリングマシン<br>簡易仕様型最大穿孔径φ25cm | 1.78% | | コンクリート穿孔機<br>電動式コアボーリングマシン<br>簡易仕様型最大穿孔径φ25cm | | MTPC00093<br>MTPT00093 |
| <賃>発動発電機(ガソリン発電機)<br>定格容量3kVA<br>低騒音 | 1.02% | | <賃>発動発電機(ガソリン発電機)<br>定格容量3kVA<br>低騒音 | | KTPC00042<br>KTPT00042 |
| その他(機械) | | | その他(機械) | | EK009 |
| 特殊作業員 | 42.53% | | 特殊作業員 | | RTPC00001<br>RTPT00001 |
| 普通作業員 | 11.51% | | 普通作業員 | | RTPC00002<br>RTPT00002 |
| 土木一般世話役 | 5.81% | | 土木一般世話役 | | RTPC00009<br>RTPT00009 |
| その他(労務) | | | その他(労務) | | ER009 |
| ダイヤモンドビット<br>外径64.7mm,一般用<br>コンクリート削孔用 | 21.39% | | ダイヤモンドビット<br>φ64.7mm | | TTPC00232<br>TTPT00232 |
| ガソリン,レギュラー<br>スタンド渡し,スタンド給油 | 2.88% | | ガソリンレギュラースタンド | | TTPC00014<br>TTPT00014 |

# 施工単価表



コンクリート削孔(コンクリート穿孔機)　SPK25040116　単第0 -0026　表

削孔径60mm以上64mm未満　削孔深さ200mm以上400mm未満　1　孔　当り

機械構成比:　3.36%　労務構成比:　71.80%　材料構成比:　24.84%　市場単価構成比:　0.00%　標準単価:　6,397.10000

| 代表機労材規格(積算地区) | 構成比 | 単価(積算地区) | 代表機労材規格(東京地区) | 単価(東京地区) | 備考 |
|---|---|---|---|---|---|
| その他(材料) | | | その他(材料) | | EZ009 |
| 積算単価 | | | 積算単価 | | EP001 |
| A=1　削孔径60mm以上64mm未満 | | | B=2　削孔深さ200mm以上400mm未満 | | |
| | | | | | |
| | | | | | |
| | | | | | |
| | | | | | |
| | | | | | |
| | | | | | |

# 施工単価表



コンクリート削孔(コンクリート穿孔機)　SPK25040116　単第0 -0027　表

削孔径110mm以上128mm未満　削孔深さ200mm以上400mm以下　1　孔　当り

機械構成比:　2.81%　労務構成比:　60.01%　材料構成比:　37.18%　市場単価構成比:　0.00%　標準単価:　7,652.60000

| 代表機労材規格(積算地区) | 構成比 | 単価(積算地区) | 代表機労材規格(東京地区) | 単価(東京地区) | 備考 |
|---|---|---|---|---|---|
| コンクリート穿孔機<br>電動式コアボーリングマシン<br>簡易仕様型最大穿孔径φ25cm | 1.49% | | コンクリート穿孔機<br>電動式コアボーリングマシン<br>簡易仕様型最大穿孔径φ25cm | | MTPC00093<br>MTPT00093 |
| <賃>発動発電機(ガソリン発電機)<br>定格容量3kVA<br>低騒音 | 0.85% | | <賃>発動発電機(ガソリン発電機)<br>定格容量3kVA<br>低騒音 | | KTPC00042<br>KTPT00042 |
| その他(機械) | | | その他(機械) | | EK009 |
| 特殊作業員 | 35.54% | | 特殊作業員 | | RTPC00001<br>RTPT00001 |
| 普通作業員 | 9.62% | | 普通作業員 | | RTPC00002<br>RTPT00002 |
| 土木一般世話役 | 4.86% | | 土木一般世話役 | | RTPC00009<br>RTPT00009 |
| その他(労務) | | | その他(労務) | | ER009 |
| ダイヤモンドビット<br>外径128.5mm,一般用<br>コンクリート削孔用 | 34.29% | | ダイヤモンドビット<br>外径128.5mm,一般用<br>コンクリート削孔用 | | TTPC00260<br>TTPT00260 |
| ガソリン,レギュラー<br>スタンド渡し,スタンド給油 | 2.41% | | ガソリンレギュラースタンド | | TTPC00014<br>TTPT00014 |

# 施工単価表



コンクリート削孔(コンクリート穿孔機)　SPK25040116　単第0 -0027　表

削孔径110mm以上128mm未満　削孔深さ200mm以上400mm以下　1　孔　当り

機械構成比:　2.81%　労務構成比:　60.01%　材料構成比:　37.18%　市場単価構成比:　0.00%　標準単価:　7,652.60000

| 代表機労材規格(積算地区) | 構成比 | 単価(積算地区) | 代表機労材規格(東京地区) | 単価(東京地区) | 備考 |
|---|---|---|---|---|---|
| その他(材料) | | | その他(材料) | | EZ009 |
| 積算単価 | | | 積算単価 | | EP001 |
| A=6　削孔径110mm以上128mm未満 | | | B=6　削孔深さ200mm以上400mm以下 | | |
| | | | | | |
| | | | | | |
| | | | | | |
| | | | | | |
| | | | | | |
| | | | | | |

# 施工単価表



鉄筋工　SS000099　単第0 -0028　表

SD345_D13　一般構造物 [規]10t未満　1　t　当り

| 名称・規格など | 数量 | 単位 | 単価 | 金額 | 備考 |
|---|---|---|---|---|---|
| 加工・組立【手間のみ】<br>一般構造物 | 1.000 | t | | | |
| 異形棒鋼<JISG3112><br>SD345,D13<br>単位質量0.995kg/m | 1.030 | t | | | 1*1.03 |
| 諸雑費 | 1 | 式 | | | |
| ＊＊＊　単位当たり　＊＊＊ | 1 | t | | | |
| A=1　－<br>D=1　一般構造物<br>F=2　[規]10t未満 | | | B=5　SD345_D13<br>E=1　－<br>H=1　－ | | |
| I=1　－<br>K=1　－ | | | J=1　－ | | |
| | | | | | |
| | | | | | |
| | | | | | |
| | | | | | |
| | | | | | |
| | | | | | |

# 施工単価表



手摺先行型枠組・単管・単管傾斜足場　S0380　単第0 -0029　表

手摺先行型枠組足場　100　掛m2　当り

| 名称・規格など | 数量 | 単位 | 単価 | 金額 | 備考 |
|---|---|---|---|---|---|
| 土木一般世話役 | 1.600 | 人 | | | |
| とび工 | 7.000 | 人 | | | |
| 普通作業員 | 1.300 | 人 | | | |
| <作>ラフテレーンクレーン(油圧伸縮ジブ型)<br>25t吊,オペレータ付<br>排1～3,2011,2014 | 1.400 | 日 | | | |
| 諸雑費 | 34 | % | | | #09 |
| ＊＊＊　合計　＊＊＊ | 100 | 掛m2 | | | |
| ＊＊＊　単位当たり　＊＊＊ | 1 | 掛m2 | | | |
| A=1　手摺先行型枠組足場<br>C=0　潮待割増 | | | B=1　安全ネットを設置しない | | |
| | | | | | |
| | | | | | |
| | | | | | |
| | | | | | |

# 施工単価表



手摺先行型枠組・単管・単管傾斜足場　S0380　単第0 -0030　表

単管傾斜足場　100　掛m2　当り

| 名称・規格など | 数量 | 単位 | 単価 | 金額 | 備考 |
|---|---|---|---|---|---|
| 土木一般世話役 | 1.500 | 人 | | | |
| とび工 | 4.500 | 人 | | | |
| 普通作業員 | 2.700 | 人 | | | |
| <作>ラフテレーンクレーン(油圧伸縮ジブ型)<br>25t吊,オペレータ付<br>排1～3,2011,2014 | 0.800 | 日 | | | |
| 諸雑費 | 33 | % | | | #09 |
| ＊＊＊　合計　＊＊＊ | 100 | 掛m2 | | | |
| ＊＊＊　単位当たり　＊＊＊ | 1 | 掛m2 | | | |
| A=3　単管傾斜足場<br>C=0　潮待割増 | | | B=1　安全ネットを設置しない | | |
| | | | | | |
| | | | | | |
| | | | | | |
| | | | | | |

# 施工単価表



コンクリート　SPK25040157　単第0 -0031　表

小型構造物 18-8-40BB　人力打設　1　m3　当り

機械構成比: 0.00%　労務構成比: 41.15%　材料構成比: 58.85%　市場単価構成比: 0.00%　標準単価: 36,756.00000

| 代表機労材規格(積算地区) | 構成比 | 単価(積算地区) | 代表機労材規格(東京地区) | 単価(東京地区) | 備考 |
|---|---|---|---|---|---|
| 普通作業員 | 22.25% | | 普通作業員 | | RTPC00002<br>RTPT00002 |
| 土木一般世話役 | 9.19% | | 土木一般世話役 | | RTPC00009<br>RTPT00009 |
| 特殊作業員 | 7.69% | | 特殊作業員 | | RTPC00001<br>RTPT00001 |
| その他(労務) | | | その他(労務) | | ER009 |
| レディーミクストコンクリート指定品<br>呼び強度18,スランプ8,粗骨材40<br>W/C(60%),種別(高炉) | 58.85% | | 生コンクリート<br>高炉 24-12-25(20) W/C 55% | | TTPCD0010<br>TTPT00343 |
| 積算単価 | | | 積算単価 | | E9999 |
| A=2 小型構造物<br>C=2 18-8-40BB<br>H=2 現場内小運搬無し<br>K=1 -(全ての費用) | | | B=3 人力打設<br>F=2 一般養生<br>J=2 小型車割増有 | | |
| | | | | | |
| | | | | | |

# 施工単価表



目地板　SPK25040118　単第0 -0032　表

1工事当り使用量30m2未満　瀝青繊維質目地板t=20mm　1　m2　当り

機械構成比: 0.00%　労務構成比: 64.40%　材料構成比: 35.60%　市場単価構成比: 0.00%　標準単価: 4,077.30000

| 代表機労材規格(積算地区) | 構成比 | 単価(積算地区) | 代表機労材規格(東京地区) | 単価(東京地区) | 備考 |
|---|---|---|---|---|---|
| 普通作業員 | 47.36% | | 普通作業員 | | RTPC00002<br>RTPT00002 |
| 土木一般世話役 | 16.72% | | 土木一般世話役 | | RTPC00009<br>RTPT00009 |
| その他(労務) | | | その他(労務) | | ER009 |
| 目地板<br>瀝青繊維質板<br>厚20mm | 35.60% | | 瀝青繊維質目地板<br>厚さ10mm | | TTPCD0150<br>TTPT00199 |
| 積算単価 | | | 積算単価 | | EP001 |
| A=1 1工事当り使用量30m2未満 | | | B=6 瀝青繊維質目地板t=20mm | | |
| | | | | | |
| | | | | | |
| | | | | | |

# 施工単価表



基礎砕石　SPK25040034　単第0 -0033　表

砕石の厚さ12.5cmを超え17.5cm以下　RC-40　1　m2　当り

機械構成比:　5.04%　労務構成比:　74.10%　材料構成比:　20.86%　市場単価構成比:　0.00%　標準単価:　1,335.60000

| 代表機労材規格(積算地区) | 構成比 | 単価(積算地区) | 代表機労材規格(東京地区) | 単価(東京地区) | 備考 |
|---|---|---|---|---|---|
| <賃>バックホウ(クローラ型)<br>山積0.8m3(平積0.6)<br>排1～3,2011,2014 | 5.01% | | バックホウ<br>クローラ型<br>山積0.8m3(平積0.6m3) | | KTPC00018<br>KTPT00018 |
| その他(機械) | | | その他(機械) | | EK009 |
| 普通作業員 | 35.62% | | 普通作業員 | | RTPC00002<br>RTPT00002 |
| 特殊作業員 | 15.04% | | 特殊作業員 | | RTPC00001<br>RTPT00001 |
| 運転手(特殊) | 13.95% | | 運転手(特殊) | | RTPC00006<br>RTPT00006 |
| 土木一般世話役 | 8.98% | | 土木一般世話役 | | RTPC00009<br>RTPT00009 |
| その他(労務) | | | その他(労務) | | ER009 |
| 再生クラッシャラン<br>40～0mm | 16.17% | | 再生クラッシャーラン<br>RC-40 | | TTPC00008<br>TTPT00008 |
| 軽油<br>パトロール給油,2～4KL積載車給油 | 4.66% | | 軽油パトロール給油 | | TTPC00013<br>TTPT00013 |

# 施工単価表



基礎砕石　SPK25040034　単第0 -0033　表

砕石の厚さ12.5cmを超え17.5cm以下　RC-40　1　m2　当り

機械構成比:　5.04%　労務構成比:　74.10%　材料構成比:　20.86%　市場単価構成比:　0.00%　標準単価:　1,335.60000

| 代表機労材規格(積算地区) | 構成比 | 単価(積算地区) | 代表機労材規格(東京地区) | 単価(東京地区) | 備考 |
|---|---|---|---|---|---|
| その他(材料) | | | その他(材料) | | EZ009 |
| 積算単価 | | | 積算単価 | | EP001 |
| A=3　砕石の厚さ12.5cmを超え17.5cm以下<br>D=1　-(全ての費用) | | | B=1　RC-40 | | |
| | | | | | |
| | | | | | |
| | | | | | |
| | | | | | |
| | | | | | |
| | | | | | |

# 施工単価表



PC床版据付工　　V0003　　単第0 -0034　表

750～1000kg　　1　枚　当り

| 名称・規格など | 数量 | 単位 | 単価 | 金額 | 備考 |
|---|---|---|---|---|---|
| 土木一般世話役 | 0.026 | 人 | | | |
| 特殊作業員 | 0.026 | 人 | | | |
| 普通作業員 | 0.105 | 人 | | | |
| ラフテレーンクレーン25t吊作業料金<br>オペレーター付、低騒音、排ガス2014<br>物価本掲載単価（長期割引なし） | 0.026 | 台・日 | | | |
| 諸雑費 | 1 | 式 | | | |
| ＊＊＊　単位当たり　＊＊＊ | 1 | 枚 | | | |
| | | | | | |
| | | | | | |
| | | | | | |
| | | | | | |
| | | | | | |
| | | | | | |

# 施工単価表



下層路盤(車道・路肩部)　　SPK25040235　　単第0 -0035　表

全仕上り厚100mm 1層施工　　RC-40　　1　m2　当り

機械構成比:　5.72%　労務構成比:　18.33%　材料構成比:　75.95%　市場単価構成比:　0.00%　標準単価：　1,289.30000

| 代表機労材規格(積算地区) | 構成比 | 単価(積算地区) | 代表機労材規格(東京地区) | 単価(東京地区) | 備考 |
|---|---|---|---|---|---|
| モータグレーダ<br>土工用・排2014<br>ブレード幅3.1m | 3.95% | | モータグレーダ<br>土工用・排2014<br>ブレード幅3.1m | | MTPC00176<br>MTPT00176 |
| <賃>ロードローラ(マカダム)<br>質量10～12t<br>排出ガス対策型(第1,2次基準値) | 0.49% | | ロードローラ<br>[マカダム]質量10t～12t | | KTPC00047<br>KTPT00047 |
| <賃>タイヤローラ<br>質量13～14t<br>排出ガス対策型(2014年規制)普通・超低騒音 | 0.49% | | <賃>タイヤローラ<br>質量13～14t | | KTPC00074<br>KTPT00074 |
| その他(機械) | | | その他(機械) | | EK009 |
| 運転手(特殊) | 8.06% | | 運転手(特殊) | | RTPC00006<br>RTPT00006 |
| 普通作業員 | 2.95% | | 普通作業員 | | RTPC00002<br>RTPT00002 |
| 特殊作業員 | 2.63% | | 特殊作業員 | | RTPC00001<br>RTPT00001 |
| 土木一般世話役 | 2.16% | | 土木一般世話役 | | RTPC00009<br>RTPT00009 |
| その他(労務) | | | その他(労務) | | ER009 |

# 施工単価表



下層路盤(車道・路肩部)　SPK25040235　単第0 -0035　表

全仕上り厚100mm 1層施工　RC-40　1　m2　当り

機械構成比: 5.72%　労務構成比: 18.33%　材料構成比: 75.95%　市場単価構成比: 0.00%　標準単価: 1,289.30000

| 代表機労材規格(積算地区) | 構成比 | 単価(積算地区) | 代表機労材規格(東京地区) | 単価(東京地区) | 備考 |
|---|---|---|---|---|---|
| 再生クラッシャラン<br>40～0mm | 74.21% | | クラッシャラン<br>40～0mm<br>[標準数量]全仕上り厚150mm | | TTPC00008<br>TTPT00346 |
| 軽油<br>パトロール給油,2～4KL積載車給油 | 1.50% | | 軽油パトロール給油 | | TTPC00013<br>TTPT00013 |
| その他(材料) | | | その他(材料) | | EZ009 |
| 積算単価 | | | 積算単価 | | E9999 |
| A=100　全仕上り厚(mm)<br>D=1　-(全ての費用) | | | B=4　RC-40 | | |
| | | | | | |
| 【路盤材単価】<br>全仕上り厚(mm)/1000*路盤材単価(円)<br>全仕上り厚(mm):100.000(mm) | | | | | |
| | | | | | |
| | | | | | |

# 施工単価表



上層路盤(車道・路肩部)　SPK25040237　単第0 -0036　表

RM-30　全仕上り厚100mm 1層施工　1　m2　当り

機械構成比: 11.57%　労務構成比: 37.08%　材料構成比: 51.35%　市場単価構成比: 0.00%　標準単価: 637.83000

| 代表機労材規格(積算地区) | 構成比 | 単価(積算地区) | 代表機労材規格(東京地区) | 単価(東京地区) | 備考 |
|---|---|---|---|---|---|
| モータグレーダ<br>土工用・排2014<br>ブレード幅3.1m | 7.99% | | モータグレーダ<br>土工用・排2014<br>ブレード幅3.1m | | MTPC00176<br>MTPT00176 |
| <賃>ロードローラ(マカダム)<br>質量10～12t<br>排出ガス対策型(第1,2次基準値) | 1.00% | | ロードローラ<br>[マカダム]質量10t～12t | | KTPC00047<br>KTPT00047 |
| <賃>タイヤローラ<br>質量13～14t<br>排出ガス対策型(2014年規制)普通・超低騒音 | 0.99% | | <賃>タイヤローラ<br>質量13～14t | | KTPC00074<br>KTPT00074 |
| その他(機械) | | | その他(機械) | | EK009 |
| 運転手(特殊) | 16.31% | | 運転手(特殊) | | RTPC00006<br>RTPT00006 |
| 普通作業員 | 5.97% | | 普通作業員 | | RTPC00002<br>RTPT00002 |
| 特殊作業員 | 5.32% | | 特殊作業員 | | RTPC00001<br>RTPT00001 |
| 土木一般世話役 | 4.37% | | 土木一般世話役 | | RTPC00009<br>RTPT00009 |
| その他(労務) | | | その他(労務) | | ER009 |

# 施工単価表



上層路盤(車道・路肩部)　SPK25040237　単第0 -0036　表

RM-30　全仕上り厚100mm 1層施工　1　m2　当り

機械構成比: 11.57%　労務構成比: 37.08%　材料構成比: 51.35%　市場単価構成比: 0.00%　標準単価: 637.83000

| 代表機労材規格(積算地区) | 構成比 | 単価(積算地区) | 代表機労材規格(東京地区) | 単価(東京地区) | 備考 |
|---|---|---|---|---|---|
| 再生粒度調整砕石<br>30～0mm | 47.84% | | 再生粒度調整砕石<br>RM-40<br>[標準数量]全仕上り厚150mm | | TTPC00010<br>TTPT00357 |
| 軽油<br>パトロール給油,2～4KL積載車給油 | 3.03% | | 軽油パトロール給油 | | TTPC00013<br>TTPT00013 |
| その他(材料) | | | その他(材料) | | EZ009 |
| 積算単価 | | | 積算単価 | | E9999 |
| A=5　RM-30<br>H=1　-(全ての費用) | | | E=100　全仕上り厚(mm) | | |
| | | | | | |
| 【路盤材単価】<br>全仕上り厚(mm)/1000*路盤材単価(円)<br>全仕上り厚(mm):100.000(mm) | | | | | |
| | | | | | |
| | | | | | |

# 施工単価表



表層(車道・路肩部)　SPK25040244　単第0 -0037　表

平均幅員3.0m超　1層当り平均仕上厚50mm　1　m2　当り

機械構成比: 1.38%　労務構成比: 10.17%　材料構成比: 88.45%　市場単価構成比: 0.00%　標準単価: 1,808.70000

| 代表機労材規格(積算地区) | 構成比 | 単価(積算地区) | 代表機労材規格(東京地区) | 単価(東京地区) | 備考 |
|---|---|---|---|---|---|
| <賃>アスファルトフィニッシャ(ホイール型)<br>舗装幅2.3～6.0m<br>排出ガス対策型(第1,2次基準値)低騒音 | 0.88% | | アスファルトフィニッシャ<br>[ホイール型]<br>舗装幅2.3～6.0m | | KTPC00060<br>KTPT00060 |
| <賃>タイヤローラ<br>質量8～20t<br>排出ガス対策型(第1,2次基準値)低騒音 | 0.14% | | タイヤローラ<br>質量8～20t | | KTPC00007<br>KTPT00007 |
| <賃>ロードローラ(マカダム)<br>質量10～12t<br>排出ガス対策型(第1,2次基準値) | 0.13% | | ロードローラ<br>[マカダム]質量10t～12t | | KTPC00047<br>KTPT00047 |
| その他(機械) | | | その他(機械) | | EK009 |
| 普通作業員 | 3.66% | | 普通作業員 | | RTPC00002<br>RTPT00002 |
| 運転手(特殊) | 2.06% | | 運転手(特殊) | | RTPC00006<br>RTPT00006 |
| 特殊作業員 | 2.03% | | 特殊作業員 | | RTPC00001<br>RTPT00001 |
| 土木一般世話役 | 0.73% | | 土木一般世話役 | | RTPC00009<br>RTPT00009 |
| その他(労務) | | | その他(労務) | | ER009 |

# 施工単価表



表層(車道・路肩部)　SPK25040244　単第0 -0037　表

平均幅員3.0m超　1層当り平均仕上厚50mm　1　m2　当り

機械構成比: 1.38%　労務構成比: 10.17%　材料構成比: 88.45%　市場単価構成比: 0.00%　標準単価 : 1,808.70000

| 代表機労材規格(積算地区) | 構成比 | 単価(積算地区) | 代表機労材規格(東京地区) | 単価(東京地区) | 備考 |
|---|---|---|---|---|---|
| 再生加熱アスファルト混合物<br>再生密粒度(20) | 80.70% | | 密粒度As混合物(20)<br>[標準数量]平均仕上り厚50mm | | TTPCD0038<br>TTPT00284 |
| アスファルト乳剤(JISK2208)<br>アスファルト乳剤(浸透用)<br>PK-3プライムコート用 | 7.17% | | アスファルト乳剤(JISK2208)<br>アスファルト乳剤(浸透用)<br>PK-3プライムコート用 | | TTPC00026<br>TTPT00026 |
| 軽油<br>パトロール給油,2～4KL積載車給油 | 0.49% | | 軽油パトロール給油 | | TTPC00013<br>TTPT00013 |
| その他(材料) | | | その他(材料) | | EZ009 |
| 積算単価 | | | 積算単価 | | E9999 |
| A=4　平均幅員3.0m超<br>C=6　再生密粒度アスファルト混合物(20)<br>G=2　小型車割増有<br>I=1　-(全ての費用) | | | B=50　1層当り平均仕上り厚(mm)<br>E=2　PK-3<br>H=1　- | | |
| | | | | | |
| 【アスファルト混合物単価】<br>1層当り平均仕上り厚(mm)/1000*(アスファルト混合物単価(円)+各種割増合計値)<br>1層当り平均仕上り厚(mm):50.000(mm) | | | | | |
| | | | | | |

# 施工単価表



区画線設置(溶融式)　SDT00001　単第0 -0038　表

実線_15cm　1000　m　当り

| 名称・規格など | 数量 | 単位 | 単価 | 金額 | 備考 |
|---|---|---|---|---|---|
| 昼間_溶融式(手動)【手間のみ】<br>実線_15cm<br>時間的制約なし | 1,000.000 | m | | | |
| トラフィックペイント(JISK5665_3種1号)<br>溶融型(紛体状)ガラスビーズ含有量15～18%<br>白 | 598.500 | kg | | | |
| ガラスビーズ(JISR3301_1号)<br>粒度0.106～0.850mm | 26.250 | kg | | | |
| プライマー<br>トラフィックペイント接着用 | 26.250 | kg | | | |
| 軽油<br>パトロール給油,2～4KL積載車給油 | 42.000 | L | | | |
| 諸雑費 | 1 | 式 | | | |
| ＊＊＊　合計　＊＊＊ | 1,000 | m | | | |
| ＊＊＊　単位当たり　＊＊＊ | 1 | m | | | |
| A=1　昼間施工<br>C=1　実線_15cm<br>E=1　アスファルトに設置の場合 | | | B=1　白色<br>D=1　塗布厚t=1.5mm<br>F=1　時間的制約なし | | |
| G=1　-<br>I=1　- | | | H=1　-<br>J=1　-(全ての費用) | | |
| | | | | | |
| | | | | | |

# 施工単価表



区画線設置(溶融式)　SDT00001　単第0 -0038　表

実線_15cm　1000　m　当り

| 名称・規格など | 数量 | 単位 | 単価 | 金額 | 備考 |
|---|---|---|---|---|---|
| | | | | | |
| | | | | | |
| | | | | | |
| | | | | | |
| | | | | | |
| | | | | | |
| | | | | | |
| | | | | | |
| | | | | | |
| | | | | | |
| | | | | | |
| | | | | | |

# 施工単価表



区画線設置(溶融式)　SDT00001　単第0 -0039　表

ゼブラ_45cm　1000　m　当り

| 名称・規格など | 数量 | 単位 | 単価 | 金額 | 備考 |
|---|---|---|---|---|---|
| 昼間_溶融式(手動)【手間のみ】<br>ゼブラ_45cm<br>時間的制約なし | 1,000.000 | m | | | |
| トラフィックペイント(JISK5665_3種1号)<br>溶融型(紛体状)ガラスビーズ含有量15～18%<br>白 | 1,785.000 | kg | | | |
| ガラスビーズ(JISR3301_1号)<br>粒度0.106～0.850mm | 78.750 | kg | | | |
| プライマー<br>トラフィックペイント接着用 | 78.750 | kg | | | |
| 軽油<br>パトロール給油,2～4KL積載車給油 | 93.450 | L | | | |
| 諸雑費 | 1 | 式 | | | |
| ＊＊＊　合計　＊＊＊ | 1,000 | m | | | |
| ＊＊＊　単位当たり　＊＊＊ | 1 | m | | | |
| A=1　昼間施工<br>C=12　ゼブラ_45cm<br>E=1　アスファルトに設置の場合 | | | B=1　白色<br>D=1　塗布厚t=1.5mm<br>F=1　時間的制約なし | | |
| G=1　-<br>I=1　- | | | H=1　-<br>J=1　-(全ての費用) | | |
| | | | | | |
| | | | | | |

# 施工単価表



区画線設置(溶融式)　SDT00001　単第0 -0039　表

ゼブラ_45cm　1000　m　当り

| 名称・規格など | 数量 | 単位 | 単価 | 金額 | 備考 |
|---|---|---|---|---|---|
| | | | | | |
| | | | | | |
| | | | | | |
| | | | | | |
| | | | | | |
| | | | | | |
| | | | | | |
| | | | | | |
| | | | | | |
| | | | | | |
| | | | | | |
| | | | | | |

# 施工単価表



横断・転落防止柵 コンクリート建込　SS000145　単第0 -0040　表

ビーム式・パネル式［規]100m未満　転落防止柵-標準品-4段ビーム型,白色　1　m　当り

| 名称・規格など | 数量 | 単位 | 単価 | 金額 | 備考 |
|---|---|---|---|---|---|
| 設置【手間のみ】<br>コンクリート建込<br>ビーム式・パネル式(支柱間隔3m) | 1.000 | m | | | |
| 転落防止柵-標準品-4段ビーム型,白色<br>2.3×φ42.7×3000<br>Co建込 | 1.000 | m | | | |
| 諸雑費 | 1 | 式 | | | |
| ＊＊＊　単位当たり　＊＊＊ | 1 | m | | | |
| A=1　ビーム式・パネル式<br>D=2　［規]100m未満 | | | B=8　転落防止柵-標準品-4段ビーム型,白色<br>F=1　- | | |
| | | | | | |
| | | | | | |
| | | | | | |
| | | | | | |
| | | | | | |
| | | | | | |
| | | | | | |

# 施工単価表



視線誘導標(防護柵取付用)　SS000083　単第0 -0041　表

設置 片面反射 反射体_径φ300　[規]10本未満　1　本　当り

| 名称・規格など | 数量 | 単位 | 単価 | 金額 | 備考 |
|---|---|---|---|---|---|
| 視線誘導標設置【材工共】<br>防護柵取付用<br>片面反射,径φ300(バンド式) | 1.000 | 本 | | | |
| 諸雑費 | 1 | 式 | | | |
| ＊＊＊　単位当たり　＊＊＊ | 1 | 本 | | | |
| A=1　設置<br>C=2　反射体_径φ300<br>G=1　- | | | B=2　片面反射<br>E=3　[規]10本未満<br>H=1　- | | |
| | | | | | |
| | | | | | |
| | | | | | |
| | | | | | |
| | | | | | |
| | | | | | |
| | | | | | |
| | | | | | |

# 施工単価表



道路反射鏡設置工　S2080　単第0 -0042　表

二面鏡　鏡取付　10　基　当り

| 名称・規格など | 数量 | 単位 | 単価 | 金額 | 備考 |
|---|---|---|---|---|---|
| 土木一般世話役 | 3.200 | 人 | | | |
| 普通作業員 | 6.700 | 人 | | | |
| 諸雑費 | 1 | 式 | | | |
| ＊＊＊　合計　＊＊＊ | 10 | 基 | | | |
| ＊＊＊　単位当たり　＊＊＊ | 1 | 基 | | | |
| A=2　二面鏡<br>C=2　材料別途 | | | B=3　鏡取付のみ | | |
| | | | | | |
| | | | | | |
| | | | | | |
| | | | | | |
| | | | | | |
| | | | | | |

# 施工単価表



道路反射鏡設置工　S2080　単第0 -0043　表

一面鏡　鏡取付　10　基　当り

| 名称・規格など | 数量 | 単位 | 単価 | 金額 | 備考 |
|---|---|---|---|---|---|
| 土木一般世話役 | 1.200 | 人 | | | |
| 普通作業員 | 2.400 | 人 | | | |
| 諸雑費 | 1 | 式 | | | |
| ＊＊＊　合計　＊＊＊ | 10 | 基 | | | |
| ＊＊＊　単位当たり　＊＊＊ | 1 | 基 | | | |
| A=1　一面鏡<br>C=2　材料別途 | | | B=3　鏡取付のみ | | |
| | | | | | |
| | | | | | |
| | | | | | |
| | | | | | |
| | | | | | |
| | | | | | |

# 施工単価表



構造物とりこわし工(無筋構造物)　SDT00031　単第0 -0044　表

機械施工　1　m3　当り

| 名称・規格など | 数量 | 単位 | 単価 | 金額 | 備考 |
|---|---|---|---|---|---|
| 昼間_無筋構造物【手間のみ】<br>機械施工<br>時間的制約なし | 1.000 | m3 | | | |
| 諸雑費 | 1 | 式 | | | |
| ＊＊＊　単位当たり　＊＊＊ | 1 | m3 | | | |
| A=1　昼間施工<br>C=1　－ | | | B=1　機械施工<br>D=1　時間的制約なし | | |
| | | | | | |
| | | | | | |
| | | | | | |
| | | | | | |
| | | | | | |
| | | | | | |
| | | | | | |
| | | | | | |

# 施工単価表



構造物とりこわし工(鉄筋構造物)　SDT00033　単第0 -0045　表

機械施工　1　m3　当り

| 名称・規格など | 数量 | 単位 | 単価 | 金額 | 備考 |
|---|---|---|---|---|---|
| 昼間_鉄筋構造物【手間のみ】<br>機械施工<br>時間的制約なし | 1.000 | m3 | | | |
| 諸雑費 | 1 | 式 | | | |
| ＊＊＊　単位当たり　＊＊＊ | 1 | m3 | | | |
| A=1　昼間施工<br>C=1　－ | | | B=1　機械施工<br>D=1　時間的制約なし | | |
| | | | | | |
| | | | | | |
| | | | | | |
| | | | | | |
| | | | | | |
| | | | | | |
| | | | | | |
| | | | | | |

# 施工単価表



舗装版切断　SPK25040307　単第0 -0046　表

アスファルト舗装版　アスファルト舗装版厚15cm以下　1　m　当り

機械構成比:　15.05%　労務構成比:　58.43%　材料構成比:　26.52%　市場単価構成比:　0.00%　標準単価：　700.44000

| 代表機労材規格(積算地区) | 構成比 | 単価(積算地区) | 代表機労材規格(東京地区) | 単価(東京地区) | 備考 |
|---|---|---|---|---|---|
| コンクリートカッタ<br>バキューム式(超低騒音型)・湿式<br>切削深20cm級ブレード径φ56cm | 10.24% | | コンクリートカッタ<br>バキューム式(超低騒音型)・湿式<br>切削深20cm級ブレード径φ56cm | | MTPC00164<br>MTPT00164 |
| その他(機械) | | | その他(機械) | | EK009 |
| 特殊作業員 | 19.96% | | 特殊作業員 | | RTPC00001<br>RTPT00001 |
| 土木一般世話役 | 10.88% | | 土木一般世話役 | | RTPC00009<br>RTPT00009 |
| 普通作業員 | 8.92% | | 普通作業員 | | RTPC00002<br>RTPT00002 |
| その他(労務) | | | その他(労務) | | ER009 |
| コンクリートカッタブレード<br>自走式切断機用<br>径45cm(18インチ) | 22.39% | | コンクリートカッタブレード<br>径18インチ | | TTPC00394<br>TTPT00394 |
| ガソリン,レギュラー<br>スタンド渡し,スタンド給油 | 2.81% | | ガソリンレギュラースタンド | | TTPC00014<br>TTPT00014 |
| その他(材料) | | | その他(材料) | | EZ009 |

# 施工単価表



舗装版切断　SPK25040307　単第0 -0046　表

アスファルト舗装版　アスファルト舗装版厚15cm以下　1　m　当り

機械構成比: 15.05%　労務構成比: 58.43%　材料構成比: 26.52%　市場単価構成比: 0.00%　標準単価: 700.44000

| 代表機労材規格(積算地区) | 構成比 | 単価(積算地区) | 代表機労材規格(東京地区) | 単価(東京地区) | 備考 |
|---|---|---|---|---|---|
| 積算単価 | | | 積算単価 | | EP001 |
| A=1 アスファルト舗装版<br>E=1 -(全ての費用) | | | B=1 アスファルト舗装版厚15cm以下 | | |
| | | | | | |
| | | | | | |
| | | | | | |
| | | | | | |
| | | | | | |
| | | | | | |
| | | | | | |

# 施工単価表



舗装版破砕　SPK25040306　単第0 -0047　表

アスファルト舗装版　障害等無し　舗装版厚15cm以下　1　m2　当り

機械構成比: 12.85%　労務構成比: 81.24%　材料構成比: 5.91%　市場単価構成比: 0.00%　標準単価: 217.37000

| 代表機労材規格(積算地区) | 構成比 | 単価(積算地区) | 代表機労材規格(東京地区) | 単価(東京地区) | 備考 |
|---|---|---|---|---|---|
| <賃>後方超小旋回バックホウ(クローラ型)<br>山積0.45m3(平積0.35m3)<br>排出ガス対策型(第1,2,3次基準値)低騒音 | 12.85% | | バックホウ(クローラ型)<br>[後方超小旋回型]<br>山積0.45m3(平積0.35m3) | | KTPC00066<br>KTPT00066 |
| 土木一般世話役 | 29.54% | | 土木一般世話役 | | RTPC00009<br>RTPT00009 |
| 運転手(特殊) | 27.52% | | 運転手(特殊) | | RTPC00006<br>RTPT00006 |
| 普通作業員 | 24.18% | | 普通作業員 | | RTPC00002<br>RTPT00002 |
| 軽油<br>パトロール給油,2～4KL積載車給油 | 5.91% | | 軽油パトロール給油 | | TTPC00013<br>TTPT00013 |
| 積算単価 | | | 積算単価 | | EP001 |
| A=1 アスファルト舗装版<br>C=1 騒音振動対策不要<br>F=1 積込作業有り | | | B=1 障害等無し<br>D=1 舗装版厚15cm以下<br>G=1 -(全ての費用) | | |
| | | | | | |
| | | | | | |

# 施工単価表



殻運搬　　SPK25040155　　単第0 -0048　表

Co(無筋)構造物とりこわし　　DID区間有り　運搬距離5.7km以下(3.3km超)　　1　m3　当り

機械構成比:　40.77%　労務構成比:　44.82%　材料構成比:　14.41%　市場単価構成比:　0.00%　標準単価:　1,527.20000

| 代表機労材規格(積算地区) | 構成比 | 単価(積算地区) | 代表機労材規格(東京地区) | 単価(東京地区) | 備考 |
|---|---|---|---|---|---|
| ダンプトラック[オンロード・ディーゼル]<br>10t積級<br>(タイヤ損耗費及び補修費(良好)を含む) | 40.77% | | ダンプトラック[オンロード・ディーゼル]<br>10t積級<br>(タイヤ損耗費及び補修費(良好)を含む) | | MTPC00018T1<br>MTPT00018T1 |
| 運転手(一般) | 44.82% | | 運転手(一般) | | RTPC00007<br>RTPT00007 |
| 軽油<br>パトロール給油,2～4KL積載車給油 | 14.41% | | 軽油パトロール給油 | | TTPC00013<br>TTPT00013 |
| 積算単価 | | | 積算単価 | | EP001 |
| A=1　Co(無筋)構造物とりこわし<br>C=2　DID区間有り<br>E=1　-(全ての費用) | | | B=1　機械積込<br>D=25　運搬距離5.7km以下(3.3km超) | | |
| | | | | | |
| | | | | | |
| | | | | | |
| | | | | | |

# 施工単価表



殻運搬　　SPK25040155　　単第0 -0049　表

Co(鉄筋)構造物とりこわし　　DID区間有り　運搬距離5.7km以下(3.3km超)　　1　m3　当り

機械構成比:　40.77%　労務構成比:　44.82%　材料構成比:　14.41%　市場単価構成比:　0.00%　標準単価:　1,895.80000

| 代表機労材規格(積算地区) | 構成比 | 単価(積算地区) | 代表機労材規格(東京地区) | 単価(東京地区) | 備考 |
|---|---|---|---|---|---|
| ダンプトラック[オンロード・ディーゼル]<br>10t積級<br>(タイヤ損耗費及び補修費(良好)を含む) | 40.77% | | ダンプトラック[オンロード・ディーゼル]<br>10t積級<br>(タイヤ損耗費及び補修費(良好)を含む) | | MTPC00018T1<br>MTPT00018T1 |
| 運転手(一般) | 44.82% | | 運転手(一般) | | RTPC00007<br>RTPT00007 |
| 軽油<br>パトロール給油,2～4KL積載車給油 | 14.41% | | 軽油パトロール給油 | | TTPC00013<br>TTPT00013 |
| 積算単価 | | | 積算単価 | | EP001 |
| A=2　Co(鉄筋)構造物とりこわし<br>C=2　DID区間有り<br>E=1　-(全ての費用) | | | B=1　機械積込<br>D=25　運搬距離5.7km以下(3.3km超) | | |
| | | | | | |
| | | | | | |
| | | | | | |
| | | | | | |

# 施工単価表



殻運搬　　SPK25040155　　単第0 -0050　表

舗装版破砕　　DID区間有り 運搬距離6.0km以下(3.5km超)　　1　m3　当り

機械構成比:　44.05%　労務構成比:　39.87%　材料構成比:　16.08%　市場単価構成比:　0.00%　標準単価：　2,923.50000

| 代表機労材規格(積算地区) | 構成比 | 単価(積算地区) | 代表機労材規格(東京地区) | 単価(東京地区) | 備考 |
|---|---|---|---|---|---|
| ダンプトラック[オンロード・ディーゼル]<br>10t積級<br>(タイヤ損耗費及び補修費(良好)を含む) | 44.05% | | ダンプトラック[オンロード・ディーゼル]<br>10t積級<br>(タイヤ損耗費及び補修費(良好)を含む) | | MTPC00018T1<br>MTPT00018T1 |
| 運転手(一般) | 39.87% | | 運転手(一般) | | RTPC00007<br>RTPT00007 |
| 軽油<br>パトロール給油,2～4KL積載車給油 | 16.08% | | 軽油パトロール給油 | | TTPC00013<br>TTPT00013 |
| 積算単価 | | | 積算単価 | | EP001 |
| A=3　舗装版破砕<br>C=2　DID区間有り<br>E=1　-(全ての費用) | | | B=3　機械積込(騒音対策不要,舗装版厚15cm以下)<br>D=26　運搬距離6.0km以下(3.5km超) | | |
| | | | | | |
| | | | | | |
| | | | | | |
| | | | | | |

# 施工単価表



不整地運搬車　　S1010005　　単第0 -0051　表

5,000m3未満　　BH(クローラ型) 山積0.45/平積0.35m3　　100　m3　当り

| 名称・規格など | 数量 | 単位 | 単価 | 金額 | 備考 |
|---|---|---|---|---|---|
| 機-28_不整地運搬車運転<br>クローラ型 ダンプ 全旋回式 6～7t積<br>排出ガス対策型2014年規制 | 0.476 | 日 | | | 単第0-0052　表<br>100/210 |
| 諸雑費 | 1 | 式 | | | |
| ＊＊＊　合計　＊＊＊ | 100 | m3 | | | |
| ＊＊＊　単位当たり　＊＊＊ | 1 | m3 | | | |
| A=1　5,000m3未満<br>C=1　40以下 | | | B=2　BH(クローラ型) 山積0.45/平積0.35m3 | | |
| | | | | | |
| | | | | | |
| | | | | | |
| | | | | | |
| | | | | | |
| | | | | | |
| | | | | | |

# 施工単価表



機-28_不整地運搬車運転　S9021　単第0 -0052　表

クローラ型 ダンプ 全旋回式 6～7t積　排出ガス対策型2014年規制　1　日　当り

| 名称・規格など | 数量 | 単位 | 単価 | 金額 | 備考 |
|---|---|---|---|---|---|
| 運転手(特殊) | 1.00 | 人 | | | |
| 軽油<br>パトロール給油,2～4KL積載車給油 | 133.00 | L | | | |
| <賃>クローラ型油圧ダンプ式不整地運搬車<br>積載質量6.0～7.0t (全旋回式)<br>排1～3,2011,2014 | 1.54 | 供用日 | | | |
| 諸雑費 | 1 | 式 | | | |
| ＊＊＊　単位当たり　＊＊＊ | 1 | 日 | | | |
| A=11　クローラ型 ダンプ 全旋回式 6～7t積<br>C=133　軽油消費量 (L/日)<br>E=6　排出ガス対策型2014年規制 | | | B=1　運転労務数量 (人/日)<br>D=1.54　機械賃料数量 (供用日/日) | | |
| | | | | | |
| | | | | | |
| | | | | | |
| | | | | | |
| | | | | | |
| | | | | | |

# 施工単価表



吸出し防止材設置　SPK25040117　単第0 -0053　表

吸出し防止材(各種)　ブルーシート設置の準用コード　1　m2　当り

機械構成比:　0.00%　労務構成比:　22.12%　材料構成比:　77.88%　市場単価構成比:　0.00%　標準単価 :　1,026.30000

| 代表機労材規格(積算地区) | 構成比 | 単価(積算地区) | 代表機労材規格(東京地区) | 単価(東京地区) | 備考 |
|---|---|---|---|---|---|
| 普通作業員 | 18.80% | | 普通作業員 | | RTPC00002<br>RTPT00002 |
| 土木一般世話役 | 3.32% | | 土木一般世話役 | | RTPC00009<br>RTPT00009 |
| 材料別途 (0円) | 77.88% | | 不織布(合繊)<br>厚10mm,強度9.8kN/m | | F0000000099<br>TTPT00048 |
| 積算単価 | | | 積算単価 | | EP001 |
| A=2　吸出し防止材(各種) | | | B=99　【F】吸出し防止材(m2) | | |
| | | | | | |
| | | | | | |
| | | | | | |
| | | | | | |

# 施工単価表



路体(築堤)盛土　SPK25040004　単第0 -0054　表

施工幅員4.0m以上　施工数量20,000m3未満 障害有り　1　m3　当り

機械構成比: 19.74%　労務構成比: 62.88%　材料構成比: 17.38%　市場単価構成比: 0.00%　標準単価: 451.35000

| 代表機労材規格(積算地区) | 構成比 | 単価(積算地区) | 代表機労材規格(東京地区) | 単価(東京地区) | 備考 |
|---|---|---|---|---|---|
| <賃>ブルドーザ<br>湿地,7t級<br>排出ガス対策型(第1,2次基準値)低騒音 | 11.25% | | <賃>ブルドーザ<br>湿地,7t級<br>排出ガス対策型(第1,2次基準値)低騒音 | | KTPC00036<br>KTPT00036 |
| <賃>振動ローラ(土木用フラットSドラム型)<br>質量11～12t<br>排出ガス対策型(第1,2,3次基準値)低騒音 | 8.49% | | 振動ローラ(土工用)<br>[フラット・シングルドラム型]<br>質量11～12t | | KTPC00058<br>KTPT00058 |
| 運転手(特殊) | 51.63% | | 運転手(特殊) | | RTPC00006<br>RTPT00006 |
| 普通作業員 | 11.25% | | 普通作業員 | | RTPC00002<br>RTPT00002 |
| 軽油<br>パトロール給油,2～4KL積載車給油 | 17.38% | | 軽油パトロール給油 | | TTPC00013<br>TTPT00013 |
| 積算単価 | | | 積算単価 | | EP001 |
| A=3　施工幅員4.0m以上<br>C=2　障害有り | | | B=1　施工数量20,000m3未満 | | |
| | | | | | |
| | | | | | |

# 施工単価表



表層(車道・路肩部)　SPK25040244　単第0 -0055　表

平均幅員3.0m超　1層当り平均仕上厚30mm　1　m2　当り

機械構成比: 1.39%　労務構成比: 10.20%　材料構成比: 88.41%　市場単価構成比: 0.00%　標準単価: 1,802.20000

| 代表機労材規格(積算地区) | 構成比 | 単価(積算地区) | 代表機労材規格(東京地区) | 単価(東京地区) | 備考 |
|---|---|---|---|---|---|
| <賃>アスファルトフィニッシャ(ホイール型)<br>舗装幅2.3～6.0m<br>排出ガス対策型(第1,2次基準値)低騒音 | 0.88% | | アスファルトフィニッシャ<br>[ホイール型]<br>舗装幅2.3～6.0m | | KTPC00060<br>KTPT00060 |
| <賃>タイヤローラ<br>質量8～20t<br>排出ガス対策型(第1,2次基準値)低騒音 | 0.14% | | タイヤローラ<br>質量8～20t | | KTPC00007<br>KTPT00007 |
| <賃>ロードローラ(マカダム)<br>質量10～12t<br>排出ガス対策型(第1,2次基準値) | 0.14% | | ロードローラ<br>[マカダム]質量10t～12t | | KTPC00047<br>KTPT00047 |
| その他(機械) | | | その他(機械) | | EK009 |
| 普通作業員 | 3.67% | | 普通作業員 | | RTPC00002<br>RTPT00002 |
| 運転手(特殊) | 2.06% | | 運転手(特殊) | | RTPC00006<br>RTPT00006 |
| 特殊作業員 | 2.04% | | 特殊作業員 | | RTPC00001<br>RTPT00001 |
| 土木一般世話役 | 0.73% | | 土木一般世話役 | | RTPC00009<br>RTPT00009 |
| その他(労務) | | | その他(労務) | | ER009 |

# 施工単価表



表層(車道・路肩部)　SPK25040244　単第0 -0055　表

平均幅員3.0m超　1層当り平均仕上厚30mm　1　m2　当り

機械構成比:　1.39%　労務構成比:　10.20%　材料構成比:　88.41%　市場単価構成比:　0.00%　標準単価:　1,802.20000

| 代表機労材規格(積算地区) | 構成比 | 単価(積算地区) | 代表機労材規格(東京地区) | 単価(東京地区) | 備考 |
|---|---|---|---|---|---|
| 再生加熱アスファルト混合物<br>再生細粒度(13) | 80.63% | | 細粒度As混合物(13)<br>[標準数量]平均仕上り厚50mm | | TTPC00025<br>TTPT00282 |
| アスファルト乳剤(JISK2208)<br>アスファルト乳剤(浸透用)<br>PK-3プライムコート用 | 7.20% | | アスファルト乳剤(JISK2208)<br>アスファルト乳剤(浸透用)<br>PK-3プライムコート用 | | TTPC00026<br>TTPT00026 |
| 軽油<br>パトロール給油,2～4KL積載車給油 | 0.49% | | 軽油パトロール給油 | | TTPC00013<br>TTPT00013 |
| その他(材料) | | | その他(材料) | | EZ009 |
| 積算単価 | | | 積算単価 | | E9999 |
| A=4　平均幅員3.0m超<br>C=17　再生細粒度アスファルト混合物(13)<br>G=2　小型車割増有<br>I=1　-(全ての費用) | | | B=30　1層当り平均仕上り厚(mm)<br>E=2　PK-3<br>H=1　- | | |
| | | | | | |
| 【アスファルト混合物単価】<br>1層当り平均仕上り厚(mm)/1000*(アスファルト混合物単価(円)+各種割増合計値)<br>1層当り平均仕上り厚(mm):30.000(mm) | | | | | |
| | | | | | |

# 施工単価表



土のう拵え，積立，撤去工　S1012　単第0 -0056　表

小口並べ　10　m2　当り

| 名称・規格など | 数量 | 単位 | 単価 | 金額 | 備考 |
|---|---|---|---|---|---|
| 材料別途 (0円) | 3.400 | 式 | | | |
| 土のう<br>幅48cm×長62cm,2号,ポリエチレン製 | 170.000 | 枚 | | | 化学繊維袋 |
| 普通作業員 | 7.140 | 人 | | | |
| 諸雑費 | 1 | 式 | | | |
| ＊＊＊　合計　＊＊＊ | 10 | m2 | | | |
| ＊＊＊　単位当たり　＊＊＊ | 1 | m2 | | | |
| A=1　小口並べ<br>C=99　土砂【登録単価CODE】(m3) | | | B=1　土のう拵え，積立，撤去 | | |
| | | | | | |
| | | | | | |
| | | | | | |
| | | | | | |
| | | | | | |

# 施工単価表



積込(ルーズ) SPK25040007 単第0 -0057 表

土砂 小規模(標準) 1 m3 当り

機械構成比: 26.01% 労務構成比: 62.89% 材料構成比: 11.10% 市場単価構成比: 0.00% 標準単価: 1,093.90000

| 代表機労材規格(積算地区) | 構成比 | 単価(積算地区) | 代表機労材規格(東京地区) | 単価(東京地区) | 備考 |
|---|---|---|---|---|---|
| バックホウ(クローラ型)<br>標準型・排2<br>山積0.28/平積0.2m3 | 26.01% | | バックホウ(クローラ型)<br>標準型・排2<br>山積0.28/平積0.2m3 | | MTPC00062<br>MTPT00062 |
| 運転手(特殊) | 62.89% | | 運転手(特殊) | | RTPC00006<br>RTPT00006 |
| 軽油<br>パトロール給油,2～4KL積載車給油 | 11.10% | | 軽油パトロール給油 | | TTPC00013<br>TTPT00013 |
| 積算単価 | | | 積算単価 | | EP001 |
| A=1 土砂 | | | B=4 小規模(標準) | | |
| | | | | | |
| | | | | | |
| | | | | | |
| | | | | | |

# 施工単価表



整地 SPK25040003 単第0 -0058 表

敷均し(ルーズ) 標準(10,000m3未満) 障害有り 1 m3 当り

機械構成比: 22.80% 労務構成比: 53.11% 材料構成比: 24.09% 市場単価構成比: 0.00% 標準単価: 143.12000

| 代表機労材規格(積算地区) | 構成比 | 単価(積算地区) | 代表機労材規格(東京地区) | 単価(東京地区) | 備考 |
|---|---|---|---|---|---|
| <賃>バックホウ(クローラ型)<br>山積0.8m3(平積0.6)<br>排1～3,2011,2014 | 22.80% | | バックホウ<br>クローラ型<br>山積0.8m3(平積0.6m3) | | KTPC00018<br>KTPT00018 |
| 運転手(特殊) | 53.11% | | 運転手(特殊) | | RTPC00006<br>RTPT00006 |
| 軽油<br>パトロール給油,2～4KL積載車給油 | 24.09% | | 軽油パトロール給油 | | TTPC00013<br>TTPT00013 |
| 積算単価 | | | 積算単価 | | EP001 |
| A=2 敷均し(ルーズ)<br>C=2 障害有り | | | B=1 標準(10,000m3未満) | | |
| | | | | | |
| | | | | | |
| | | | | | |
| | | | | | |

# 施工単価表



表層(車道・路肩部)　SPK25040244　単第0 -0059　表

平均幅員3.0m超　1層当り平均仕上厚30mm　1　m2　当り

機械構成比: 1.45%　労務構成比: 10.73%　材料構成比: 87.82%　市場単価構成比: 0.00%　標準単価: 1,716.70000

| 代表機労材規格(積算地区) | 構成比 | 単価(積算地区) | 代表機労材規格(東京地区) | 単価(東京地区) | 備考 |
|---|---|---|---|---|---|
| <賃>アスファルトフィニッシャ(ホイール型)<br>舗装幅2.3～6.0m<br>排出ガス対策型(第1,2次基準値)低騒音 | 0.93% | | アスファルトフィニッシャ<br>[ホイール型]<br>舗装幅2.3～6.0m | | KTPC00060<br>KTPT00060 |
| <賃>タイヤローラ<br>質量8～20t<br>排出ガス対策型(第1,2次基準値)低騒音 | 0.14% | | タイヤローラ<br>質量8～20t | | KTPC00007<br>KTPT00007 |
| <賃>ロードローラ(マカダム)<br>質量10～12t<br>排出ガス対策型(第1,2次基準値) | 0.14% | | ロードローラ<br>[マカダム]質量10t～12t | | KTPC00047<br>KTPT00047 |
| その他(機械) | | | その他(機械) | | EK009 |
| 普通作業員 | 3.86% | | 普通作業員 | | RTPC00002<br>RTPT00002 |
| 運転手(特殊) | 2.17% | | 運転手(特殊) | | RTPC00006<br>RTPT00006 |
| 特殊作業員 | 2.14% | | 特殊作業員 | | RTPC00001<br>RTPT00001 |
| 土木一般世話役 | 0.77% | | 土木一般世話役 | | RTPC00009<br>RTPT00009 |
| その他(労務) | | | その他(労務) | | ER009 |

# 施工単価表



表層(車道・路肩部)　SPK25040244　単第0 -0059　表

平均幅員3.0m超　1層当り平均仕上厚30mm　1　m2　当り

機械構成比: 1.45%　労務構成比: 10.73%　材料構成比: 87.82%　市場単価構成比: 0.00%　標準単価: 1,716.70000

| 代表機労材規格(積算地区) | 構成比 | 単価(積算地区) | 代表機労材規格(東京地区) | 単価(東京地区) | 備考 |
|---|---|---|---|---|---|
| 再生加熱アスファルト混合物<br>再生細粒度(13) | 84.63% | | 細粒度As混合物(13)<br>[標準数量]平均仕上り厚50mm | | TTPC00025<br>TTPT00282 |
| アスファルト乳剤(JISK2208)<br>アスファルト乳剤(浸透用)<br>PK-4タックコート用 | 2.57% | | アスファルト乳剤(JISK2208)<br>アスファルト乳剤(浸透用)<br>PK-4タックコート用 | | TTPC00027<br>TTPT00027 |
| 軽油<br>パトロール給油,2～4KL積載車給油 | 0.52% | | 軽油パトロール給油 | | TTPC00013<br>TTPT00013 |
| その他(材料) | | | その他(材料) | | EZ009 |
| 積算単価 | | | 積算単価 | | E9999 |
| A=4　平均幅員3.0m超<br>C=17　再生細粒度アスファルト混合物(13)<br>G=2　小型車割増有<br>I=1　-(全ての費用) | | | B=30　1層当り平均仕上り厚(mm)<br>E=1　PK-4<br>H=1　- | | |
| | | | | | |
| 【アスファルト混合物単価】<br>1層当り平均仕上り厚(mm)/1000*(アスファルト混合物単価(円)+各種割増合計値)<br>1層当り平均仕上り厚(mm):30.000(mm) | | | | | |
| | | | | | |

# 施工単価表



大型土のう製作・設置(BH設置)　SHD10003　単第0 -0060　表

10　袋　当り

| 名称・規格など | 数量 | 単位 | 単価 | 金額 | 備考 |
|---|---|---|---|---|---|
| 土木一般世話役 | 0.294 | 人 | | | 1*0.294 |
| 特殊作業員 | 0.294 | 人 | | | 1*0.294 |
| 普通作業員 | 0.294 | 人 | | | 1*0.294 |
| 耐候性大型土のう(2.0t用)<br>丸型,径110cm×長110cm<br>短期仮設対応(1年),令和５年改定基準適合品 | 10.000 | 枚 | | | |
| 機-28_バックホウ運転(賃料)<br>C付2.9t吊_山積0.45m3_後方超小型旋回型 | 0.294 | 日 | | | 単第0-0061　表 |
| 諸雑費 | 1 | % | | | #09 |
| ＊＊＊　合計　＊＊＊ | 10 | 袋 | | | |
| ＊＊＊　単位当たり　＊＊＊ | 1 | 袋 | | | |
| A=4　耐候性(短期)大型土のう(R5改定基準適合品) | | | B=1　土砂の計上なし | | |
| | | | | | |
| | | | | | |
| | | | | | |

# 施工単価表



機-28_バックホウ運転(賃料)　S9035　単第0 -0061　表

C付2.9t吊_山積0.45m3_後方超小型旋回型

1　日　当り

| 名称・規格など | 数量 | 単位 | 単価 | 金額 | 備考 |
|---|---|---|---|---|---|
| 運転手(特殊) | 1.00 | 人 | | | |
| 軽油<br>パトロール給油,2～4KL積載車給油 | 63.00 | L | | | |
| <賃>後方超小旋回バックホウ(クローラ型)<br>山積0.45m3(平積0.35m3)吊能力2.9t<br>排2,3,2011,2014 | 1.28 | 供用日 | | | |
| 諸雑費 | 1 | 式 | | | |
| ＊＊＊　単位当たり　＊＊＊ | 1 | 日 | | | |
| A=23　C付2.9t吊_山積0.45m3_後方超小型旋回型<br>C=1　運転労務数量(人/日) | | | B=63　軽油消費量(L/日)<br>D=1.28　機械賃料数量(供用日/日) | | |
| | | | | | |
| | | | | | |
| | | | | | |
| | | | | | |
| | | | | | |
| | | | | | |

# 施工単価表



大型土のう撤去　S1050057　単第0 -0062　表

設置作業半径_6m以下　設置面高さ_-3m≦H≦2m　10　袋　当り

| 名称・規格など | 数量 | 単位 | 単価 | 金額 | 備考 |
|---|---|---|---|---|---|
| 土木一般世話役 | 0.087 | 人 | | | |
| 特殊作業員 | 0.087 | 人 | | | |
| 機-28_バックホウ運転(賃料)<br>クレーン付2.9t吊_山積0.8m3 | 0.087 | 日 | | | 単第0-0063　表 |
| 諸雑費 | 0.4 | % | | | #09 |
| ＊＊＊　合計　＊＊＊ | 10 | 袋 | | | |
| ＊＊＊　単位当たり　＊＊＊ | 1 | 袋 | | | |
| A=1　設置作業半径_6m以下 | | | B=1　設置面高さ_-3m≦H≦2m | | |
| | | | | | |
| | | | | | |
| | | | | | |
| | | | | | |
| | | | | | |

# 施工単価表



機-28_バックホウ運転(賃料)　S9035　単第0 -0063　表

クレーン付2.9t吊_山積0.8m3　1　日　当り

| 名称・規格など | 数量 | 単位 | 単価 | 金額 | 備考 |
|---|---|---|---|---|---|
| 運転手(特殊) | 1.00 | 人 | | | |
| 軽油<br>パトロール給油,2～4KL積載車給油 | 101.00 | L | | | |
| <賃>バックホウ(クローラ型クレーン機能付)<br>山積0.8m3(平積0.6)吊能力2.9t<br>排1～3,2011,2014 | 1.21 | 供用日 | | | |
| 諸雑費 | 1 | 式 | | | |
| ＊＊＊　単位当たり　＊＊＊ | 1 | 日 | | | |
| A=5　クレーン付2.9t吊_山積0.8m3<br>C=1　運転労務数量(人/日) | | | B=101　軽油消費量(L/日)<br>D=1.21　機械賃料数量(供用日/日) | | |
| | | | | | |
| | | | | | |
| | | | | | |
| | | | | | |
| | | | | | |
| | | | | | |

# 施工単価表



土砂等運搬　　SPK25040002　　単第0 -0064　表

小規模 土砂(岩塊・玉石混り土含む)　DID区間無し　距離5.0km以下(4.0km超)　　1　m3　当り

機械構成比:　26.52%　労務構成比:　61.90%　材料構成比:　11.58%　市場単価構成比:　0.00%　標準単価:　1,906.50000

| 代表機労材規格(積算地区) | 構成比 | 単価(積算地区) | 代表機労材規格(東京地区) | 単価(東京地区) | 備考 |
|---|---|---|---|---|---|
| ダンプトラック[オンロード・ディーゼル]<br>4t積級<br>(タイヤ損耗費及び補修費(良好)を含む) | 26.52% | | ダンプトラック[オンロード・ディーゼル]<br>4t積級<br>(タイヤ損耗費及び補修費(良好)を含む) | | MTPC00017T1<br>MTPT00017T1 |
| 運転手(一般) | 61.90% | | 運転手(一般) | | RTPC00007<br>RTPT00007 |
| 軽油<br>パトロール給油,2～4KL積載車給油 | 11.58% | | 軽油パトロール給油 | | TTPC00013<br>TTPT00013 |
| 積算単価 | | | 積算単価 | | EP001 |
| A=2　小規模<br>C=1　土砂(岩塊・玉石混り土含む)<br>F=23　距離5.0km以下(4.0km超) | | | B=5　バックホウ山積0.28m3(平積0.2m3)<br>D=1　DID区間無し | | |
| | | | | | |
| | | | | | |
| | | | | | |
| | | | | | |

# 施工単価表



ポンプ設置・撤去　　SHD10037　　単第0 -0065　表

1　箇所　当り

| 名称・規格など | 数量 | 単位 | 単価 | 金額 | 備考 |
|---|---|---|---|---|---|
| 土木一般世話役 | 0.500 | 人 | | | |
| 特殊作業員 | 0.100 | 人 | | | |
| 普通作業員 | 2.000 | 人 | | | |
| 機-28_バックホウ運転(賃料)<br>クレーン付2.9t吊_山積0.8m3 | 0.500 | 日 | | | 単第0-0066　表 |
| 諸雑費 | 1 | 式 | | | |
| ＊＊＊　単位当たり　＊＊＊ | 1 | 箇所 | | | |
| | | | | | |
| | | | | | |
| | | | | | |
| | | | | | |
| | | | | | |
| | | | | | |

# 施工単価表



機-28_バックホウ運転(賃料)　S9035　単第0 -0066　表

クレーン付2.9t吊_山積0.8m3　1　日　当り

| 名称・規格など | 数量 | 単位 | 単価 | 金額 | 備考 |
|---|---|---|---|---|---|
| 運転手(特殊) | 1.00 | 人 | | | |
| 軽油<br>パトロール給油,2～4KL積載車給油 | 45.00 | L | | | |
| <賃>バックホウ(クローラ型クレーン機能付)<br>山積0.8m3(平積0.6)吊能力2.9t<br>排1～3,2011,2014 | 1.47 | 供用日 | | | |
| 諸雑費 | 1 | 式 | | | |
| ＊＊＊　単位当たり　＊＊＊ | 1 | 日 | | | |
| A=12　クレーン付2.9t吊_山積0.8m3<br>C=1　運転労務数量(人/日) | | | B=45　軽油消費量(L/日)<br>D=1.47　機械賃料数量(供用日/日) | | |
| | | | | | |
| | | | | | |
| | | | | | |
| | | | | | |
| | | | | | |
| | | | | | |

# 施工単価表



ポンプ運転　S1050053　単第0 -0067　表

排水量_0以上120未満(m3/h)　全揚程_10m 作業時排水　1　日　当り

| 名称・規格など | 数量 | 単位 | 単価 | 金額 | 備考 |
|---|---|---|---|---|---|
| 特殊作業員 | 0.140 | 人 | | | |
| 建設用ポンプ(水中ポンプ)運転<br>口径200mm,揚程10m<br>11.0kw | 1.000 | 日 | | | 単第0-0068　表 |
| 機-16_発動発電機運転<br>ディーゼル45kVA<br>排出ガス対策型3次基準 | 1.000 | 日 | | | 単第0-0069　表 |
| 諸雑費 | 5 | % | | | #09 |
| ＊＊＊　単位当たり　＊＊＊ | 1 | 日 | | | |
| A=1　排水量_0以上120未満(m3/h)<br>C=1　作業時排水 | | | B=1　全揚程_10m | | |
| | | | | | |
| | | | | | |
| | | | | | |
| | | | | | |
| | | | | | |
| | | | | | |

# 施工単価表



建設用ポンプ(水中ポンプ)運転　S9000045　単第0 -0068　表

口径200mm,揚程10m　11.0kw　1　日　当り

| 名称・規格など | 数量 | 単位 | 単価 | 金額 | 備考 |
|---|---|---|---|---|---|
| <賃>建設用ポンプ(水中ポンプ)<br>口径200mm,揚程10m<br>11.0kw | 1.20 | 供用日 | | | |
| 諸雑費 | 1 | 式 | | | |
| ＊＊＊　単位当たり　＊＊＊ | 1 | 日 | | | |
| A=4　口径200mm,揚程10m | | | B=1.2　機械賃料数量(供用日/日) | | |
| | | | | | |
| | | | | | |
| | | | | | |
| | | | | | |
| | | | | | |
| | | | | | |
| | | | | | |
| | | | | | |

# 施工単価表



機-16_発動発電機運転　S9469　単第0 -0069　表

ディーゼル45kVA　排出ガス対策型3次基準　1　日　当り

| 名称・規格など | 数量 | 単位 | 単価 | 金額 | 備考 |
|---|---|---|---|---|---|
| 軽油<br>パトロール給油,2～4KL積載車給油 | 46.00 | L | | | |
| <賃>発動発電機(ディーゼル発電機)<br>定格容量45kVA<br>排出ガス対策型(第1,2,3次基準値)低騒音 | 1.20 | 供用日 | | | |
| 諸雑費 | 1 | 式 | | | |
| ＊＊＊　単位当たり　＊＊＊ | 1 | 日 | | | |
| A=8　ディーゼル45kVA<br>C=1.2　機械賃料数量(供用日/日) | | | B=46　燃料消費量(L/日)<br>D=4　排出ガス対策型3次基準 | | |
| | | | | | |
| | | | | | |
| | | | | | |
| | | | | | |
| | | | | | |
| | | | | | |
| | | | | | |

# 施工単価表



暗渠排水管　SPK25040093　単第0 -0070　表

据付・撤去 波状管 200～400mm　ダブル 合成樹脂排水材 呼び径300mm　1　m　当り

機械構成比: 0.00%　労務構成比: 11.39%　材料構成比: 88.61%　市場単価構成比: 0.00%　標準単価: 5,307.30000

| 代表機労材規格(積算地区) | 構成比 | 単価(積算地区) | 代表機労材規格(東京地区) | 単価(東京地区) | 備考 |
|---|---|---|---|---|---|
| 普通作業員 | 7.89% | | 普通作業員 | | RTPC00002<br>RTPT00002 |
| 土木一般世話役 | 3.50% | | 土木一般世話役 | | RTPC00009<br>RTPT00009 |
| 合成樹脂排水材(高密度ポリエチレン管)<br>〈ダブル構造〉内面平滑管(有孔・無孔)<br>呼び径300mm | 88.61% | | 暗渠排水管<br>波状管 呼び径300mm<br>高密度ポリエチレン管(シングル構造) | | TTPCD0260<br>TTPT00191 |
| 積算単価 | | | 積算単価 | | E9999 |
| A=3 据付・撤去<br>C=2 200～400mm<br>F=1 継手材料費要<br>H=0 現場の状況による材料損料率の率乗算 | | | B=3 波状管<br>D=21 ダブル 合成樹脂排水材 呼び径300mm<br>G=2 期間3ヶ月未満(損料率0.2)<br>I=1 -(全ての費用) | | |
| 【管材料単価】<br>管材料単価(円) ＊ ( 材料損料率 + ( 材料損料率 ＊ 現場状況による材料損料率の率乗算 ) ) | | | | | |
| | | | | | |
| | | | | | |

# 施工単価表



暗渠排水管　SPK25040093　単第0 -0071　表

据付・撤去 波状管 450～600mm　ダブル 合成樹脂排水材 呼び径600mm　1　m　当り

機械構成比: 0.00%　労務構成比: 6.62%　材料構成比: 93.38%　市場単価構成比: 0.00%　標準単価: 14,546.00000

| 代表機労材規格(積算地区) | 構成比 | 単価(積算地区) | 代表機労材規格(東京地区) | 単価(東京地区) | 備考 |
|---|---|---|---|---|---|
| 普通作業員 | 4.71% | | 普通作業員 | | RTPC00002<br>RTPT00002 |
| 土木一般世話役 | 1.91% | | 土木一般世話役 | | RTPC00009<br>RTPT00009 |
| 合成樹脂排水材(高密度ポリエチレン管)<br>〈ダブル構造〉内面平滑管(有孔・無孔)<br>呼び径600mm | 93.38% | | 暗渠排水管<br>波状管 呼び径500mm<br>高密度ポリエチレン管(シングル構造) | | TTPCD0265<br>TTPT00192 |
| 積算単価 | | | 積算単価 | | E9999 |
| A=3 据付・撤去<br>C=3 450～600mm<br>F=1 継手材料費要<br>H=0 現場の状況による材料損料率の率乗算 | | | B=3 波状管<br>D=26 ダブル 合成樹脂排水材 呼び径600mm<br>G=4 期間6～12ヶ月未満(損料率0.45)<br>I=1 -(全ての費用) | | |
| 【管材料単価】<br>管材料単価(円) ＊ ( 材料損料率 + ( 材料損料率 ＊ 現場状況による材料損料率の率乗算 ) ) | | | | | |
| | | | | | |
| | | | | | |

# 施工単価表



暗渠排水管　SPK25040093　単第0 -0072　表

据付・撤去 直管 50～150mm　硬質ポリ塩化ビニル管 VU 呼び径100mm　1　m　当り

機械構成比: 0.00%　労務構成比: 61.13%　材料構成比: 38.87%　市場単価構成比: 0.00%　標準単価: 1,052.30000

| 代表機労材規格(積算地区) | 構成比 | 単価(積算地区) | 代表機労材規格(東京地区) | 単価(東京地区) | 備考 |
|---|---|---|---|---|---|
| 普通作業員 | 43.46% | | 普通作業員 | | RTPC00002<br>RTPT00002 |
| 土木一般世話役 | 17.67% | | 土木一般世話役 | | RTPC00009<br>RTPT00009 |
| 薄肉管(VU)(JISK6741)PE<br>呼び径100(114×3.1) | 38.87% | | 暗渠排水管 直管<br>呼び径75mm ポリエチレン吸水管 | | TTPCD0402<br>TTPT00188 |
| 積算単価 | | | 積算単価 | | E9999 |
| A=3 据付・撤去<br>C=1 50～150mm<br>G=4 期間6～12ヶ月未満(損料率0.45)<br>I=1 -(全ての費用) | | | B=1 直管<br>D=60 硬質ポリ塩化ビニル管 VU 呼び径100mm<br>H=0 現場の状況による材料損料率の率乗算 | | |
| 【管材料単価】<br>管材料単価(円) ＊ ( 材料損料率 + ( 材料損料率 ＊ 現場状況による材料損料率の率乗算 ) ) | | | | | |
| | | | | | |
| | | | | | |

# 施工単価表



暗渠排水管　SPK25040093　単第0 -0073　表

据付・撤去 直管 200～400mm　硬質ポリ塩化ビニル管 VU 呼び径200mm　1　m　当り

機械構成比: 0.00%　労務構成比: 22.77%　材料構成比: 77.23%　市場単価構成比: 0.00%　標準単価: 5,480.20000

| 代表機労材規格(積算地区) | 構成比 | 単価(積算地区) | 代表機労材規格(東京地区) | 単価(東京地区) | 備考 |
|---|---|---|---|---|---|
| 普通作業員 | 15.99% | | 普通作業員 | | RTPC00002<br>RTPT00002 |
| 土木一般世話役 | 6.78% | | 土木一般世話役 | | RTPC00009<br>RTPT00009 |
| 薄肉管(VU)(JISK6741)PE<br>呼び径200(216×6.5) | 77.23% | | 暗渠排水管 直管<br>呼び径300mm ポリエチレン吸水管 | | TTPCD0405<br>TTPT00189 |
| 積算単価 | | | 積算単価 | | E9999 |
| A=3 据付・撤去<br>C=2 200～400mm<br>G=4 期間6～12ヶ月未満(損料率0.45)<br>I=1 -(全ての費用) | | | B=1 直管<br>D=66 硬質ポリ塩化ビニル管 VU 呼び径200mm<br>H=0 現場の状況による材料損料率の率乗算 | | |
| 【管材料単価】<br>管材料単価(円) ＊ ( 材料損料率 + ( 材料損料率 ＊ 現場状況による材料損料率の率乗算 ) ) | | | | | |
| | | | | | |
| | | | | | |

# 施工単価表



運搬(伐木除根)　SPK25040189　単第0 -0074　表

人力施工　DID区間有り　運搬距離10.0km以下(8.0km超)　1　m3　当り

機械構成比:　21.60%　労務構成比:　69.98%　材料構成比:　8.42%　市場単価構成比:　0.00%　標準単価:　2,752.30000

| 代表機労材規格(積算地区) | 構成比 | 単価(積算地区) | 代表機労材規格(東京地区) | 単価(東京地区) | 備考 |
|---|---|---|---|---|---|
| ダンプトラック[オンロード・ディーゼル]<br>2t積級<br>(タイヤ損耗費及び補修費(良好)を含む) | 21.60% | | ダンプトラック[オンロード・ディーゼル]<br>2t積級<br>(タイヤ損耗費及び補修費(良好)を含む) | | MTPC00016T1<br>MTPT00016T1 |
| 運転手(一般) | 69.98% | | 運転手(一般) | | RTPC00007<br>RTPT00007 |
| 軽油<br>パトロール給油,2～4KL積載車給油 | 8.42% | | 軽油パトロール給油 | | TTPC00013<br>TTPT00013 |
| 積算単価 | | | 積算単価 | | EP001 |
| A=1　人力施工<br>D=28　運搬距離10.0km以下(8.0km超) | | | C=2　DID区間有り<br>E=1　-(全ての費用) | | |
| | | | | | |
| | | | | | |
| | | | | | |
| | | | | | |

# 施工単価表



現場環境改善費（率分）　S1Z0017　単第0 -0075　表

地方部　1　式　当り

| 名称・規格など | 数量 | 単位 | 単価 | 金額 | 備考 |
|---|---|---|---|---|---|
| 現場環境改善費 | 1.00 | 式 | | | |
| ＊＊＊　単位当たり　＊＊＊ | 1 | 式 | | | |
| A=2　地方部 | | | B=　率算出対象額(複数費目の場合は入力必須) | | |
| | | | | | |
| | | | | | |
| | | | | | |
| | | | | | |
| | | | | | |
| | | | | | |
| | | | | | |
| | | | | | |
| | | | | | |

# 施工単価表



管路掘削　SQ005　単第0 -0076　表

クローラ型山積0.28m3(平積0.2m3)　100　m3　当り

| 名称・規格など | 数量 | 単位 | 単価 | 金額 | 備考 |
|---|---|---|---|---|---|
| 土木一般世話役 | 1.900 | 人 | | | |
| 普通作業員 | 5.000 | 人 | | | |
| 機-1_バックホウ運転<br>クローラ[標準]山積0.28m3 (平積0.2m3)<br>排出ガス対策型1次基準 | 11.100 | 時間 | | | 単第0-0077　表 |
| 諸雑費 | 1 | 式 | | | |
| ＊＊＊　合計　＊＊＊ | 100 | m3 | | | |
| ＊＊＊　単位当たり　＊＊＊ | 1 | m3 | | | |
| A=3　クローラ型山積0.28m3(平積0.2m3) | | | B=2　排出ガス対策型1次基準 | | |
| | | | | | |
| | | | | | |
| | | | | | |
| | | | | | |
| | | | | | |

# 施工単価表



機-1_バックホウ運転　S9006　単第0 -0077　表

クローラ[標準]山積0.28m3 (平積0.2m3)　排出ガス対策型1次基準　1　時間　当り

| 名称・規格など | 数量 | 単位 | 単価 | 金額 | 備考 |
|---|---|---|---|---|---|
| 運転手(特殊) | 0.16 | 人 | | | |
| 軽油<br>パトロール給油,2～4KL積載車給油 | 5.90 | L | | | |
| バックホウ(クローラ型)<br>標準型・排1<br>山積0.28/平積0.2m3 | 1 | 時間 | | | |
| 諸雑費 | 1 | 式 | | | |
| ＊＊＊　単位当たり　＊＊＊ | 1 | 時間 | | | |
| A=1　クローラ[標準]山積0.28m3 (平積0.2m3)<br>C=0　労務単価の夜間等割増率<br>E=0.16　運転労務数量 (人/h) 標準=省略 | | | B=1<br>D=2　排出ガス対策型1次基準<br>F=5.9　燃料消費量 (L/h) 標準=省略 | | |
| | | | | | |
| | | | | | |
| | | | | | |
| | | | | | |
| | | | | | |
| | | | | | |

# 施工単価表



管路埋戻　VQ006　単第0 -0078　表

BH投入・タンパ締固め　クローラ型山積0.28m3(平積0.2m3)　100　m3　当り

| 名称・規格など | 数量 | 単位 | 単価 | 金額 | 備考 |
|---|---|---|---|---|---|
| 土木一般世話役 | 2.5 | 人 | | | |
| 普通作業員 | 6.8 | 人 | | | |
| 機-1_バックホウ運転<br>クローラ[標準]山積0.28m3（平積0.2m3）<br>排出ガス対策型1次基準 | 7.6 | 時間 | | | 単第0-0077　表 |
| タンパ運転（賃料）<br>質量　６０～８０kg | 3 | 日 | | | 単第0-0079　表 |
| ダスト<br>2.5mm以下 | 126 | m3 | | | |
| 諸雑費 | 1 | 式 | | | |
| ＊＊＊　合計　＊＊＊ | 100 | m3 | | | |
| ＊＊＊　単位当たり　＊＊＊ | 1 | m3 | | | |
| | | | | | |
| | | | | | |
| | | | | | |
| | | | | | |

# 施工単価表



タンパ運転（賃料）　S9000017　単第0 -0079　表

質量　６０～８０kg　1　日　当り

| 名称・規格など | 数量 | 単位 | 単価 | 金額 | 備考 |
|---|---|---|---|---|---|
| ガソリン,レギュラー<br>スタンド渡し,スタンド給油 | 5.00 | L | | | |
| 特殊作業員 | 1.00 | 人 | | | |
| <賃>タンパ(ランマ)<br>質量60～80kg | 1.38 | 供用日 | | | |
| 諸雑費 | 1 | 式 | | | |
| ＊＊＊　単位当たり　＊＊＊ | 1 | 日 | | | |
| A=1　運転労務数量（人／日）<br>C=1.38　機械賃料数量（供用日／日） | | | B=5　燃料消費量（L／日） | | |
| | | | | | |
| | | | | | |
| | | | | | |
| | | | | | |
| | | | | | |
| | | | | | |

# 施工単価表



舗装版取壊し積込工　SQ004　単第0 -0080　表

舗装厚　0cm超え10cm以下　100　m2　当り

| 名称・規格など | 数量 | 単位 | 単価 | 金額 | 備考 |
|---|---|---|---|---|---|
| 土木一般世話役 | 0.420 | 人 | | | |
| 普通作業員 | 0.630 | 人 | | | |
| 機-1_バックホウ運転<br>クローラ[標準]山積0.28m3（平積0.2m3）<br>排出ガス対策型1次基準 | 3.350 | 時間 | | | 単第0-0077　表 |
| 諸雑費 | 1 | 式 | | | |
| ＊＊＊　合計　＊＊＊ | 100 | m2 | | | |
| ＊＊＊　単位当たり　＊＊＊ | 1 | m2 | | | |
| A=1　舗装厚　0cm超え10cm以下<br>C=2　排出ガス対策型1次基準 | | | B=3　バックホウ山積0.28m3(平積0.20m3) | | |
| | | | | | |
| | | | | | |
| | | | | | |
| | | | | | |
| | | | | | |

# 施工単価表



路盤工　SQZ10　単第0 -0081　表

施工幅　1.8m未満　一層仕上り厚10cm　100　m2　当り

| 名称・規格など | 数量 | 単位 | 単価 | 金額 | 備考 |
|---|---|---|---|---|---|
| 普通作業員 | 0.780 | 人 | | | |
| 再生クラッシャラン<br>40～0mm | 12.700 | m3 | | | |
| タンパ運転（賃料）<br>質量　６０～８０kg | 0.450 | 日 | | | 単第0-0082　表 |
| 諸雑費 | 1 | 式 | | | |
| ＊＊＊　合計　＊＊＊ | 100 | m2 | | | |
| ＊＊＊　単位当たり　＊＊＊ | 1 | m2 | | | |
| A=1　施工幅　1.8m未満<br>C=10　一層仕上り厚（cm） | | | B=8　RC-40 | | |
| | | | | | |
| | | | | | |
| | | | | | |
| | | | | | |
| | | | | | |

# 施工単価表



タンパ運転（賃料）　S9000017　単第0 -0082　表

質量　６０～８０kg　1　日　当り

| 名称・規格など | 数量 | 単位 | 単価 | 金額 | 備考 |
|---|---|---|---|---|---|
| ガソリン,レギュラー<br>スタンド渡し,スタンド給油 | 4.00 | L | | | |
| 特殊作業員 | 1.00 | 人 | | | |
| <賃>タンパ(ランマ)<br>質量60～80kg | 1.61 | 供用日 | | | |
| 諸雑費 | 1 | 式 | | | |
| ＊＊＊　単位当たり　＊＊＊ | 1 | 日 | | | |
| A=1　運転労務数量（人／日）<br>C=1.61　機械賃料数量（供用日／日） | | | B=4　燃料消費量（L／日） | | |
| | | | | | |
| | | | | | |
| | | | | | |
| | | | | | |
| | | | | | |
| | | | | | |

# 施工単価表



路盤工　SQZ10　単第0 -0083　表

施工幅　1.8m未満　一層仕上り厚12cm　100　m2　当り

| 名称・規格など | 数量 | 単位 | 単価 | 金額 | 備考 |
|---|---|---|---|---|---|
| 普通作業員 | 0.780 | 人 | | | |
| 再生粒度調整砕石<br>30～0mm | 15.240 | m3 | | | |
| タンパ運転（賃料）<br>質量　６０～８０kg | 0.450 | 日 | | | 単第0-0082　表 |
| 諸雑費 | 1 | 式 | | | |
| ＊＊＊　合計　＊＊＊ | 100 | m2 | | | |
| ＊＊＊　単位当たり　＊＊＊ | 1 | m2 | | | |
| A=1　施工幅　1.8m未満<br>C=12　一層仕上り厚（cm） | | | B=9　再生粒度調整砕石（RM-30） | | |
| | | | | | |
| | | | | | |
| | | | | | |
| | | | | | |
| | | | | | |

# 施工単価表



アスファルト舗装工(人力)　SQ000017　単第0 -0084　表

車道及び路肩 仕上厚3cm　締固め後密度　２．３５t／m3　100　m2　当り

| 名称・規格など | 数量 | 単位 | 単価 | 金額 | 備考 |
|---|---|---|---|---|---|
| 土木一般世話役 | 0.400 | 人 | | | |
| 特殊作業員 | 0.800 | 人 | | | |
| 普通作業員 | 1.600 | 人 | | | |
| 再生加熱アスファルト混合物<br>再生密粒度(13) | 7.544 | t | | | |
| 機-23_振動ローラ運転<br>(舗装用)ハンドガイド式_0.5～0.6t<br>普通型 | 0.400 | 日 | | | 単第0-0085　表 |
| 振動コンパクタ運転<br>質量４０～６０ｋｇ | 0.800 | 日 | | | 単第0-0086　表 |
| 諸雑費 | 6 | % | | | #09 |
| ＊＊＊　合計　＊＊＊ | 100 | m2 | | | |
| ＊＊＊　単位当たり　＊＊＊ | 1 | m2 | | | |
| A=3　仕上厚 (cm)<br>C=1　車道及び路肩<br>E=1　砂散布なし | | | B=8　再生密粒度As混合物 (13)<br>D=3　瀝青材料散布なし<br>F=1　小型車割増なし | | |
| G=1　普通型 | | | | | |
| | | | | | |

# 施工単価表



アスファルト舗装工(人力)　SQ000017　単第0 -0084　表

車道及び路肩 仕上厚3cm　締固め後密度　２．３５t／m3　100　m2　当り

| 名称・規格など | 数量 | 単位 | 単価 | 金額 | 備考 |
|---|---|---|---|---|---|
| | | | | | |
| | | | | | |
| | | | | | |
| | | | | | |
| | | | | | |
| | | | | | |
| | | | | | |
| | | | | | |
| | | | | | |
| | | | | | |
| | | | | | |
| | | | | | |

# 施工単価表



機-23_振動ローラ運転　S9000001　単第0 -0085　表

(舗装用)ハンドガイド式_0.5～0.6t　普通型　1　日　当り

| 名称・規格など | 数量 | 単位 | 単価 | 金額 | 備考 |
|---|---|---|---|---|---|
| 特殊作業員 | 1 | 人 | | | |
| 軽油<br>パトロール給油,2～4KL積載車給油 | 3.00 | L | | | |
| 振動ローラ(舗装用)<br>ハンドガイド式<br>運転質量0.5～0.6t | 1.23 | 供用日 | | | |
| 諸雑費 | 1 | 式 | | | |
| ＊＊＊　単位当たり　＊＊＊ | 1 | 日 | | | |
| A=1　(舗装用)ハンドガイド式_0.5～0.6t<br>C=3　燃料消費量 (L/日) | | | B=1　普通型<br>D=1.23　機械損料数量 (供用日/日) | | |
| | | | | | |
| | | | | | |
| | | | | | |
| | | | | | |
| | | | | | |
| | | | | | |

# 施工単価表



振動コンパクタ運転　S9000003　単第0 -0086　表

質量４０～６０ｋｇ　1　日　当り

| 名称・規格など | 数量 | 単位 | 単価 | 金額 | 備考 |
|---|---|---|---|---|---|
| ガソリン,レギュラー<br>スタンド渡し,スタンド給油 | 5.00 | L | | | |
| 特殊作業員 | 1.00 | 人 | | | |
| 振動コンパクタ<br>前進型<br>運転質量40～60kg | 1.40 | 供用日 | | | |
| 諸雑費 | 1 | 式 | | | |
| ＊＊＊　単位当たり　＊＊＊ | 1 | 日 | | | |
| A=1　質量４０～６０ｋｇ<br>C=1.4　機械損料数量 (供用日／日) | | | B=5　燃料消費量 (Ｌ／日) | | |
| | | | | | |
| | | | | | |
| | | | | | |
| | | | | | |
| | | | | | |
| | | | | | |

# 施工単価表



発生土運搬費(2t積、4t積)　SQ007　単第0 -0087　表

運搬距離2ｋｍ　ＤＩＤ区間無し　４ｔ積 土砂　10　m3　当り

| 名称・規格など | 数量 | 単位 | 単価 | 金額 | 備考 |
|---|---|---|---|---|---|
| ダンプトラック運転<br>オンロード・ディーゼル・４ｔ積級 | 0.350 | 日 | | | 単第0-0088　表 |
| ＊＊＊　合計　＊＊＊ | 10 | m3 | | | |
| ＊＊＊　単位当たり　＊＊＊ | 1 | m3 | | | |
| A=2　４ｔ積<br>C=2　運搬距離（ｋｍ）<br>E=0　運搬日数 | | | B=3　BH山積0.28m3(平積0.20m3)<br>D=1　ＤＩＤ区間無し<br>F=1　土砂 | | |
| | | | | | |
| | | | | | |
| | | | | | |
| | | | | | |
| | | | | | |
| | | | | | |
| | | | | | |
| | | | | | |

# 施工単価表



ダンプトラック運転　S9050　単第0 -0088　表

オンロード・ディーゼル・４ｔ積級　1　日　当り

| 名称・規格など | 数量 | 単位 | 単価 | 金額 | 備考 |
|---|---|---|---|---|---|
| 軽油<br>パトロール給油,2～4KL積載車給油 | 32.00 | L | | | |
| 運転手(一般) | 1.00 | 人 | | | |
| ダンプトラック<br>オンロード・ディーゼル<br>4t積級 | 1.29 | 供用日 | | | |
| タイヤ損耗費<br>ダンプトラック　４ｔ（良） | 1.29 | 供用日 | | | |
| 諸雑費 | 1 | 式 | | | |
| ＊＊＊　単位当たり　＊＊＊ | 1 | 日 | | | |
| A=2　オンロード・ディーゼル・４ｔ積級<br>C=32　軽油消費量（Ｌ／日）<br>E=1　路面状況：良好 | | | B=1　運転労務数量（人／日）<br>D=1.29　機械損料数量（供用日／日）<br>F=1 | | |
| G=0　労務単価の夜間等割増率 | | | | | |
| | | | | | |
| | | | | | |
| | | | | | |
| | | | | | |

# 施工単価表



発生土運搬費(2t積、4t積)　SQ007　単第0 -0089　表

運搬距離5.4ｋｍ　ＤＩＤ区間有り　４ｔ積 As塊・Co塊（無筋）　10　m3　当り

| 名称・規格など | 数量 | 単位 | 単価 | 金額 | 備考 |
|---|---|---|---|---|---|
| ダンプトラック運転<br>オンロード・ディーゼル・４ｔ積級 | 0.910 | 日 | | | 単第0-0088　表<br>0.7*1.3 |
| ＊＊＊　合計　＊＊＊ | 10 | m3 | | | |
| ＊＊＊　単位当たり　＊＊＊ | 1 | m3 | | | |
| A=2　４ｔ積<br>C=5.4　運搬距離（ｋｍ）<br>E=0　運搬日数 | | | B=3　BH山積0.28m3(平積0.20m3)<br>D=2　ＤＩＤ区間有り<br>F=2　As塊・Co塊（無筋） | | |
| | | | | | |
| | | | | | |
| | | | | | |
| | | | | | |
| | | | | | |
| | | | | | |
| | | | | | |
| | | | | | |

# 施工単価表



ステンレス鋼管布設工　V1001　単第0 -0090　表

100A　10　m　当り

| 名称・規格など | 数量 | 単位 | 単価 | 金額 | 備考 |
|---|---|---|---|---|---|
| 普通作業員 | 0.11 | 人 | | | |
| 特殊作業員 | 0.1 | 人 | | | |
| ＊＊＊　合計　＊＊＊ | 10 | m | | | |
| ＊＊＊　単位当たり　＊＊＊ | 1 | m | | | |
| | | | | | |
| | | | | | |
| | | | | | |
| | | | | | |
| | | | | | |
| | | | | | |
| | | | | | |
| | | | | | |

# 施工単価表



ステンレス鋼管継手工　V1002　単第0 -0091　表

100A　10　箇所　当り

| 名称・規格など | 数量 | 単位 | 単価 | 金額 | 備考 |
|---|---|---|---|---|---|
| 特殊作業員 | 0.13 | 人 | | | |
| 普通作業員 | 0.13 | 人 | | | |
| ＊＊＊　合計　＊＊＊ | 10 | 箇所 | | | |
| ＊＊＊　単位当たり　＊＊＊ | 1 | 箇所 | | | |
| | | | | | |
| | | | | | |
| | | | | | |
| | | | | | |
| | | | | | |
| | | | | | |
| | | | | | |
| | | | | | |

# 施工単価表



仮設バルブ設置工　V1005　単第0 -0092　表

100A　10　箇所　当り

| 名称・規格など | 数量 | 単位 | 単価 | 金額 | 備考 |
|---|---|---|---|---|---|
| 特殊作業員 | 0.06 | 人 | | | |
| 普通作業員 | 0.08 | 人 | | | |
| ＊＊＊　合計　＊＊＊ | 10 | 箇所 | | | |
| ＊＊＊　単位当たり　＊＊＊ | 1 | 箇所 | | | |
| | | | | | |
| | | | | | |
| | | | | | |
| | | | | | |
| | | | | | |
| | | | | | |
| | | | | | |
| | | | | | |

# 施工単価表



仮設消火栓設置工　V1006　単第0 -0093　表

100A　1　箇所　当り

| 名称・規格など | 数量 | 単位 | 単価 | 金額 | 備考 |
|---|---|---|---|---|---|
| 特殊作業員 | 0.07 | 人 | | | |
| 普通作業員 | 0.09 | 人 | | | |
| ＊＊＊　単位当たり　＊＊＊ | 1 | 箇所 | | | |
| | | | | | |
| | | | | | |
| | | | | | |
| | | | | | |
| | | | | | |
| | | | | | |
| | | | | | |
| | | | | | |
| | | | | | |

# 施工単価表



取出短管設置工　V1004　単第0 -0094　表

100A　10　箇所　当り

| 名称・規格など | 数量 | 単位 | 単価 | 金額 | 備考 |
|---|---|---|---|---|---|
| 特殊作業員 | 0.2 | 人 | | | |
| 普通作業員 | 0.2 | 人 | | | |
| 雑材料 | 3 | % | | | #01 |
| ＊＊＊　合計　＊＊＊ | 10 | 箇所 | | | |
| ＊＊＊　単位当たり　＊＊＊ | 1 | 箇所 | | | |
| | | | | | |
| | | | | | |
| | | | | | |
| | | | | | |
| | | | | | |
| | | | | | |
| | | | | | |

# 施工単価表



仕切弁ボックス設置工　　V1008　　単第0 -0095　表

H=470　　1　個　当り

| 名称・規格など | 数量 | 単位 | 単価 | 金額 | 備考 |
|---|---|---|---|---|---|
| 普通作業員 | 0.09 | 人 | | | |
| ＊＊＊　単位当たり　＊＊＊ | 1 | 個 | | | |
| | | | | | |
| | | | | | |
| | | | | | |
| | | | | | |
| | | | | | |
| | | | | | |
| | | | | | |
| | | | | | |
| | | | | | |
| | | | | | |

# 施工単価表



サドル分水栓建込み　　SQ000039　　単第0 -0096　表

ビニル管 呼び径100㎜　　配水管 20㎜　　1　箇所　当り

| 名称・規格など | 数量 | 単位 | 単価 | 金額 | 備考 |
|---|---|---|---|---|---|
| 配管工 | 0.070 | 人 | | | |
| 普通作業員 | 0.070 | 人 | | | |
| 諸雑費 | 1 | % | | | #09 |
| ＊＊＊　単位当たり　＊＊＊ | 1 | 箇所 | | | |
| A=13　ビニル管 呼び径100㎜ | | | B=2　配水管 20㎜ | | |
| | | | | | |
| | | | | | |
| | | | | | |
| | | | | | |
| | | | | | |
| | | | | | |
| | | | | | |

# 施工単価表



メカニカル継手工　　V1009　　単第0 -0097　表

呼び径 100mm　　1　口　当り

| 名称・規格など | 数量 | 単位 | 単価 | 金額 | 備考 |
|---|---|---|---|---|---|
| 配管工 | 0.04 | 人 | | | |
| 普通作業員 | 0.04 | 人 | | | |
| 諸雑費 | 1 | % | | | #09 |
| ＊＊＊　単位当たり　＊＊＊ | 1 | 口 | | | |
| | | | | | |
| | | | | | |
| | | | | | |
| | | | | | |
| | | | | | |
| | | | | | |
| | | | | | |
| | | | | | |

# 施工単価表



フランジ継手工　　SQ048　　単第0 -0098　表

呼び径：φ１００㎜　　ＪＷＷＡ７．５Ｋ　　1　口　当り

| 名称・規格など | 数量 | 単位 | 単価 | 金額 | 備考 |
|---|---|---|---|---|---|
| 配管工 | 0.060 | 人 | | | |
| 普通作業員 | 0.060 | 人 | | | |
| 雑材料 | 1 | % | | | #06 |
| ＊＊＊　単位当たり　＊＊＊ | 1 | 口 | | | |
| A=3　呼び径：φ１００㎜<br>C=2　鋳鉄管<br>E=0　割増係数 | | | B=1　ＪＷＷＡ７．５Ｋ（Ｆ１２）<br>D=1　接合 | | |
| | | | | | |
| | | | | | |
| | | | | | |
| | | | | | |
| | | | | | |
| | | | | | |
| | | | | | |

# 施工単価表



硬質塩化ビニル管継手工　SQ101　単第0 -0099　表

呼び径　１００mm　ＴＳ継手　1　口　当り

| 名称・規格など | 数量 | 単位 | 単価 | 金額 | 備考 |
|---|---|---|---|---|---|
| 配管工 | 0.030 | 人 | | | 0.03*1 |
| 普通作業員 | 0.030 | 人 | | | 0.03*1 |
| 諸雑費 | 1 | % | | | #09 |
| ＊＊＊　単位当たり　＊＊＊ | 1 | 口 | | | |
| A=9　呼び径　１００mm<br>C=0　割増係数 | | | B=1　ＴＳ継手 | | |
| | | | | | |
| | | | | | |
| | | | | | |
| | | | | | |
| | | | | | |
| | | | | | |
| | | | | | |

# 施工単価表



硬質塩化ビニル管切断　SQ110　単第0 -0100　表

呼び径　１００mm　1　口　当り

| 名称・規格など | 数量 | 単位 | 単価 | 金額 | 備考 |
|---|---|---|---|---|---|
| 配管工 | 0.020 | 人 | | | |
| 普通作業員 | 0.020 | 人 | | | |
| 雑材料 | 5.000 | % | | | #06 |
| ＊＊＊　単位当たり　＊＊＊ | 1 | 口 | | | |
| A=1　硬質塩化ビニル管切断 | | | B=9　呼び径　１００mm | | |
| | | | | | |
| | | | | | |
| | | | | | |
| | | | | | |
| | | | | | |
| | | | | | |
| | | | | | |

# 施工単価表



ステンレス鋼管布設工　V2001　単第0 -0101　表

80A　10　m　当り

| 名称・規格など | 数量 | 単位 | 単価 | 金額 | 備考 |
|---|---|---|---|---|---|
| 普通作業員 | 0.1 | 人 | | | |
| 特殊作業員 | 0.09 | 人 | | | |
| ＊＊＊　合計　＊＊＊ | 10 | m | | | |
| ＊＊＊　単位当たり　＊＊＊ | 1 | m | | | |
| | | | | | |
| | | | | | |
| | | | | | |
| | | | | | |
| | | | | | |
| | | | | | |
| | | | | | |
| | | | | | |

# 施工単価表



ステンレス鋼管継手工　V2002　単第0 -0102　表

80A　10　箇所　当り

| 名称・規格など | 数量 | 単位 | 単価 | 金額 | 備考 |
|---|---|---|---|---|---|
| 特殊作業員 | 0.11 | 人 | | | |
| 普通作業員 | 0.11 | 人 | | | |
| ＊＊＊　合計　＊＊＊ | 10 | 箇所 | | | |
| ＊＊＊　単位当たり　＊＊＊ | 1 | 箇所 | | | |
| | | | | | |
| | | | | | |
| | | | | | |
| | | | | | |
| | | | | | |
| | | | | | |
| | | | | | |
| | | | | | |

# 施工単価表



マルチジョイント継手工　　V2003　　単第0 -0103　表

80A　　1　　箇所　　当り

| 名称・規格など | 数量 | 単位 | 単価 | 金額 | 備考 |
|---|---|---|---|---|---|
| 特殊作業員 | 0.06 | 人 | | | |
| 普通作業員 | 0.06 | 人 | | | |
| 雑材料 | 1 | % | | | #01 |
| ＊＊＊　単位当たり　＊＊＊ | 1 | 箇所 | | | |
| | | | | | |
| | | | | | |
| | | | | | |
| | | | | | |
| | | | | | |
| | | | | | |
| | | | | | |
| | | | | | |

# 施工単価表



仮設バルブ設置工　　V2004　　単第0 -0104　表

80A　　1　　箇所　　当り

| 名称・規格など | 数量 | 単位 | 単価 | 金額 | 備考 |
|---|---|---|---|---|---|
| 特殊作業員 | 0.06 | 人 | | | |
| 普通作業員 | 0.08 | 人 | | | |
| ＊＊＊　単位当たり　＊＊＊ | 1 | 箇所 | | | |
| | | | | | |
| | | | | | |
| | | | | | |
| | | | | | |
| | | | | | |
| | | | | | |
| | | | | | |
| | | | | | |
| | | | | | |

# 施工単価表



取出短管設置工　　V2005　　単第0 -0105　表

80A　　10　　箇所　　当り

| 名称・規格など | 数量 | 単位 | 単価 | 金額 | 備考 |
|---|---|---|---|---|---|
| 特殊作業員 | 0.17 | 人 | | | |
| 普通作業員 | 0.17 | 人 | | | |
| 雑材料 | 3 | % | | | #01 |
| ＊＊＊　合計　＊＊＊ | 10 | 箇所 | | | |
| ＊＊＊　単位当たり　＊＊＊ | 1 | 箇所 | | | |
| | | | | | |
| | | | | | |
| | | | | | |
| | | | | | |
| | | | | | |
| | | | | | |
| | | | | | |

# 施工単価表



フランジ継手工　　SQ048　　単第0 -0106　表

呼び径：φ７５（８０）㎜　　ＪＷＷＡ７．５Ｋ　　1　　口　　当り

| 名称・規格など | 数量 | 単位 | 単価 | 金額 | 備考 |
|---|---|---|---|---|---|
| 配管工 | 0.060 | 人 | | | |
| 普通作業員 | 0.060 | 人 | | | |
| 雑材料 | 1 | % | | | #06 |
| ＊＊＊　単位当たり　＊＊＊ | 1 | 口 | | | |
| A=2　呼び径：φ７５（８０）㎜<br>C=2　鋳鉄管<br>E=0　割増係数 | | | B=1　ＪＷＷＡ７．５Ｋ（Ｆ１２）<br>D=1　接合 | | |
| | | | | | |
| | | | | | |
| | | | | | |
| | | | | | |
| | | | | | |
| | | | | | |
| | | | | | |

# 施工単価表



メカニカル継手工　　V2006　　単第0 -0107　表

呼び径 75㎜　　1　　口　　当り

| 名称・規格など | 数量 | 単位 | 単価 | 金額 | 備考 |
|---|---|---|---|---|---|
| 配管工 | 0.04 | 人 | | | |
| 普通作業員 | 0.04 | 人 | | | |
| 諸雑費 | 1 | % | | | #09 |
| ＊＊＊　単位当たり　＊＊＊ | 1 | 口 | | | |
| | | | | | |
| | | | | | |
| | | | | | |
| | | | | | |
| | | | | | |
| | | | | | |
| | | | | | |
| | | | | | |

# 施工単価表



硬質塩化ビニル管継手工　　SQ101　　単第0 -0108　表

呼び径　　７５㎜　　ＴＳ継手　　1　　口　　当り

| 名称・規格など | 数量 | 単位 | 単価 | 金額 | 備考 |
|---|---|---|---|---|---|
| 配管工 | 0.020 | 人 | | | 0.02*1 |
| 普通作業員 | 0.020 | 人 | | | 0.02*1 |
| 諸雑費 | 1 | % | | | #09 |
| ＊＊＊　単位当たり　＊＊＊ | 1 | 口 | | | |
| A=8　呼び径　７５㎜<br>C=0　割増係数 | | | B=1　ＴＳ継手 | | |
| | | | | | |
| | | | | | |
| | | | | | |
| | | | | | |
| | | | | | |
| | | | | | |
| | | | | | |

# 施工単価表



硬質塩化ビニル管切断　　SQ110　　単第0 -0109　表

呼び径　７５ｍｍ　　1　　口　　当り

| 名称・規格など | 数量 | 単位 | 単価 | 金額 | 備考 |
|---|---|---|---|---|---|
| 配管工 | 0.020 | 人 | | | |
| 普通作業員 | 0.020 | 人 | | | |
| 雑材料 | 5.000 | % | | | #06 |
| ＊＊＊　単位当たり　＊＊＊ | 1 | 口 | | | |
| A=1　硬質塩化ビニル管切断 | | | B=8　呼び径 | ７５ｍｍ | |
| | | | | | |
| | | | | | |
| | | | | | |
| | | | | | |
| | | | | | |
| | | | | | |
| | | | | | |

# 施工単価表



ポリエチレン管据付工　　SQ105　　単第0 -0110　表

呼び径　１００㎜　　10　　m　　当り

| 名称・規格など | 数量 | 単位 | 単価 | 金額 | 備考 |
|---|---|---|---|---|---|
| 配管工 | 0.12 | 人 | | | |
| 普通作業員 | 0.20 | 人 | | | |
| ＊＊＊　合計　＊＊＊ | 10 | m | | | |
| ＊＊＊　単位当たり　＊＊＊ | 1 | m | | | |
| A=8　呼び径　１００㎜ | | | | | |
| | | | | | |
| | | | | | |
| | | | | | |
| | | | | | |
| | | | | | |
| | | | | | |
| | | | | | |

# 施工単価表



ポリエチレン管（融着接合）継手工　SQ108　単第0 -0111　表

呼び径100mm　1口継手　1　箇所　当り

| 名称・規格など | 数量 | 単位 | 単価 | 金額 | 備考 |
|---|---|---|---|---|---|
| 配管工 | 0.084 | 人 | | | 0.12*0.7 |
| 普通作業員 | 0.084 | 人 | | | 0.12*0.7 |
| 諸雑費 | 14.0 | % | | | #09 |
| ＊＊＊　単位当たり　＊＊＊ | 1 | 箇所 | | | |
| A=7　呼び径100mm | | | B=2　1口継手 | | |
| | | | | | |
| | | | | | |
| | | | | | |
| | | | | | |
| | | | | | |
| | | | | | |
| | | | | | |

# 施工単価表



ポリエチレン管（融着接合）継手工　SQ108　単第0 -0112　表

呼び径100mm　2口継手（標準）　1　箇所　当り

| 名称・規格など | 数量 | 単位 | 単価 | 金額 | 備考 |
|---|---|---|---|---|---|
| 配管工 | 0.120 | 人 | | | 0.12*1 |
| 普通作業員 | 0.120 | 人 | | | 0.12*1 |
| 諸雑費 | 14.0 | % | | | #09 |
| ＊＊＊　単位当たり　＊＊＊ | 1 | 箇所 | | | |
| A=7　呼び径100mm | | | B=1　2口継手（標準） | | |
| | | | | | |
| | | | | | |
| | | | | | |
| | | | | | |
| | | | | | |
| | | | | | |
| | | | | | |

# 施工単価表



ポリエチレン管切断　　SQ110　　単第0 -0113　表

呼び径　１００ｍｍ　　1　口　当り

| 名称・規格など | 数量 | 単位 | 単価 | 金額 | 備考 |
|---|---|---|---|---|---|
| 配管工 | 0.020 | 人 | | | |
| 普通作業員 | 0.020 | 人 | | | |
| 雑材料 | 7.000 | % | | | #06 |
| ＊＊＊　単位当たり　＊＊＊ | 1 | 口 | | | |
| A=2　ポリエチレン管切断 | | | B=9　呼び径 | １００ｍｍ | |
| | | | | | |
| | | | | | |
| | | | | | |
| | | | | | |
| | | | | | |
| | | | | | |
| | | | | | |

# 施工単価表



鋳鉄製仕切弁設置(機械施工)　　SQ150　　単第0 -0114　表

呼び径 100mm以下　たて型　　1　基　当り

| 名称・規格など | 数量 | 単位 | 単価 | 金額 | 備考 |
|---|---|---|---|---|---|
| 配管工 | 0.030 | 人 | | | 0.03*1 |
| 普通作業員 | 0.050 | 人 | | | 0.05*1 |
| 機-01_トラック(クレーン装置付)運転<br>ベーストラック4～4.5t積_吊能力2.9t | 0.400 | 時間 | | | 単第0-0115　表<br>0.4*1 |
| 諸雑費 | 1 | 式 | | | |
| ＊＊＊　単位当たり　＊＊＊ | 1 | 基 | | | |
| A=2　呼び径 100mm以下<br>C=1　たて型<br>E=0　割増係数(%) | | | B=1　鋳鉄製<br>D=1　標準クレーン<br>F=4 | | |
| | | | | | |
| | | | | | |
| | | | | | |
| | | | | | |
| | | | | | |
| | | | | | |

# 施工単価表



機-01_トラック(クレーン装置付)運転　S9056　単第0 -0115　表

ベーストラック4～4.5t積_吊能力2.9t　1　時間　当り

| 名称・規格など | 数量 | 単位 | 単価 | 金額 | 備考 |
|---|---|---|---|---|---|
| 運転手(特殊) | 0.17 | 人 | | | |
| 軽油<br>パトロール給油,2～4KL積載車給油 | 5.30 | L | | | |
| トラック<br>クレーン装置付<br>ベーストラック4～4.5t積吊能力2.9t | 1 | 時間 | | | |
| 諸雑費 | 1 | 式 | | | |
| ＊＊＊　単位当たり　＊＊＊ | 1 | 時間 | | | |
| A=4　ベーストラック4～4.5t積_吊能力2.9t<br>C=0　特殊運転手数量(人/h) 省略=自動計算 | | | B=0　労務単価の夜間等割増率<br>D=0　燃料消費量 (L/h) 標準=省略 | | |
| | | | | | |
| | | | | | |
| | | | | | |
| | | | | | |
| | | | | | |
| | | | | | |

# 施工単価表



フランジ継手取外し工　SQ048　単第0 -0116　表

呼び径：φ１００㎜　ＪＷＷＡ７．５Ｋ　1　口　当り

| 名称・規格など | 数量 | 単位 | 単価 | 金額 | 備考 |
|---|---|---|---|---|---|
| 配管工 | 0.036 | 人 | | | 0.06*0.6 |
| 普通作業員 | 0.036 | 人 | | | 0.06*0.6 |
| 雑材料 | 1 | % | | | #06 |
| ＊＊＊　単位当たり　＊＊＊ | 1 | 口 | | | |
| A=3　呼び径：φ１００㎜<br>C=2　鋳鉄管<br>E=0　割増係数 | | | B=1　ＪＷＷＡ７．５Ｋ（Ｆ１２）<br>D=2　取外し工 | | |
| | | | | | |
| | | | | | |
| | | | | | |
| | | | | | |
| | | | | | |
| | | | | | |
| | | | | | |

# 施工単価表



フランジ継手取外し工　SQ048　単第0 -0117　表

呼び径：φ７５（８０）mm　ＪＷＷＡ７．５Ｋ　1　口　当り

| 名称・規格など | 数量 | 単位 | 単価 | 金額 | 備考 |
|---|---|---|---|---|---|
| 配管工 | 0.036 | 人 | | | 0.06*0.6 |
| 普通作業員 | 0.036 | 人 | | | 0.06*0.6 |
| 雑材料 | 1 | % | | | #06 |
| ＊＊＊　単位当たり　＊＊＊ | 1 | 口 | | | |
| A=2　呼び径：φ７５（８０）mm<br>C=2　鋳鉄管<br>E=0　割増係数 | | | B=1　ＪＷＷＡ７．５Ｋ（Ｆ１２）<br>D=2　取外し工 | | |
| | | | | | |
| | | | | | |
| | | | | | |
| | | | | | |
| | | | | | |
| | | | | | |
| | | | | | |

# 施工単価表



管明示テープ工　SQ059　単第0 -0118　表

呼び径：　φ＝１００ｍｍ×5m　100　m　当り

| 名称・規格など | 数量 | 単位 | 単価 | 金額 | 備考 |
|---|---|---|---|---|---|
| 普通作業員 | 0.120 | 人 | | | |
| ＊＊＊　合計　＊＊＊ | 100 | m | | | |
| ＊＊＊　単位当たり　＊＊＊ | 1 | m | | | |
| A=3　呼び径：　φ＝１００ｍｍ×４ｍ | | | | | |
| | | | | | |
| | | | | | |
| | | | | | |
| | | | | | |
| | | | | | |
| | | | | | |
| | | | | | |
| | | | | | |

# 施工単価表



管明示シート工（青地，白文字）　SQ061　単第0 -0119　表

100　m　当り

| 名称・規格など | 数量 | 単位 | 単価 | 金額 | 備考 |
|---|---|---|---|---|---|
| 普通作業員 | 0.400 | 人 | | | |
| ＊＊＊　合計　＊＊＊ | 100 | m | | | |
| ＊＊＊　単位当たり　＊＊＊ | 1 | m | | | |
| A=1　１条<br>C=1　水道用 | | | B=1　別途計上 | | |
| | | | | | |
| | | | | | |
| | | | | | |
| | | | | | |
| | | | | | |
| | | | | | |
| | | | | | |
| | | | | | |

# 施工単価表



ロケーティングワイヤー設置工　V4001　単第0 -0120　表

100　m　当り

| 名称・規格など | 数量 | 単位 | 単価 | 金額 | 備考 |
|---|---|---|---|---|---|
| 普通作業員 | 0.1 | 人 | | | |
| ＊＊＊　合計　＊＊＊ | 100 | m | | | |
| ＊＊＊　単位当たり　＊＊＊ | 1 | m | | | |
| | | | | | |
| | | | | | |
| | | | | | |
| | | | | | |
| | | | | | |
| | | | | | |
| | | | | | |
| | | | | | |
| | | | | | |

# 施工単価表



基礎砕石　SPK25040034　単第0 -0121　表

砕石の厚さ7.5cmを超え12.5cm以下　RC-40　1　m2　当り

機械構成比:　5.33%　労務構成比:　78.32%　材料構成比:　16.35%　市場単価構成比:　0.00%　標準単価:　1,263.60000

| 代表機労材規格(積算地区) | 構成比 | 単価(積算地区) | 代表機労材規格(東京地区) | 単価(東京地区) | 備考 |
|---|---|---|---|---|---|
| <賃>バックホウ(クローラ型)<br>山積0.8m3(平積0.6)<br>排1～3,2011,2014 | 5.30% | | バックホウ<br>クローラ型<br>山積0.8m3(平積0.6m3) | | KTPC00018<br>KTPT00018 |
| その他(機械) | | | その他(機械) | | EK009 |
| 普通作業員 | 37.64% | | 普通作業員 | | RTPC00002<br>RTPT00002 |
| 特殊作業員 | 15.90% | | 特殊作業員 | | RTPC00001<br>RTPT00001 |
| 運転手(特殊) | 14.75% | | 運転手(特殊) | | RTPC00006<br>RTPT00006 |
| 土木一般世話役 | 9.49% | | 土木一般世話役 | | RTPC00009<br>RTPT00009 |
| その他(労務) | | | その他(労務) | | ER009 |
| 再生クラッシャラン<br>40～0mm | 11.39% | | 再生クラッシャーラン<br>RC-40 | | TTPC00008<br>TTPT00008 |
| 軽油<br>パトロール給油,2～4KL積載車給油 | 4.93% | | 軽油パトロール給油 | | TTPC00013<br>TTPT00013 |

# 施工単価表



基礎砕石　SPK25040034　単第0 -0121　表

砕石の厚さ7.5cmを超え12.5cm以下　RC-40　1　m2　当り

機械構成比:　5.33%　労務構成比:　78.32%　材料構成比:　16.35%　市場単価構成比:　0.00%　標準単価:　1,263.60000

| 代表機労材規格(積算地区) | 構成比 | 単価(積算地区) | 代表機労材規格(東京地区) | 単価(東京地区) | 備考 |
|---|---|---|---|---|---|
| その他(材料) | | | その他(材料) | | EZ009 |
| 積算単価 | | | 積算単価 | | EP001 |
| A=2　砕石の厚さ7.5cmを超え12.5cm以下<br>D=1　-(全ての費用) | | | B=1　RC-40 | | |
| | | | | | |
| | | | | | |
| | | | | | |
| | | | | | |
| | | | | | |
| | | | | | |

# 施工単価表



管路掘削　SQ005　単第0 -0122　表

クローラ型山積0.08m3(平積0.06m3)　100　m3　当り

| 名称・規格など | 数量 | 単位 | 単価 | 金額 | 備考 |
|---|---|---|---|---|---|
| 土木一般世話役 | 2.800 | 人 | | | |
| 普通作業員 | 7.800 | 人 | | | |
| 機-23,24_小型バックホウ運転<br>クローラ[標準型]山積0.08m3(平積0.06m3)<br>排出ガス対策型1次基準 | 2.632 | 日 | | | 単第0-0123　表<br>100/38 |
| 諸雑費 | 1 | 式 | | | |
| ＊＊＊　合計　＊＊＊ | 100 | m3 | | | |
| ＊＊＊　単位当たり　＊＊＊ | 1 | m3 | | | |
| A=1　クローラ型山積0.08m3(平積0.06m3) | | | B=2　排出ガス対策型1次基準 | | |
| | | | | | |
| | | | | | |
| | | | | | |
| | | | | | |
| | | | | | |

# 施工単価表



機-23,24_小型バックホウ運転　S9001　単第0 -0123　表

クローラ[標準型]山積0.08m3(平積0.06m3)　排出ガス対策型1次基準　1　日　当り

| 名称・規格など | 数量 | 単位 | 単価 | 金額 | 備考 |
|---|---|---|---|---|---|
| 特殊作業員 | 1.00 | 人 | | | |
| 軽油<br>パトロール給油,2～4KL積載車給油 | 17.00 | L | | | |
| 小型バックホウ(クローラ型)<br>標準型・排1<br>山積0.08/平積0.06m3 | 1.78 | 供用日 | | | |
| 諸雑費 | 1 | 式 | | | |
| ＊＊＊　単位当たり　＊＊＊ | 1 | 日 | | | |
| A=1　運転労務数量（人/日）<br>C=1.78　機械損料数量（供用日/日）<br>E=1 | | | B=17　軽油消費量（L/日）<br>D=3　クローラ[標準型]山積0.08m3(平積0.06m3)<br>F=2　排出ガス対策型1次基準 | | |
| | | | | | |
| | | | | | |
| | | | | | |
| | | | | | |
| | | | | | |
| | | | | | |

# 施工単価表



管路埋戻　　VQ007　　単第0 -0124　表

BH投入・タンパ締固め　　クローラ型山積0.08m3(平積0.06m3)　　100　m3　当り

| 名称・規格など | 数量 | 単位 | 単価 | 金額 | 備考 |
|---|---|---|---|---|---|
| 土木一般世話役 | 2.5 | 人 | | | |
| 普通作業員 | 6.8 | 人 | | | |
| 機-23,24_小型バックホウ運転<br>クローラ[標準型]山積0.08m3(平積0.06m3)<br>排出ガス対策型1次基準 | 1.754 | 日 | | | 単第0-0123　表 |
| タンパ運転（賃料）<br>質量　６０～８０kg | 3 | 日 | | | 単第0-0079　表 |
| ダスト<br>2.5mm以下 | 126 | m3 | | | |
| 諸雑費 | 1 | 式 | | | |
| ＊＊＊　合計　＊＊＊ | 100 | m3 | | | |
| ＊＊＊　単位当たり　＊＊＊ | 1 | m3 | | | |
| | | | | | |
| | | | | | |
| | | | | | |
| | | | | | |

# 施工単価表



発生土運搬費(2t積、4t積)　　SQ007　　単第0 -0125　表

運搬距離2ｋｍ　ＤＩＤ区間無し　　２ｔ積 土砂　　10　m3　当り

| 名称・規格など | 数量 | 単位 | 単価 | 金額 | 備考 |
|---|---|---|---|---|---|
| ダンプトラック運転<br>オンロード・ディーゼル・２ｔ積級 | 0.750 | 日 | | | 単第0-0126　表 |
| ＊＊＊　合計　＊＊＊ | 10 | m3 | | | |
| ＊＊＊　単位当たり　＊＊＊ | 1 | m3 | | | |
| A=1　２ｔ積<br>C=2　運搬距離（ｋｍ）<br>E=0　運搬日数 | | | B=1　小型BH山積0.08m3(平積0.06m3)<br>D=1　ＤＩＤ区間無し<br>F=1　土砂 | | |
| | | | | | |
| | | | | | |
| | | | | | |
| | | | | | |
| | | | | | |
| | | | | | |
| | | | | | |
| | | | | | |

# 施工単価表



ダンプトラック運転　S9050　単第0 -0126　表

オンロード・ディーゼル・２ｔ積級　1　日　当り

| 名称・規格など | 数量 | 単位 | 単価 | 金額 | 備考 |
|---|---|---|---|---|---|
| 軽油<br>パトロール給油,2～4KL積載車給油 | 21.00 | L | | | |
| 運転手(一般) | 1.00 | 人 | | | |
| ダンプトラック<br>オンロード・ディーゼル<br>2t積級 | 1.29 | 供用日 | | | |
| タイヤ損耗費<br>ダンプトラック　２ｔ（良） | 1.29 | 供用日 | | | |
| 諸雑費 | 1 | 式 | | | |
| ＊＊＊　単位当たり　＊＊＊ | 1 | 日 | | | |
| A=1　オンロード・ディーゼル・２ｔ積級<br>C=21　軽油消費量（Ｌ／日）<br>E=1　路面状況：良好 | | | B=1　運転労務数量（人／日）<br>D=1.29　機械損料数量（供用日／日）<br>F=1 | | |
| G=0　労務単価の夜間等割増率 | | | | | |
| | | | | | |
| | | | | | |
| | | | | | |
| | | | | | |

# 施工単価表



発生土運搬費(2t積、4t積)　SQ007　単第0 -0127　表

運搬距離5.3ｋｍ　ＤＩＤ区間有り　２ｔ積 As塊・Co塊（無筋）　10　m3　当り

| 名称・規格など | 数量 | 単位 | 単価 | 金額 | 備考 |
|---|---|---|---|---|---|
| ダンプトラック運転<br>オンロード・ディーゼル・２ｔ積級 | 1.690 | 日 | | | 単第0-0126　表<br>1.3*1.3 |
| ＊＊＊　合計　＊＊＊ | 10 | m3 | | | |
| ＊＊＊　単位当たり　＊＊＊ | 1 | m3 | | | |
| A=1　２ｔ積<br>C=5.3　運搬距離（ｋｍ）<br>E=0　運搬日数 | | | B=1　小型BH山積0.08m3(平積0.06m3)<br>D=2　ＤＩＤ区間有り<br>F=2　As塊・Co塊（無筋） | | |
| | | | | | |
| | | | | | |
| | | | | | |
| | | | | | |
| | | | | | |
| | | | | | |
| | | | | | |
| | | | | | |

# 施工単価表



ポリエチレン管据付工　　SQ105　　単第0 -0128　表

呼び径　２０㎜　　10　m　当り

| 名称・規格など | 数量 | 単位 | 単価 | 金額 | 備考 |
|---|---|---|---|---|---|
| 配管工 | 0.07 | 人 | | | |
| 普通作業員 | 0.12 | 人 | | | |
| ＊＊＊　合計　＊＊＊ | 10 | m | | | |
| ＊＊＊　単位当たり　＊＊＊ | 1 | m | | | |
| A=2　　呼び径　２０㎜ | | | | | |
| | | | | | |
| | | | | | |
| | | | | | |
| | | | | | |
| | | | | | |
| | | | | | |
| | | | | | |

# 施工単価表



ポリエチレン管据付工　　SQ105　　単第0 -0129　表

呼び径　２５㎜　　10　m　当り

| 名称・規格など | 数量 | 単位 | 単価 | 金額 | 備考 |
|---|---|---|---|---|---|
| 配管工 | 0.07 | 人 | | | |
| 普通作業員 | 0.12 | 人 | | | |
| ＊＊＊　合計　＊＊＊ | 10 | m | | | |
| ＊＊＊　単位当たり　＊＊＊ | 1 | m | | | |
| A=3　　呼び径　２５㎜ | | | | | |
| | | | | | |
| | | | | | |
| | | | | | |
| | | | | | |
| | | | | | |
| | | | | | |
| | | | | | |

# 施工単価表



ポリエチレン管切断　　SQ110　　単第0 -0130　表

呼び径　２０ｍｍ　　1　　口　　当り

| 名称・規格など | 数量 | 単位 | 単価 | 金額 | 備考 |
|---|---|---|---|---|---|
| 配管工 | 0.010 | 人 | | | |
| 普通作業員 | 0.010 | 人 | | | |
| 雑材料 | 1.000 | % | | | #06 |
| ＊＊＊　単位当たり　＊＊＊ | 1 | 口 | | | |
| A=2　ポリエチレン管切断 | | | B=3　呼び径 | ２０ｍｍ | |
| | | | | | |
| | | | | | |
| | | | | | |
| | | | | | |
| | | | | | |
| | | | | | |
| | | | | | |

# 施工単価表



ポリエチレン管切断　　SQ110　　単第0 -0131　表

呼び径　２５ｍｍ　　1　　口　　当り

| 名称・規格など | 数量 | 単位 | 単価 | 金額 | 備考 |
|---|---|---|---|---|---|
| 配管工 | 0.010 | 人 | | | |
| 普通作業員 | 0.010 | 人 | | | |
| 雑材料 | 1.000 | % | | | #06 |
| ＊＊＊　単位当たり　＊＊＊ | 1 | 口 | | | |
| A=2　ポリエチレン管切断 | | | B=4　呼び径 | ２５ｍｍ | |
| | | | | | |
| | | | | | |
| | | | | | |
| | | | | | |
| | | | | | |
| | | | | | |
| | | | | | |

# 施工単価表



硬質塩化ビニル管切断　　SQ110　　単第0 -0132　表

呼び径　２０ｍｍ　　1　　口　　当り

| 名称・規格など | 数量 | 単位 | 単価 | 金額 | 備考 |
|---|---|---|---|---|---|
| 配管工 | 0.010 | 人 | | | |
| 普通作業員 | 0.010 | 人 | | | |
| 雑材料 | 1.000 | % | | | #06 |
| ＊＊＊　単位当たり　＊＊＊ | 1 | 口 | | | |
| A=1　硬質塩化ビニル管切断 | | | B=3　呼び径 | ２０ｍｍ | |
| | | | | | |
| | | | | | |
| | | | | | |
| | | | | | |
| | | | | | |
| | | | | | |
| | | | | | |

# 施工単価表



ポリエチレン管継手工　　SQ106　　単第0 -0133　表

呼び径　２０㎜　　1　　口　　当り

| 名称・規格など | 数量 | 単位 | 単価 | 金額 | 備考 |
|---|---|---|---|---|---|
| 配管工 | 0.020 | 人 | | | |
| 普通作業員 | 0.020 | 人 | | | |
| 諸雑費 | 1 | % | | | #09 |
| ＊＊＊　単位当たり　＊＊＊ | 1 | 口 | | | |
| A=2　呼び径　２０㎜ | | | | | |
| | | | | | |
| | | | | | |
| | | | | | |
| | | | | | |
| | | | | | |
| | | | | | |
| | | | | | |

# 施工単価表



ポリエチレン管継手工　SQ106　単第0 -0134　表

呼び径　２５㎜　1　口　当り

| 名称・規格など | 数量 | 単位 | 単価 | 金額 | 備考 |
|---|---|---|---|---|---|
| 配管工 | 0.020 | 人 | | | |
| 普通作業員 | 0.020 | 人 | | | |
| 諸雑費 | 1 | % | | | #09 |
| ＊＊＊　単位当たり　＊＊＊ | 1 | 口 | | | |
| A=3　呼び径　２５㎜ | | | | | |
| | | | | | |
| | | | | | |
| | | | | | |
| | | | | | |
| | | | | | |
| | | | | | |
| | | | | | |

# 施工単価表



小口径管ねじ込み接合　SQ000033　単第0 -0135　表

呼び径 20㎜　2　口　当り

| 名称・規格など | 数量 | 単位 | 単価 | 金額 | 備考 |
|---|---|---|---|---|---|
| 配管工 | 0.020 | 人 | | | |
| 普通作業員 | 0.040 | 人 | | | |
| 諸雑費 | 3 | % | | | #09 |
| ＊＊＊　合計　＊＊＊ | 2 | 口 | | | |
| ＊＊＊　単位当たり　＊＊＊ | 1 | 口 | | | |
| A=2　呼び径 20㎜ | | | | | |
| | | | | | |
| | | | | | |
| | | | | | |
| | | | | | |
| | | | | | |
| | | | | | |

# 施工単価表



小口径管ねじ込み接合　SQ000033　単第0 -0136　表

呼び径 25mm　2　口　当り

| 名称・規格など | 数量 | 単位 | 単価 | 金額 | 備考 |
|---|---|---|---|---|---|
| 配管工 | 0.020 | 人 | | | |
| 普通作業員 | 0.040 | 人 | | | |
| 諸雑費 | 3 | % | | | #09 |
| ＊＊＊　合計　＊＊＊ | 2 | 口 | | | |
| ＊＊＊　単位当たり　＊＊＊ | 1 | 口 | | | |
| A=3　呼び径 25mm | | | | | |
| | | | | | |
| | | | | | |
| | | | | | |
| | | | | | |
| | | | | | |
| | | | | | |

# 施工単価表



現場環境改善費（率分）　S1Z0017　単第0 -0137　表

地方部　1　式　当り

| 名称・規格など | 数量 | 単位 | 単価 | 金額 | 備考 |
|---|---|---|---|---|---|
| 現場環境改善費 | 1.00 | 式 | | | |
| ＊＊＊　単位当たり　＊＊＊ | 1 | 式 | | | |
| A=2　地方部 | | | B=　率算出対象額(複数費目の場合は入力必須) | | |
| | | | | | |
| | | | | | |
| | | | | | |
| | | | | | |
| | | | | | |
| | | | | | |
| | | | | | |
| | | | | | |
| | | | | | |

高下谷川(下流地区)3工区

# 数　量　総　括　表

| 費　目 | 工　種 | 種　別 | 細　別 | 規　格 | 単位 | 数量 | 計上数量 | 摘　要 |
|---|---|---|---|---|---|---|---|---|
| 河川改修(3工区) | | | | | | | | |
| | 河川土工 | | | | | | | |
| | | 掘削工 | | | | | | |
| | | | 掘削 | 礫質土 | m3 | 136.7 | 140 | |
| | | 法面整形工 | | | | | | |
| | | | 切土法面整形 | 礫質土<br>ブロック背面 | m2 | 33.7 | 30 | |
| | | 残土処理工 | | | | | | |
| | | | 残土処理 | 礫質土 | m3 | 101.7 | 100 | 地山立積 |
| | 護岸工 | | | | | | | |
| | | 作業土工 | | | | | | |
| | | | 床掘 | 礫質土 | m3 | 12.0 | 10 | |
| | | | 埋戻 | 礫質土 | m3 | 1.9 | 2 | |
| | | コンクリートブロック積 | | | | | | |
| | | | ブロック基礎 | | m3 | 1.5 | 2 | |
| | | | ブロック積 | 裏コンなし<br>控え35cm | m2 | 15.3 | 15 | |
| | | | ブロック積 | 裏コン10cm<br>控え35cm | m2 | 14.4 | 14 | |
| | | | 裏込砕石 | RC-40 | m3 | 14.6 | 15 | |
| | | | 天端コンクリート | б ck=18N/mm2<br>t=10cm | m3 | 1.1 | 1 | |
| | | 小口止工 | | | | | | |
| | | | コンクリート | 小型 | m3 | 0.6 | 0.6 | |
| | | | 一般型枠 | | m2 | 2.1 | 2 | |
| | | | 化粧型枠 | | m2 | 0.7 | 0.7 | |

高下谷川(下流地区)3工区

# 数　量　総　括　表

| 費　目 | 工　種 | 種　別 | 細　別 | 規　格 | 単位 | 数量 | 計上数量 | 摘　要 |
|---|---|---|---|---|---|---|---|---|
| | | 場所打擁壁工 | | | | | | |
| | | | 床掘 | 礫質土 | m3 | 3.1 | 3 | |
| | | | 埋戻 | 礫質土 | m3 | 6.4 | 6 | |
| | | | 擁壁GW36<br>(平均H=1.72m) | σck=18N/mm2 | m3 | 3.5 | 4 | |
| | | 底張工 | | | | | | |
| | | | コンクリート | бck=18N/mm2 | m3 | 4.2 | 4 | |
| | | | 均しコンクリート | бck=18N/mm2 | m3 | 1.9 | 2 | |
| | 函渠工 | | | | | | | |
| | | 作業土工 | | | | | | |
| | | | 床掘 | 礫質土 | m3 | 40.0 | 40 | |
| | | | 埋戻 | 礫質土 | m3 | 72.8 | 70 | |
| | | 2号ボックスカルバート | | | | | | |
| | | | 基礎砕石 | RC-40　t=250mm | m2 | 54.4 | 54 | |
| | | | 基礎コンクリート | бck=18N/mm2 | m3 | 10.9 | 11 | |
| | | | 型枠 | | m2 | 6.8 | 7 | |
| | | | スライドレール敷設工 | | m | 17.0 | 17 | |
| | | | 据付工 | | m | 17.0 | 17 | |
| | | | ボックスカルバート材料費 | | 式 | 1.0 | 1 | |
| | | | 底版グラウト工 | | m3 | 1.54 | 1.54 | |
| | | 管渠工 | | | | | | |
| | | | 塩ビ管撤去 | 50-150 | m | 3.6 | 4 | |
| | | | 塩ビ管据付 | VUΦ50 | m | 1.8 | 2 | |
| | | | | VUΦ100 | m | 1.8 | 2 | |

高下谷川(下流地区)3工区

# 数　量　総　括　表

| 費　目 | 工　種 | 種　別 | 細　別 | 規　格 | 単位 | 数量 | 計上数量 | 摘　要 |
|---|---|---|---|---|---|---|---|---|
| | | コンクリート削孔工(函渠接続) | | | | | | |
| | | | コンクリート削孔<br>(Co穿孔機) | VUΦ50（外径60）<br>削孔深200mm | 孔 | 1.0 | 1 | |
| | | | | VUΦ100（外径114）<br>削孔深200mm | 孔 | 1.0 | 1 | |
| | | 土留工（ボックスカルバート飲み口） | | | | | | |
| | | | コンクリート | 小型 | m3 | 0.8 | 0.8 | |
| | | | 一般型枠 | | m2 | 2.3 | 2 | |
| | | | 化粧型枠 | | m2 | 2.1 | 2 | |
| | | | 鉄筋 | SD345<br>D13mm | t | 0.03 | 0.03 | |
| | | コンクリート擁壁（ボックスカルバート吐き口） | | | | | | |
| | | | コンクリート | σck=18N/mm2 | m3 | 7.9 | 8 | |
| | | | 足場工 | 枠組足場<br>30m以下 | 掛m2 | 5.7 | 6 | |
| | | | 足場工 | 単管傾斜<br>30m以下 | 掛m2 | 6.6 | 7 | |
| | | | | | | | | |
| | 3号床版工 | | | | | | | |
| | | 橋台 | | | | | | |
| | | | コンクリート | бck=18N/mm2 | m3 | 0.3 | 0.3 | |
| | | | 型　　枠 | 無筋構造 | m2 | 2.3 | 2 | |
| | | | 目地材 | t=20mm | m2 | 0.2 | 0.2 | |
| | | | 鉄筋 | SD345<br>D13mm | t | 0.01 | 0.01 | |
| | | | 基礎砕石 | RC-40　t=150mm | m2 | 0.3 | 0.3 | |

高下谷川(下流地区)3工区

# 数　量　総　括　表

| 費　目 | 工　種 | 種　別 | 細　別 | 規　格 | 単位 | 数量 | 計上数量 | 摘　要 |
|---|---|---|---|---|---|---|---|---|
| | | プレキャスト床版工 | | | | | | |
| | | | 床版据付 | | 枚 | 1.0 | 1 | |
| | | | 支承材 | t10-150×200 SBR | 枚 | 8.0 | 8 | |
| | | | アンカー穴保護材 | EPDM t15×15-300<br>片面粘着付 | 本 | 1.0 | 1 | |
| | | | エラスタイト | t=20mm | m2 | 0.5 | 0.5 | |
| | | | アンカー筋 | φ25 L=340 | 本 | 1.0 | 1 | |
| | | | 簡易床版T-25<br>SS-225 | L=1.700<br>B=1.000 | 本 | 1.0 | 1 | |
| | 舗装工 | | | | | | | |
| | | 車道舗装 | (5-10-10) | | | | | |
| | | | 下層路盤 | 再生ｸﾗｯｼｬｰﾗﾝ<br>RC-40,t=10cm | m2 | 162.0 | 162 | |
| | | | 上層路盤 | 粒度調整砕石<br>RM-30,t=10cm | m2 | 162.0 | 162 | |
| | | | 表層 | 再生密粒度ｱｽｺﾝ<br>t=5cm | m2 | 297.0 | 297 | |
| | 区画線工 | | | | | | | |
| | | 溶融式区画線 | | | | | | |
| | | | 外側線 | 白実線,W=15cm | m | 10.0 | 10 | |
| | | | ゼブラ | 白実線,W=45cm | m | 10.2 | 10 | |
| | 付帯道路施設工 | | | | | | | |
| | | 路側防護柵工 | | | | | | |
| | | | ガードパイプ | P種、H=1.1m<br>構造物建込 | m | 7.0 | 7 | |
| | | 道路付属物工 | | | | | | |
| | | | 視線誘導標(防護柵取付用) | 片面デリネーターφ300 | 本 | 4.0 | 4 | 2本/箇所 |
| | | | 道路反射鏡設置 | 設置工（機労）<br>2面鏡 | 基 | 2.0 | 2 | BP,EP |
| | | | | 設置工（機労）<br>1面鏡 | 基 | 1.0 | 1 | NO.1+14 |
| | | | | 丸鏡体（材料）<br>φ600 | 面 | 5.0 | 5 | |

高下谷川(下流地区)3工区

# 数　量　総　括　表

| 費　目 | 工　種 | 種　別 | 細　別 | 規　格 | 単位 | 数量 | 計上数量 | 摘　要 |
|---|---|---|---|---|---|---|---|---|
| | 構造物撤去工 | | | | | | | |
| | | 構造物取壊工 | | | | | | |
| | | | ｺﾝｸﾘｰﾄ構造物取壊し | 無筋構造物 | m3 | 33.0 | 33 | |
| | | | | 鉄筋構造物 | m3 | 4.2 | 4 | |
| | | | 舗装版切断 | | | | | |
| | | | | アスファルト t≦15cm | m | 28.1 | 28 | |
| | | | 舗装版破砕 | | | | | |
| | | | | アスファルト t≦10cm | m2 | 275.0 | 275 | |
| | | 運搬処理工 | | | | | | |
| | | | 殻運搬 | コンクリート (無筋) | m3 | 33.0 | 33 | |
| | | | | コンクリート (鉄筋) | m3 | 4.2 | 4 | |
| | | | | アスファルト | m3 | 13.8 | 14 | |
| | | | 殻処分 | コンクリート (無筋) | t | 77.6 | 78 | |
| | | | | コンクリート (鉄筋)二次製品 | t | 10.5 | 11 | |
| | | | | アスファルト | t | 32.4 | 32 | |
| | 仮設工 | | | | | | | |
| | | 迂回路設置 | | | | | | |
| | | | 掘削 | 粘性土 | m3 | 72.0 | 70 | 田面仮置き |
| | | | 不整地運搬 | 土砂（田んぼ表土） | m3 | 72.0 | 70 | |
| | | | ブルーシート設置 | 吸出し防止材設置を準用 | m2 | 700.0 | 700 | |
| | | | | ブルーシート | 枚 | 42.0 | 42 | |
| | | | 盛土(迂回路) | W≧4.0 | m3 | 405.1 | 410 | |
| | | | 下層路盤 | RC-40,t=10cm | m2 | 1029.0 | 1030 | |
| | | | アスファルト舗装 | t=3cm | m2 | 1029.0 | 1030 | |

高下谷川(下流地区)3工区

# 数　量　総　括　表

| 費　目 | 工　種 | 種　別 | 細　別 | 規　格 | 単位 | 数量 | 計上数量 | 摘　要 |
|---|---|---|---|---|---|---|---|---|
| | | | 土のう積 | 拵え、積立、撤去 | m2 | 4.9 | 5 | ブルシ押さえ |
| | | 迂回路撤去 | | | | | | |
| | | | 掘削 | 土砂・3工区敷砂利 | m3 | 447.4 | 450 | |
| | | | 積込 | 土砂（田んぼ表土） | m3 | 72.0 | 70 | |
| | | | 不整地運搬 | 土砂（田んぼ表土） | m3 | 72.0 | 70 | |
| | | | 整地 | 粘性土 | m3 | 72.0 | 70 | |
| | | | 舗装版破砕 | As | m2 | 423.0 | 423 | |
| | | | 殻運搬 | As | m3 | 12.7 | 13 | |
| | | | 殻処分 | As | t | 29.8 | 30 | |
| | | アスファルト舗装工（オーバーレイ） | | | | | | |
| | | | 表層 | 再生細粒度ｱｽｺﾝ t=3cm | m2 | 156.0 | 156 | |
| | | 仮締切工 | | | | | | |
| | | | 大型土のう | 製作・設置・撤去 | 袋 | 8.0 | 8 | |
| | | 濁水処理工 | | | | | | |
| | | | 大型土のう | 製作・設置・撤去 | 袋 | 4.0 | 4 | |
| | | 購入土運搬工 | | | | | | |
| | | | 土砂等運搬 | 迂回路盛土/0.9+土のう+大型土のう | m3 | 463.8 | 460 | |
| | | | 再生土購入 | 迂回路盛土*1.33+土のう+大型土のう | m3 | 552.5 | 550 | |
| | | 残土処理工 | | | | | | |
| | | | 土砂等運搬 | 迂回路+3工区砂利+土のう+大型土のう | m3 | 461.1 | 460 | |
| | | | 処分 | | m3 | 461.1 | 460 | |

高下谷川(下流地区)3工区

# 数　量　総　括　表

| 費　目 | 工　種 | 種　別 | 細　別 | 規　格 | 単位 | 数量 | 計上数量 | 摘　要 |
|---|---|---|---|---|---|---|---|---|
| | | 水替工 | | | | | | |
| | | | ポンプ据付 | | 箇所 | 1.0 | 1 | |
| | | | ﾎﾟﾝﾌﾟ排水 | | 日 | 38.4 | 39 | 切り上げ |
| | | 掛樋工 | | | | | | |
| | | | ポリエチレン管<br>設置・撤去 | φ300mm<br>ダブル管 | m | 41.4 | 41 | 河川工事<br>2ヶ月 |
| | | | | φ600mm<br>ダブル管 | m | 36.0 | 36 | 迂回路<br>6ヶ月 |
| | | | 仮排水管<br>設置・撤去 | VUΦ100<br>基礎無 | m | 8.0 | 8 | 宅内排水<br>6ヶ月 |
| | | | | VUΦ200<br>基礎無 | m | 11.0 | 11 | 宅内排水<br>6ヶ月 |
| | | 交通管理工 | | | | | | |
| | | | 交通誘導警備員B | | 人 | 136.0 | 136 | |
| | 準備費 | | | | | | | |
| | | 木根等処分費 | 迂回路盛土上流端の空地<br>20m*15m=300m2 | | | | | |
| | | | 運搬 | 0.01m3/m2として計上 | m3 | 3.0 | 3 | |
| | | | 草処分 | | m3 | 3.0 | 3 | |
| | 現場環境改善費 | | | | | | | |
| | | 現場環境改善費 | | | | | | |
| | | | 現場環境改善費 | | 式 | 1.0 | 1 | |

# 河　川　土　工　集　計　表

| 工　種 | 種　別 | 細　別 | 規　格 | 単位 | 員　数 | 摘　要 |
|---|---|---|---|---|---|---|
| 河川土工 | | | | | | |
| | 掘削工 | | | | | |
| | | 片切掘削 | 礫質土 | m3 | 136.7 | |
| | 法面整形工 | | | | | |
| | | 切土法面整形 | 礫質土<br>ブロック背面 | m2 | 33.7 | |
| | 残土処理工 | | | | | |
| | | 残土処理 | 礫質土 | m3 | 101.7 | 地山立積 |
| | | | 砂質土 | m3 | 0.0 | 迂回路<br>仮設土のう |
| | | | | | | |
| | | | | | | |
| | | | | | | |
| | | | | | | |
| | | | | | | |
| | | | | | | |
| | | | | | | |
| | | | | | | |
| | | | | | | |
| | | | | | | |
| | | | | | | |
| | | | | | | |
| | | | | | | |
| | | | | | | |
| | | | | | | |
| | | | | | | |

# 土 量 配 分 表

計第　 -　 表

| 掘　削　土 | | |
|---|---|---|
| 掘 削 | 礫質土 | 136.7 m3 |
| | 軟岩1 | m3 |
| | 粘性土 | m3 |
| 床 掘 | 礫質土 | 55.1 m3 |
| | 軟岩1 | m3 |
| 計 | 礫質土 | 191.8 m3 |
| | 軟岩1 | 0.0 m3 |
| | 粘性土 | 0.0 m3 |

| 補　足　土 | |
|---|---|
| 土砂 | m3 |

| 残　土 | | |
|---|---|---|
| 計 | 礫質土 | 101.7 m3 |
| | 軟岩1 | 0.0 m3 |
| | 粘性土 | 0.0 m3 |
| | 仮 設 (砂質土) | m3 |

土量変化率= 0.9

81.1 / 0.9 =
90.1 m3

| 盛　土 | | |
|---|---|---|
| 路床盛土 | 礫質土 | m3 |
| 路体盛土 | 礫質土 | m3 |
| 路肩盛土 | 礫質土 | m3 |
| 歩道盛土 | 礫質土 | m3 |
| 路外盛土 | 礫質土 | m3 |
| 埋 戻 | 礫質土 | 81.1 m3 |
| 計 | | 81.1 m3 |

土量変化率= 1.0

0.0 / 1.0 =
0 m3

0.0 / 1.0 =
0 m3

| 埋　戻　土 | | |
|---|---|---|
| 埋 戻 | 礫質土 | m3 |
| 肥土埋戻 | 粘性土 | m3 |

0.0 / 1.00 =
0 m3

0.0 / 1.00 =
0 m3

0.0 / 1.20 =
0 m3

0.0 / 1.20 =
0 m3

| 仮　設　工 | | |
|---|---|---|
| 迂回路 | 砂質土 | m3 |
| | 砕石 | m3 |
| 仮締切工 | 砂質土 | m3 |
| 濁水処理工 | 砂質土 | m3 |

# 工種別土量集計表

| 区 分 | 種別又は土質 | | 記号 | 単位 | 土工 | 護岸工 | カルバート工 | | | 合　計 |
|---|---|---|---|---|---|---|---|---|---|---|
| 掘 削 | 片切(礫質土) | | C1(GF) | m3 | 136.7 | | | | | 136.7 |
| | オープン(砂質土) | | C2(SF) | m3 | | | | | | - |
| | 片切(軟岩1) | | C1(SR1) | m3 | | | | | | - |
| | オープン(軟岩1) | | C1(SR1) | m3 | | | | | | - |
| | 片切(軟岩2) | | C1(SR2) | m3 | | | | | | - |
| | オープン(軟岩2) | | C1(SR2) | m3 | | | | | | - |
| | | | | | | | | | 小計 | 136.7 |
| 盛 土 | 築堤 | W＜2.5 | B1(a) | m3 | | | | | | - |
| | | 2.5≦W＜4.0 | B1(b) | m3 | | | | | | - |
| | | W≧4.0 | B1(C) | m3 | | | | | | - |
| | 畦畔盛土 | | B2 | m3 | | | | | | - |
| | | | | | | | | | | |
| | | | | | | | | | | |
| | | | | | | | | | 小計 | - |
| 床 堀 | 砂質土 | | E(SF) | m3 | | | | | | - |
| | 礫質土 | | E(GF) | m3 | | 15.1 | 40.0 | | | 55.1 |
| | 軟岩Ⅰ | | E(SRⅠ) | m3 | | | | | | - |
| | 軟岩Ⅱ | | E(SRⅡ) | m3 | | | | | | - |
| 埋 戻 | W2≧4m | | FuA | m3 | | | | | | - |
| | W1≧4m | | FuB | m3 | | | | | | - |
| | 1m≦W1＜4m | | FuC | m3 | | 6.4 | 72.8 | | | 79.2 |
| | W1≦1m | | FuD | m3 | | 1.9 | | | | 1.9 |
| | | | | | | | | | | |
| | | | | m3 | | | | | 小計 | 81.1 |
| 基面整正 | | | | m2 | | 13.6 | 57.8 | | | 71.4 |
| | | | | m2 | | | | | | |
| | | | | m2 | | | | | 小計 | 71.4 |

計第　－　表 [河川土工]　掘削工　(片切掘削)　計 算 書

| 測　点 | 距 離 | 礫質土 C1(GF) 断　面 | 平　均 | 立　積 | 断　面 | 平　均 | 立　積 | 断　面 | 平　均 | 立　積 |
|---|---|---|---|---|---|---|---|---|---|---|
| No.　9 +　2.5 | | 2.2 | | | | | | | | |
| No.　9 +　10.0 | 7.5 | 4.5 | 3.35 | 25.1 | | | | | | |
| | | | | | | | | | | |
| (吐口擁壁部)<br>No.　9 +　10.0 | | 9.5 | | | | | | | | |
| | 2.2 | 9.5 | 9.50 | 20.9 | | | | | | |
| | | | | | | | | | | |
| | | 5.9 | | | | | | | | |
| No.　9 +　15.0 | 2.8 | 5.9 | 5.90 | 16.5 | | | | | | |
| No.　10 | 5.0 | 5.8 | 5.85 | 29.3 | | | | | | |
| No.　10 +　7.0 | 7.0 | 3.6 | 4.70 | 32.9 | | | | | | |
| No.　10 +　7.0 | | 6.0 | | | | | | | | |
| | 2.0 | 6.0 | 6.00 | 12.0 | | | | | | |
| 合　計 | m<br>26.5 | | | m3<br>136.7 | | | | | | |

計第　－　表

# ［土工］　法面整形工　（切土法面整形）計 算 書

| 測　点 | 距 離 | 礫質土　11(GF) | | | | | | | | |
|---|---|---|---|---|---|---|---|---|---|---|
| | | 法　長 | 平　均 | 面　積 | 法　長 | 平　均 | 面　積 | 法　長 | 平　均 | 面　積 |
| ブロック積背面 | | | | | | | | | | |
| （左側）<br>No.　9 +　2.50 | | 2.5 | | | | | | | | |
| No.　9 + 10.00 | 7.5 | 2.2 | 2.35 | 17.6 | | | | | | |
| | | | | | | | | | | |
| | | | | | | | | | | |
| （右側）<br>No.　9 +　2.50 | | 2.1 | | | | | | | | |
| No.　9 + 10.00 | 7.5 | 2.2 | 2.15 | 16.1 | | | | | | |
| 合計 | | | | m2<br>33.7 | | | | | | |

# 護　　岸　　工　集　計　表

| 工　種 | 種　別 | 細　別 | 規　格 | 単位 | 員　数 | 摘　要 |
|---|---|---|---|---|---|---|
| 護岸工 | | | | | | |
| | 作業土工 | | | | | |
| | | 床掘 | 礫質土 | m3 | 15.1 | |
| | | 埋戻(C) | 礫質土<br>1m≦W1＜4m | m3 | 0.0 | |
| | | 埋戻(D) | 礫質土<br>W1≦1m | m3 | 0.0 | |
| | | 基面整正 | | m2 | 13.6 | |
| | コンクリートブロック積 | | | | | |
| | | 1号ブロック基礎 | 控え35cm<br>裏コンなし | m | 0.6 | |
| | | 2号ブロック基礎 | 控え35cm<br>裏コンt=10cm | m | 0.9 | |
| | | ブロック積 | 控え35cm | m2 | 29.7 | |
| | | 胴込・裏込コンクリート | σck=18N/mm2 | m3 | #REF! | |
| | | 裏込砕石 | RC-40 | m3 | 14.6 | |
| | | 1号調整ｺﾝｸﾘｰﾄ | σck=18N/mm2 | m | 7.5 | |
| | | 2号調整ｺﾝｸﾘｰﾄ | σck=18N/mm2 | m | 7.5 | |
| | | 1号天端コンクリート | σck=18N/mm2<br>t=10cm | m | 7.5 | |
| | | 2号天端コンクリート | σck=18N/mm2<br>t=10cm | m | 7.5 | |
| | | 目地板 | t=10mm | m2 | 3.3 | |
| | 場所打擁壁 | | | | | |
| | | GW36<br>(平均H=1.72m) | | | | |
| | | 基礎材 | RC-40,t=20cm | m2 | 3.2 | |
| | | コンクリート | σck=18N/mm2 | m3 | 3.5 | |
| | | 型枠 | 無筋構造物 | m2 | 6.4 | |
| | | 目地板 | t=10mm | m2 | 2.0 | |
| | 小口止工 | | | | | |
| | | 5号小口止工 | | 箇所 | 1.0 | |

計第　－　表

# ［護岸工］　作業土工　計 算 書

| 測　点 | 距離 | 床掘(砂質土) E(SF) | | | 埋戻(1m≦W1＜4m) FuC | | | 埋戻(W1≦1m) FuD | | | 基面整正 K | | |
|---|---|---|---|---|---|---|---|---|---|---|---|---|---|
| | | 断 面 | 平 均 | 立 積 | 断 面 | 平 均 | 立 積 | 断 面 | 平 均 | 立 積 | 幅 | 平 均 | 面 積 |
| (ブロック積) | | | | | | | | | | | | | |
| (左岸) | | | | | | | | | | | | | |
| No. 9 + 2.5 | | 0.7 | | | | | | 0.1 | | | 0.6 | | |
| No. 9 + 10.0 | 7.5 | 1.0 | 0.85 | 6.4 | | | | 0.1 | 0.10 | 0.8 | 0.6 | 0.60 | 4.5 |
| | | | | | | | | | | | | | |
| (右岸) | | | | | | | | | | | | | |
| No. 9 + 2.5 | | 0.9 | | | | | | 0.1 | | | 0.7 | | |
| No. 9 + 10.0 | 7.5 | 0.6 | 0.75 | 5.6 | | | | 0.2 | 0.15 | 1.1 | 0.7 | 0.70 | 5.3 |
| | | | | | | | | | | | | | |
| | | | | | | | | | | | | | |
| (GW36) | | | | | | | | | | | | | |
| (左岸) | | | | | | | | | | | | | |
| No. 10 + 7.0 | | 1.5 | | | 3.2 | | | | | | 1.9 | | |
| | 1.7 | 1.5 | 1.50 | 2.6 | 3.2 | 3.20 | 5.4 | | | | 1.9 | 1.90 | 3.2 |
| | 0.3 | 1.5 | 1.50 | 0.5 | 3.2 | 3.20 | 1.0 | | | | 1.9 | 1.90 | 0.6 |
| 合　計 | m 17.0 | | | m3 15.1 | | | m3 6.4 | | | m3 1.9 | | | m2 13.6 |

［護岸工］　　(両岸)ブロック積　　集　計　表

| 左右 | 積ﾌﾞﾛｯｸ | 裏込砕石 | 胴込ｺﾝｸﾘｰﾄ | 裏込ｺﾝｸﾘｰﾄ | 調整ｺﾝｸﾘｰﾄ | | | | 天端ｺﾝｸﾘｰﾄ | | | | ブロック基礎 | | | 目地材 | 水抜きパイプ | 吸出防止材 | 備考 |
|---|---|---|---|---|---|---|---|---|---|---|---|---|---|---|---|---|---|---|---|
| | 控え35cm | RC-40 | 6 ck=18N/mm2 | 6 ck=18N/mm2 | 1号 | 2号 | | 6 ck=18N/mm2 | 1号 | 2号 | | 6 ck=18N/mm2 | 1号 | 2号 | | t=10mm | VUΦ50 | 300×300 | |
| | m2 | m3 | m3 | m3 | m | m | | m3 | m | m | | m3 | m | m | | m2 | m | 枚 | |
| 左岸 | 15.3 | 7.5 | 3.4 | #REF! | 7.5 | | | 0.2 | 7.5 | | | 0.5 | 7.5 | | | 1.5 | | | 1号 |
| 右岸 | 14.4 | 7.1 | 3.2 | 1.4 | | 7.5 | | 0.3 | | 7.5 | | 0.6 | | 7.5 | | 1.8 | | | 2号 |
| | | | | | | | | | | | | | | | | | | | |
| | | | | | | | | | | | | | m3/10m | m3/10m | | | | | |
| | | | | | | | | | | | | | 0.828 | 1.140 | | | | | |
| | | | | | | | | | | | | | m3 | m3 | | | | | |
| | | | | | | | | | | | | | 0.6 | 0.9 | | | | | |
| | | | | | | | | | | | | | | | | | | | |
| | | | | | | | | | | | | | | | | | | | |
| | | | | | | | | | | | | | | | | | | | |
| | | | | | | | | | | | | | | | | | | | |
| | | | | | | | | | | | | | | | | | | | |
| | | | | | | | | | | | | | | | | | | | |
| | | | | | | | | | | | | | | | | | | | |
| | | | | | | | | | | | | | | | | | | | |
| | | | | | | | | | | | | | | | | | | | |
| | | | | | | | | | | | | | | | | | | | |
| | | | | | | | | | | | | | | | | | | | |
| 合計 | 29.7 | 14.6 | 6.6 | #REF! | 7.5 | 7.5 | | 0.5 | 7.5 | 7.5 | | 1.1 | 0.6 | 0.9 | | 3.3 | | | |

計　1.5

1.48

計第　－　　［護岸工］　　(左岸)　1号ブロック積　　計 算 書　　(1/3)

| 測　点 | 延　長 | | | 積ﾌﾞﾛｯｸ(SL)　控え35cm | | | 裏込砕石(Gv) | | | 延長 | |
|---|---|---|---|---|---|---|---|---|---|---|---|
| | 天端長 | 基礎長 | 平均長 | 法　長 | 平　均 | 面　積 | 断　面 | 平　均 | 立　積 | 1号基礎 | 1号天端 |
| (左岸)<br>No.　9 +　2.50 | | | | 2.19 | | | 1.0 | | | | |
| No.　9 + 10.00 | 7.5 | 7.5 | 7.50 | 2.14 | 2.15 | 16.1 | 1.0 | 1.00 | 7.5 | 7.5 | 7.5 |
| 天端コンクリート控除 | | | | 0.100×斜率×天端コン延長<br>-0.8 | | | | | | | |
| 合　計 | 7.5 | 7.5 | 7.50 | m2<br>15.3 | | | m3<br>7.5 | | | m<br>7.5 | m<br>7.5 |

計第　－　　［護岸工］　　(左岸)　2号ブロック積　　計 算 書　　(1/3)

| 測　点 | 延　長 | | | 積ﾌﾞﾛｯｸ(SL)　控え35cm | | | 裏込砕石(Gv) | | | 延長 | |
|---|---|---|---|---|---|---|---|---|---|---|---|
| | 天端長 | 基礎長 | 平均長 | 法　長 | 平　均 | 面　積 | 断　面 | 平　均 | 立　積 | 2号基礎 | 2号天端 |
| (右岸)<br>No.　9 +　2.50 | | | | 2.00 | | | 0.9 | | | | |
| No.　9 + 10.00 | 7.5 | 7.5 | 7.50 | 2.06 | 2.03 | 15.2 | 1.0 | 0.95 | 7.1 | 7.5 | 7.5 |
| 控除 | | | | | | | | | | | |
| 天端コンクリート控除 | | | | 0.100×斜率×天端コン延長<br>-0.8 | | | | | | | |
| 合　計 | 7.5 | 7.5 | 7.50 | m2<br>14.4 | | | m3<br>7.1 | | | m<br>7.5 | m<br>7.5 |

擁壁工計算書

| 桁数の指定 | | | | | | | | | | | | | | |
|---|---|---|---|---|---|---|---|---|---|---|---|---|---|---|
| 距 離 | 直 高 | 天端幅 | | | 底幅 | 断 面 | 平 均 | 立 積 | 辺 長 | 平 均 | 面 積 | 幅 | 平 均 | 面 積 |
| 2.00 | 2.00 | 2.00 | | | 2.00 | 2.00 | 3.000 | 1.0 | 2.00 | 3.000 | 1.0 | 2.00 | 3.000 | 1.0 |

基礎出張(m)　0.100

計第　－　表　　［護岸工］ 左岸　　GW36　　計　算　書

| 測　点 | 距 離 | | | 直 高 | 天端幅 | 勾配 | | 底幅 | コンクリート | | | 型　枠 | | | 基礎砕石 0.20 | | | 目地材 | 平均H ×L |
|---|---|---|---|---|---|---|---|---|---|---|---|---|---|---|---|---|---|---|---|
| | 天端 | 下端 | 平均 | H = | (m) | 前面 | 背面 | (m) | 断 面 | 平 均 | 立 積 | 辺 長 | 平 均 | 面 積 | 幅 | 平 均 | 面 積 | 面 積 | |
| No.　10 +　7.00 | | | | 2.16 | 0.40 | 1:0.00 | 1:0.60 | 1.70 | 2.27 | | | 4.68 | | | 1.90 | | | 2.27 | |
| | 1.70 | 1.70 | 1.70 | 2.16 | 0.40 | 1:0.00 | 1:0.60 | 1.70 | 2.27 | 2.270 | 3.9 | 4.68 | 4.680 | 8.0 | 1.90 | 1.900 | 3.2 | | 3.672 |
| | | | | | | | | | | | | | | | | | | | |
| | | | | | | | | | | | | | | | | | | | |
| | | | | | | | | | | | | | | | | | | | |
| | | | | | | | | | | | | | | | | | | | |
| | | | | | | | | | | | | | | | | | | | |
| | | | | | | | | | | | | | | | | | | | |
| | | | | | | | | | | | | | | | | | | | |
| | | | | | | | | | | | | | | | | | | | |
| 床版部控除<br>No.　10 +　7.00 | | | | 0.44 | 0.40 | 1:0.00 | 1:0.60 | 0.66 | 0.23 | | | 0.95 | | | | | | | |
| | 1.70 | 1.70 | 1.70 | 0.44 | 0.40 | 1:0.00 | 1:0.60 | 0.66 | 0.23 | 0.230 | -0.4 | 0.95 | 0.950 | -1.6 | | | | -0.23 | -0.748 |
| | m | m | m | | | 斜率 | | | | | m3 | | | m2 | | | m2 | m2 | |
| 合計 | 1.70 | 1.70 | 1.70 | | | 1.000 | 1.166 | | | | 3.5 | | | 6.4 | | | 3.2 | 2.0 | 2.924 |

水抜きパイプは設置しない

擁壁平均高
H= 2.924/1.70
= 1.720　m

平均根入れ
h= 0.20　m

吸出防止材 設置箇所数
N= 1.70 × (1.72-0.2) / 7.0
= 0.00　箇所

水抜パイプ
L= (0.40+(1.72-0.20)×0.60)×0
= 0.0　m

計第　－　表　［護岸工］　5号小口止工　延 長 調 書　（1/1）

| （　左　側　） | | | （　右　側　） | | |
|---|---|---|---|---|---|
| 測　点 | 箇所 | 摘　要 | 測　点 | 箇所 | 摘　要 |
| | | | No.　10＋　8.7　付近 | 1.0 | |
| 左 側 小 計 | 箇所 0.0 | | 右 側 小 計 | 箇所 1.0 | |
| 左 右 合 計 | 箇所 1.0 | | | | |

計第　－　表

# １号ブロック基礎　　計 算 書（10m当たり）

（控え35cm，裏ｺﾝt=0cm）

構　造　図 S=1:20

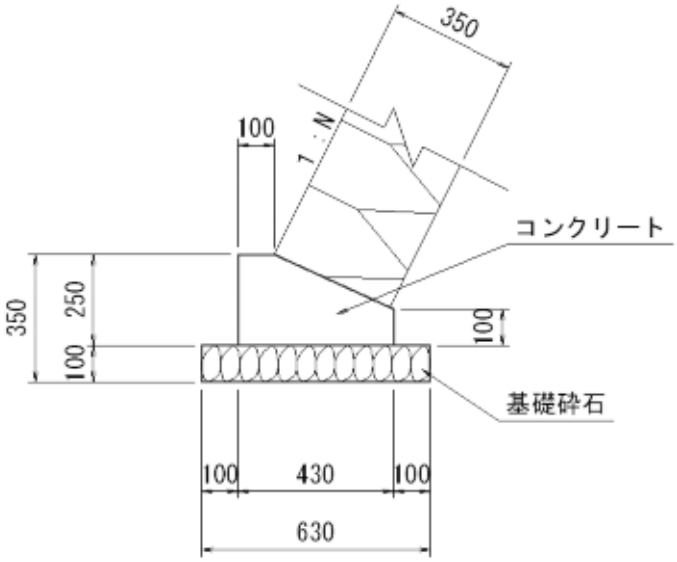


| 種　別 | 規　格 | 算　式 | 単 位 | 数　量 |
|---|---|---|---|---|
| ｺﾝｸﾘｰﾄ | б ck=18N/mm² | ((0.1+0.43)÷2×(0.25-0.10)+0.10×0.43)×10 | m³ | 0.828 |
| 型　枠 | 小型 | (0.25+0.10)×10 | m² | 3.50 |
| 基礎砕石 | RC-40<br>(t=10cm) | (0.43+0.10+0.10)×10<br>(0.43+0.10+0.10)×0.10×10 | m²<br>m³ | 6.30<br>0.63 |
| | | | | |

計第　－　表

# ２号ブロック基礎　　計 算 書（10m当たり）

（控え35cm，裏ｺﾝt=10cm）

構　造　図 S=1:20

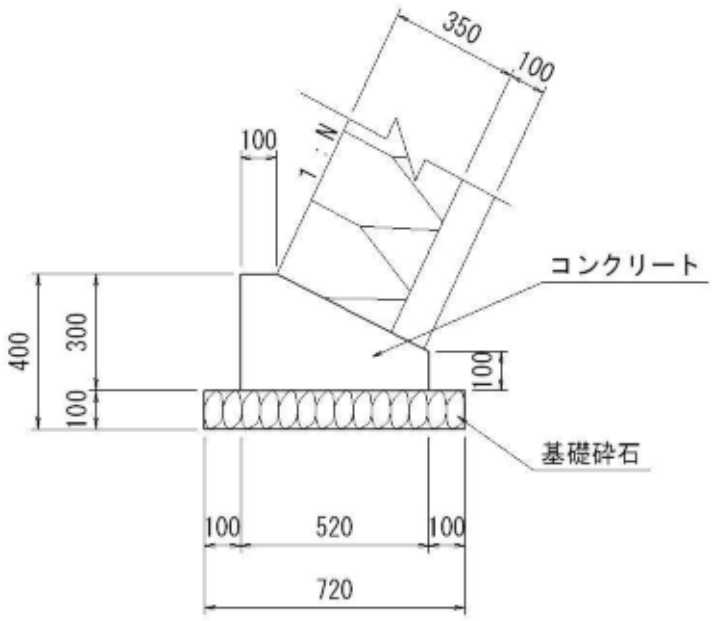


| 種　別 | 規　格 | 算　式 | 単 位 | 数　量 |
|---|---|---|---|---|
| ｺﾝｸﾘｰﾄ | б ck=18N/mm² | ((0.1+0.52)÷2×(0.30−0.10)+0.10×0.52)×10 | $m^3$ | 1.140 |
| 型　枠 | 小型 | (0.30+0.10)×10 | $m^2$ | 4.00 |
| 基礎砕石 | RC−40<br>(t=10cm) | (0.52+0.10+0.10)×10<br>(0.52+0.10+0.10)×0.10×10 | $m^2$<br>$m^3$ | 7.20<br>0.720 |
| | | | | |

計第　－　表

# 1号調整コンクリート　　計 算 書（10m当たり）

構　造　図

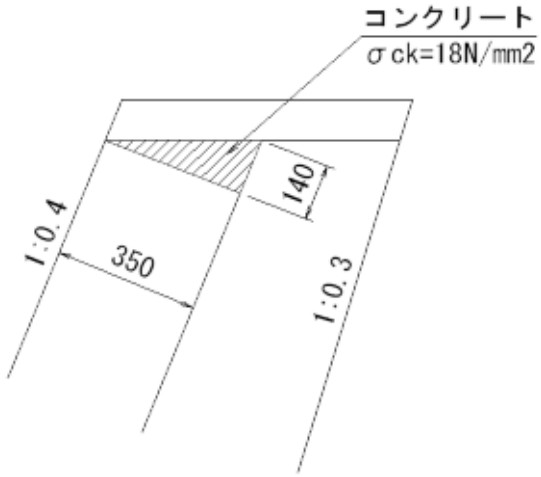


| 種　別 | 規　格 | 算　式 | 単 位 | 数　量 |
|---|---|---|---|---|
| ｺﾝｸﾘｰﾄ | б ck=18N/mm² | （ 0.350 × 0.140 ） ÷ 2 × 1.0 × 10.0 | m3 | 0.245 |
| | | | | |
| | | | | |
| | | | | |

計第　－　表

# 2号調整コンクリート　　計 算 書（10m当たり）

構　造　図

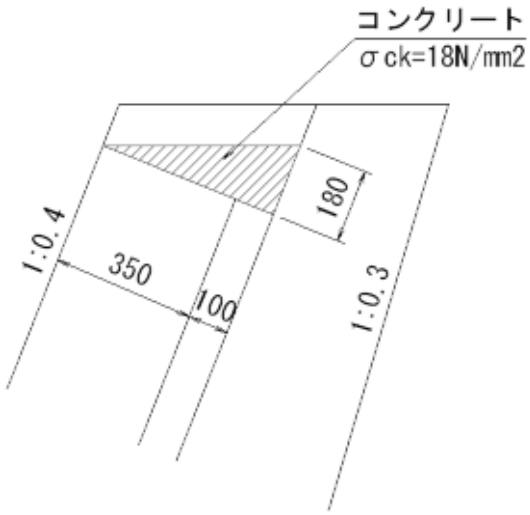


| 種　別 | 規　格 | 算　式 | 単 位 | 数　量 |
|---|---|---|---|---|
| ｺﾝｸﾘｰﾄ | б ck=18N/mm² | （ 0.450 × 0.180 ） ÷ 2 × 10.0 | m3 | 0.405 |
| | | | | |
| | | | | |
| | | | | |

計第　－　表

# 1号天端コンクリート　　計 算 書（10m当たり）

構　造　図

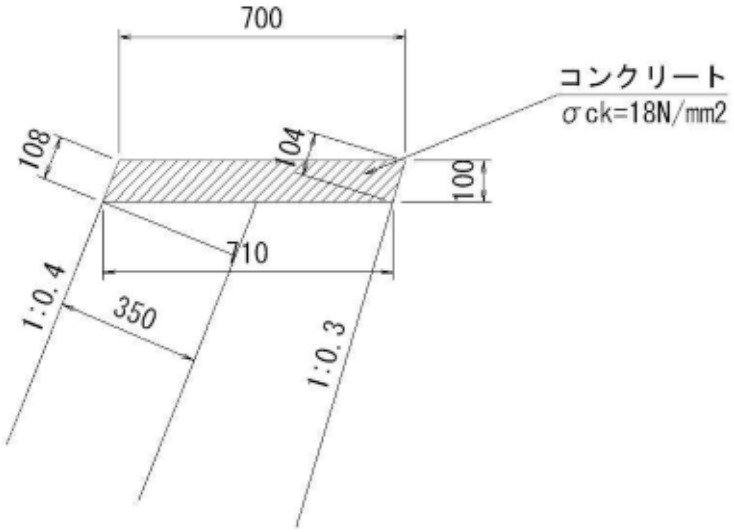


| | 前面 | 背面 |
|---|---|---|
| 勾配= | 1：0.4 | 1：0.3 |
| 斜率= | 1.077 | 1.044 |

| 種　別 | 規　格 | 算　式 | 単 位 | 数　量 |
|---|---|---|---|---|
| ｺﾝｸﾘｰﾄ | б ck=18N/mm² | {（ 0.700 ＋ 0.710 ） ÷ 2 × 0.100 × 10.0 | m3 | 0.705 |
| 型　枠 | 小型 | 0.100 ×（ 1.077 ＋ 1.044 ）× 10.0 | m2 | 2.121 |
| | | | | |
| | | | | |

計第　－　表

# 2号天端コンクリート　　計 算 書（10m当たり）

構　造　図

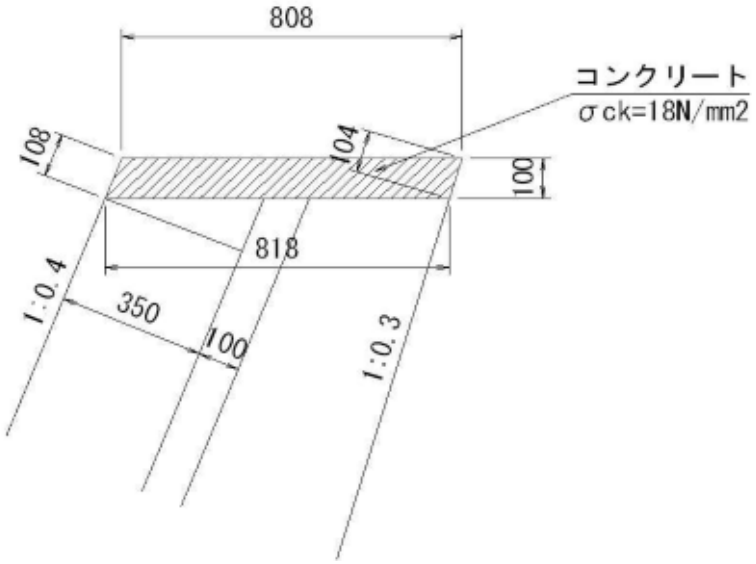


| | 前面 | 背面 |
|---|---|---|
| 勾配= | 1：0.4 | 1：0.3 |
| 斜率= | 1.077 | 1.044 |

| 種　別 | 規　格 | 算　式 | 単 位 | 数　量 |
|---|---|---|---|---|
| ｺﾝｸﾘｰﾄ | б ck=18N/mm² | {（ 0.808 ＋ 0.818 ）÷ 2 × 0.100 × 10.0 | m3 | 0.813 |
| 型　枠 | 小型 | 0.100 ×（ 1.077 ＋ 1.044 ）× 10.0 | m2 | 2.121 |
| | | | | |
| | | | | |

計第　－　表［ブロック積工］　5号小口止工　材料計算書　（1箇所当たり）

NO.10+8.7(左岸)

構　造　図

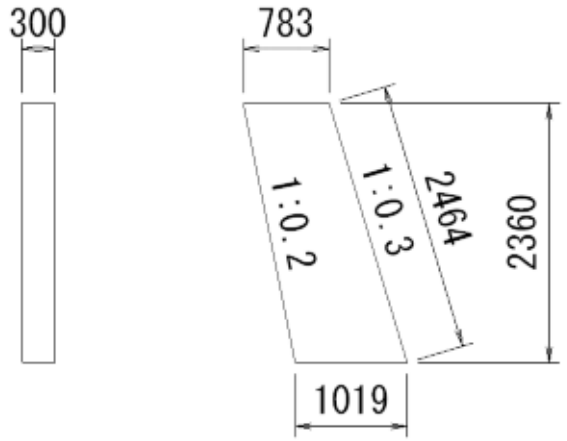


| 種　別 | 規　格 | 算　式 | 単位 | 数　量 |
|---|---|---|---|---|
| ｺﾝｸﾘｰﾄ | σck=18N/mm² | 断面積<br>A= {( 0.783 + 1.019 ) ÷ 2 × 2.360<br>= 2.126<br>V= 2.126 × 0.300 | m3 | 0.638 |
| 型　枠 | 小型 | 両面型枠<br>A= 2.126 × 1 + 2.464 × 0.300 | m2 | 2.865 |

計第　－　表［ブロック積工］　　2号端止工　　材料計算書　（1箇所当たり）

NO.10+8.7(左岸)

構　造　図

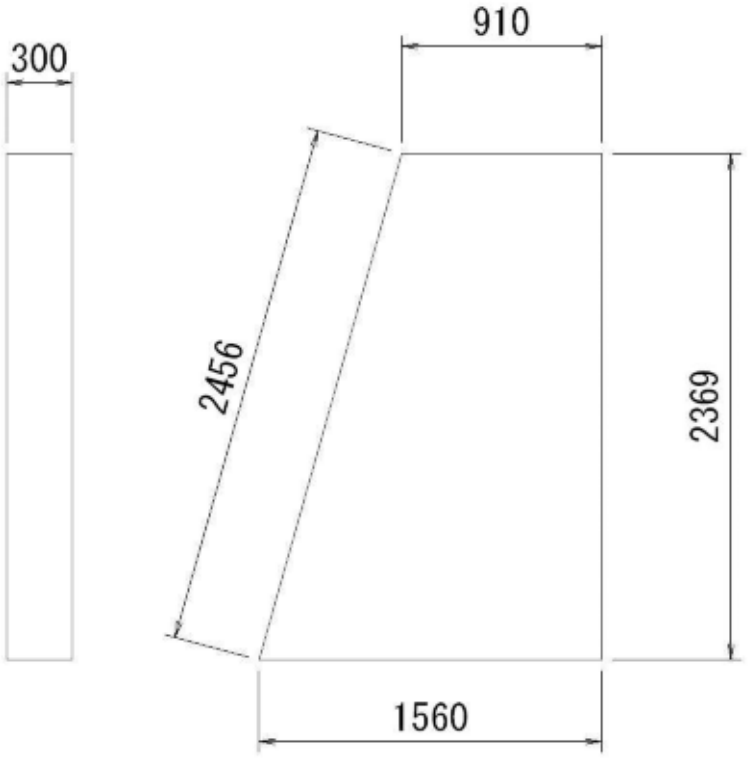


| 種　別 | 規　格 | 算　式 | 単位 | 数　量 |
|---|---|---|---|---|
| ｺﾝｸﾘｰﾄ | σck=24N/mm² | 断面積<br>A= {( 0.910 + 1.560 ) ÷ 2 × 2.369<br>= 2.926<br>V= 2.926 × 0.300 | m3 | 0.878 |
| 型　枠 | 鉄筋構造物 | 両面型枠<br>A= 2.926 × 1<br>+( 2.369 + 2.456 ) × 0.300 | m2 | 4.374 |
| 鉄筋 | SD345 | 構造図より<br>D13mm　24.9 kg | kg | 24.9 |

# カルバート工　集計表

| 工　種 | 種　別 | 細　別 | 規　格 | 単位 | 員　数 | 摘　要 |
|---|---|---|---|---|---|---|
| カルバート工 | | | | | | |
| | 作業土工 | | | | | |
| | | 床掘 | 礫質土 | m3 | 40.0 | |
| | | 埋戻(C) | 礫質土<br>1m≦W1＜4m | m3 | 72.8 | |
| | | 基面整正 | | m2 | 57.8 | |
| | 2号ボックスカルバート | | | | | |
| | | プレキャスト<br>ボックス | B2500,H1200 | m | 17.0 | |
| | | 土留壁 | | 箇所 | 1.0 | |
| | 土留工 | | | | | |
| | | コンクリート | 小型 | m3 | 0.8 | |
| | | 一般型枠 | | m2 | 2.3 | |
| | | 化粧型枠 | | m2 | 2.1 | |
| | | 鉄筋 | | t | 0.03 | |
| | コンクリート擁壁 | | | | | |
| | | コンクリート | σck=18N/mm2 | m3 | 7.9 | |
| | | 型枠 | 無筋構造物 | m2 | 16.1 | |
| | | 基礎材 | RC-40,t=20cm | m2 | 10.6 | |
| | | 足場工 | 枠組足場<br>30m以下 | 掛m2 | 5.7 | |
| | | 足場工 | 単管傾斜<br>30m以下 | 掛m2 | 6.6 | |
| | | | | | | |
| | | | | | | |
| | | | | | | |
| | | | | | | |

計第　－　表　［カルバート工］　作業土工　計 算 書

| 測　点 | 距 離 | 床掘(礫質土) E(GF) | | | 埋戻(1m≦W1＜4m) Fu(C) | | | 基面整正 K | | |
|---|---|---|---|---|---|---|---|---|---|---|
| | | 断　面 | 平　均 | 立　積 | 断　面 | 平　均 | 立　積 | 幅 | 平　均 | 面　積 |
| (吐口部GW36)<br>No.　9＋　10.0 | | 4.2 | | | 4.8 | | | 5.4 | | |
| | 2.2 | 4.2 | 4.20 | 9.2 | 4.8 | 4.80 | 10.6 | 5.4 | 5.40 | 11.9 |
| | | | | | | | | | | |
| | | | | | | | | | | |
| ボックス部 | | 2.2 | | | 4.2 | | | 3.1 | | |
| No.　9＋　15.0 | 2.8 | 2.2 | 2.20 | 6.2 | 4.2 | 4.20 | 11.8 | 3.1 | 3.10 | 8.7 |
| No.　10 | 5.0 | 2.3 | 2.25 | 11.3 | 4.6 | 4.40 | 22.0 | 3.1 | 3.10 | 15.5 |
| No.　10＋　7.0 | 7.0 | 1.5 | 1.90 | 13.3 | 3.5 | 4.05 | 28.4 | 3.1 | 3.10 | 21.7 |
| 合　計 | m<br>17.0 | | | m3<br>40.0 | | | m3<br>72.8 | | | m2<br>57.8 |

計第　－　表　［カルバート工］　2号ボックスカルバート　延 長 調 書　（1/1）

| （　左　岸　） | | | （　右　岸　） | | |
|---|---|---|---|---|---|
| 測　点 | 延長 | 摘　要 | 測　点 | 延長 | 摘　要 |
| No.　9 + 10.00 ～No.　10 +　7.00 | 17.0 | | | | |
| 左 側 小 計 | m 17.0 | | 右 側 小 計 | m 0.0 | |
| 左 右 合 計 | m 17.0 | | | | |

計第　－　表　［カルバート工］　土留壁　延 長 調 書　（1/1）

| （　左　岸　） | | | （　右　岸　） | | |
|---|---|---|---|---|---|
| 測　点 | 箇所 | 摘　要 | 測　点 | 箇所 | 摘　要 |
| No.　10 + 7.00 付近 | 1.0 | | | | |
| | | | | | |
| | | | | | |
| | | | | | |
| | | | | | |
| | | | | | |
| | | | | | |
| | | | | | |
| | | | | | |
| | | | | | |
| | | | | | |
| | | | | | |
| | | | | | |
| | | | | | |
| | | | | | |
| | | | | | |
| | | | | | |
| | | | | | |
| | | | | | |
| | | | | | |
| | | | | | |
| | | | | | |
| | | | | | |
| | | | | | |
| | | | | | |
| 左 側 小 計 | 箇所 1.0 | | 右 側 小 計 | 箇所 0.0 | |
| 左 右 合 計 | 箇所 1.0 | | | | |

計第　－　表　　［カルバート工］　数量計算書(BOX B=2500,H=1200)　　3工区

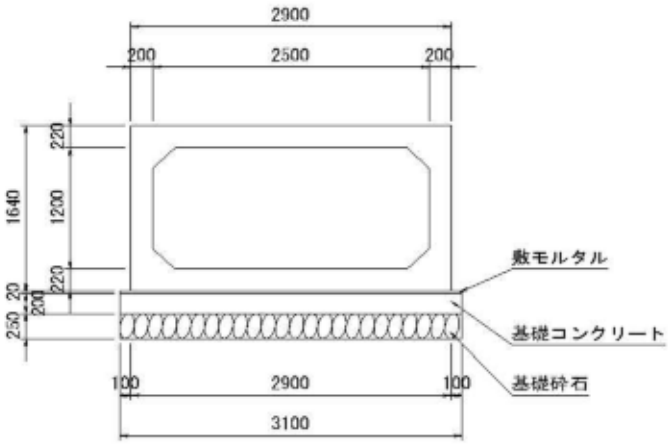


ボックスカルバート工

| 種　別 | 規　格 | 算　式・詳　細 | 単位 | 数　量 |
|---|---|---|---|---|
| D-BOX | L-1000 | 参考質量4590 kg | 本 | 9 |
| T-25 | LM614 箱抜(R) 差筋付 | | 本 | 1 |
| 2500×1200 | LM785/1053 箱抜 フラン | | 本 | 3 |
| グラウト穴付 | LO1053/785 箱抜 フラン | | 本 | 4 |
| 特配筋 | LMO785/1053 フランジ金 | | 本 | 1 |
| | | | | |
| | | | | |
| | | | | |
| | | | | |
| | | | | |
| | | | | |
| | | | | |
| | | | | |
| 縦締め材料表 | PC鋼より線 φ15.2mm | 緊張区間A L=2.3m(余長含む) | 本 | 12 |
| | | 緊張区間B L=10.9m(余長含む) | 本 | 4 |
| | | | | |
| | | | | |
| | | | | |
| | | | | |
| | アンカープレート | 90×90 | 枚 | 32 |
| | グリップ | φ15.2mm用 | 個 | 32 |
| | | | | |
| | | | | |
| | | | | |
| | | | | |
| | | | | |
| | | | | |
| | | | | |

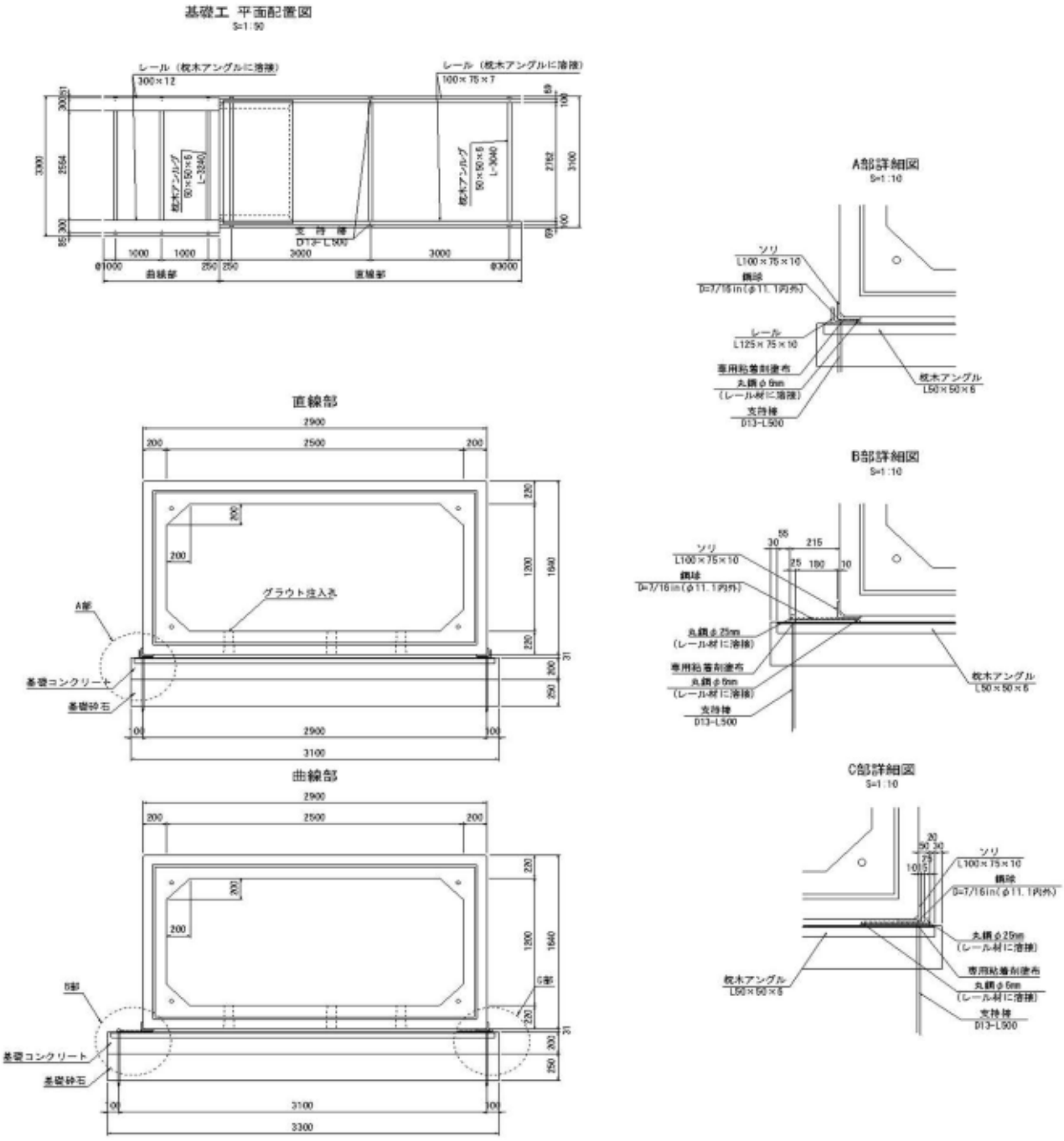
基礎工 平面配置図
S=1:50
レール（枕木アングルに溶接）
300×12
レール（枕木アングルに溶接）
100×75×7
枕木アングル
50×50×6
L=3840
枕木アングル
50×50×6
L=3000
支持棒
D13-L500
曲線部
直線部
A部詳細図
S=1:10
ソリ
L100×75×10
鋼球
D=7/16in(φ11.1内外)
レール
L125×75×10
専用粘着剤塗布
丸鋼φ6mm
(レール材に溶接)
支持棒
D13-L500
枕木アングル
L50×50×6
直線部
グラウト注入孔
A部
基礎コンクリート
基礎砕石
B部詳細図
S=1:10
ソリ
L100×75×10
鋼球
D=7/16in(φ11.1内外)
丸鋼φ25mm
(レール材に溶接)
専用粘着剤塗布
丸鋼φ6mm
(レール材に溶接)
支持棒
D13-L500
枕木アングル
L50×50×6
曲線部
B部
G部
基礎コンクリート
基礎砕石
C部詳細図
S=1:10
ソリ
L100×75×10
鋼球
D=7/16in(φ11.1内外)
丸鋼φ25mm
(レール材に溶接)
専用粘着剤塗布
丸鋼φ6mm
(レール材に溶接)
支持棒
D13-L500
枕木アングル
L50×50×6

## 数 量 表(基礎工)

| 規格 | | | | 単位数量 | | 数量 | 単位 | 数量 | 備考 |
|---|---|---|---|---|---|---|---|---|---|
| 基礎工 | 直線部 | グラウト工 | | 0.090 | m3/m | 8.641 m | m3 | 0.778 | |
| | | 基礎コンクリート | | 0.620 | m3/m | | m3 | 5.357 | |
| | | 同上型枠 | | 0.400 | m2/m | | m2 | 3.456 | |
| | | 基礎砕石 | | 3.100 | m2/m | | m2 | 26.787 | |
| | 曲線部 | グラウト工 | | 0.090 | m3/m | 8.380 m | m3 | 0.754 | |
| | | 基礎コンクリート | | 0.660 | m3/m | | m3 | 5.531 | |
| | | 同上型枠 | | 0.400 | m2/m | | m2 | 3.352 | |
| | | 基礎砕石 | | 3.300 | m2/m | | m2 | 27.654 | |
| | ソリ鋼材 | | 100×75×10 | | | 1式 | kg | 299.000 | |
| | 枕木アングル | | 50×50×6 | | | 1式 | kg | 169.581 | |
| | 鉄筋 | | D13-L=500 | 0.498 | kg/本 | 24 本 | kg | 11.952 | |
| | 直線部 | 軌道レール | 125×75×7 | 14.900 | kg/m | 8.641 m | kg | 257.502 | |
| | | クローム鋼球 | 7/16 | 0.970 | kg/m | | | 16.764 | |
| | | 丸鋼 | φ6 | 0.222 | kg/m | | | 3.837 | |
| | | 潤滑剤 | 専用粘着材 | 0.089 | kg/m | | | 1.538 | |
| | 曲線部 | 軌道レール | 300×12 | 28.300 | kg/m | 8.380 m | kg | 474.308 | |
| | | クローム鋼球 | 7/16 | 3.300 | kg/m | | | 55.308 | |
| | | 丸鋼 | φ6 | 0.222 | kg/m | | | 3.721 | |
| | | | φ25 | 3.850 | kg/m | | | 64.526 | |
| | | 潤滑剤 | 専用粘着材 | 0.291 | kg/m | | | 4.877 | |

## 数 量 表（ソリ鋼材）

| 規格 | | | 算式 | 数量 | | 備考 |
|---|---|---|---|---|---|---|
| ソリ鋼材 | 100×75×10×700 | 18本 | 0.700×13.000×18 | 163.800 | kg | L=1000用 |
| | 100×75×10×400 | 2本 | 0.400×13.000×2 | 10.400 | kg | L=614用 |
| | 100×75×10×500 | 8本 | 0.500×13.000×8 | 52.000 | kg | L=785用 |
| | 100×75×10×700 | 8本 | 0.700×13.000×8 | 72.800 | kg | L=1053用 |
| 合計 | | | | 299.000 | kg | |

## 数 量 表（枕木アングル）

| 規格 | | | 算式 | 数量 | | 備考 |
|---|---|---|---|---|---|---|
| 枕木アングル | 50×50×6×3040 | -3本 | 3.040×4.430×3 | 40.402 | kg | 8.641/3.0=3 |
| | 50×50×6×3240 | -9本 | 3.240×4.430×9 | 129.179 | kg | 8.380/1.0=9 |
| 合計 | | | | 169.581 | kg | |

計第　－　表

# 土留壁　　計　算　書　（1ヶ所当り）

(NO.10+7.0)

構　造　図

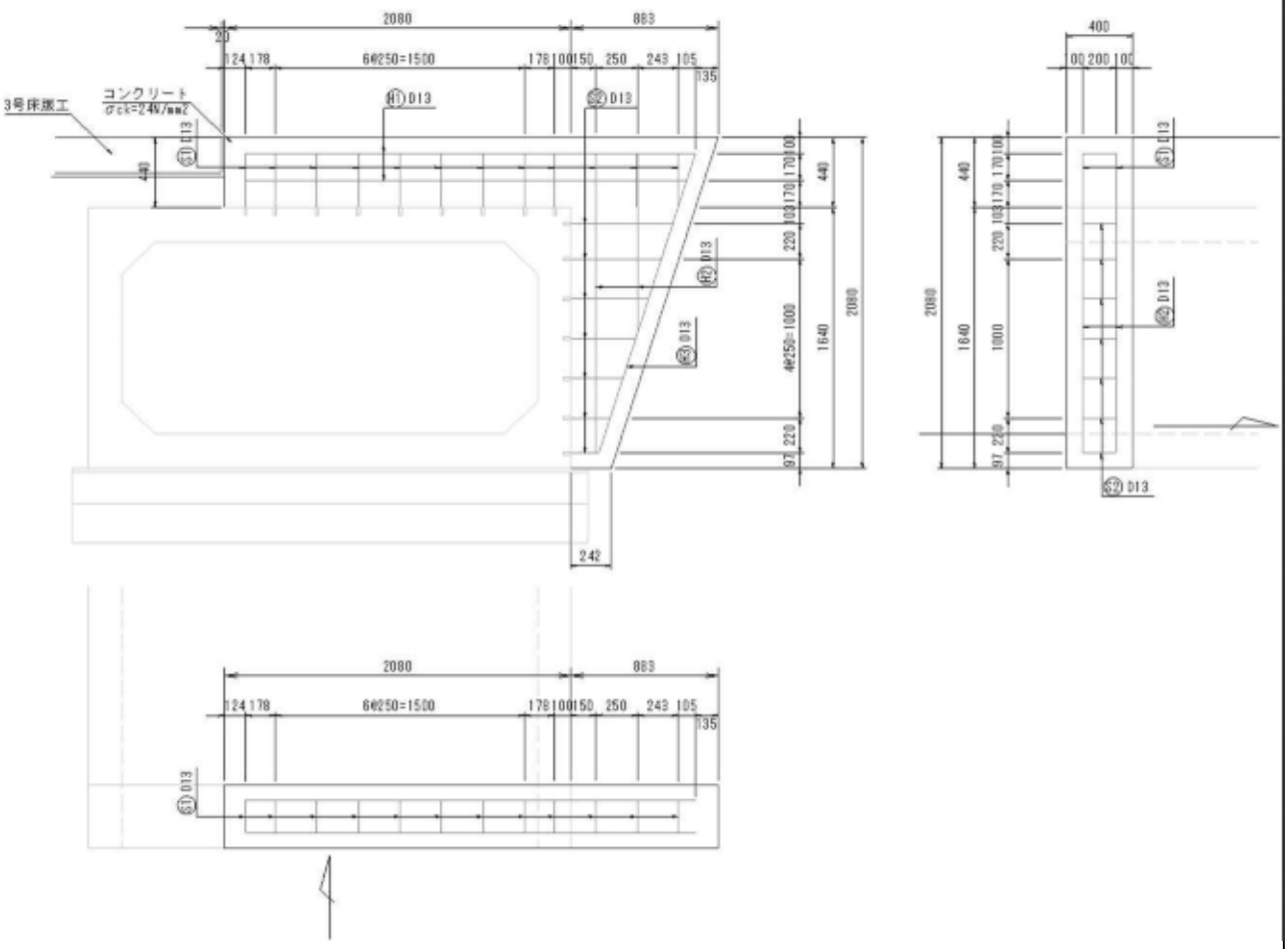


| 種　別 | 規　格 | 算　式 | 単 位 | 数　量 |
|---|---|---|---|---|
| コンクリート | σck=24N/mm$^2$ | 正面積<br>A=（ 0.883 ＋ 0.242 ）÷ 2 × 2.080<br>＋ 2.080 × 0.440 ＝ 2.085<br><br>V= 2.085 × 0.400 ＝ 0.834 | m3 | 0.834 |
| 型　枠 | 鉄筋構造物 | A= 2.085 × 2 ＋ 0.440 × 0.400 ＝ 4.346<br>合　計 ＝ 4.346 | m2 | 4.346 |
| 鉄　筋 | SD345 | 構造図より<br>D13mm 31.7 kg | kg | 31.7 |
| | | | | |

計第　－　表　　［カルバート工］　　GW36(ボックス吐口)　　(材料)　　計　算　書

| 測　点 | 距離 天端 | 距離 下端 | 距離 平均 | 直高 H = | 天端幅 (m) | 勾配 前面 | 勾配 背面 | 底幅 (m) | コンクリート 断面 | コンクリート 平均 | コンクリート 立積 | 型枠 辺長 | 型枠 平均 | 型枠 面積 | 基礎砕石 0.20 幅 | 基礎砕石 0.20 平均 | 基礎砕石 0.20 面積 | 目地材 面積 | 平均H ×L |
|---|---|---|---|---|---|---|---|---|---|---|---|---|---|---|---|---|---|---|---|
| ボックス吐口 No.　9 + 10.00 | | | | 2.29 | 0.40 | 1:0.00 | 1:0.60 | 1.77 | 2.49 | | | 4.96 | | | 1.97 | | | | |
| | 0.70 | 0.70 | 0.70 | 2.29 | 0.40 | 1:0.00 | 1:0.60 | 1.77 | 2.49 | 2.490 | 1.7 | 4.96 | 4.960 | 3.5 | 1.97 | 1.970 | 1.4 | | 1.604 |
| | 3.90 | 3.90 | 3.90 | 2.21 | 0.40 | 1:0.00 | 1:0.60 | 1.73 | 2.36 | 2.425 | 9.5 | 4.79 | 4.875 | 19.0 | 1.93 | 1.950 | 7.6 | | 8.783 |
| | 0.81 | 0.81 | 0.81 | 2.21 | 0.40 | 1:0.00 | 1:0.60 | 1.73 | 2.36 | 2.360 | 1.9 | 4.79 | 4.790 | 3.9 | 1.93 | 1.930 | 1.6 | | 1.793 |
| ボックス控除 | | | | 1.64 | 0.60 | 1:0.00 | 1:0.60 | 1.58 | 1.79 | | | 3.55 | | | | | | | |
| | 2.90 | 2.90 | 2.90 | 1.64 | 0.60 | 1:0.00 | 1:0.60 | 1.58 | 1.79 | 1.790 | -5.2 | 3.55 | 3.550 | -10.3 | | | | | 4.756 |
| | m | m | m | | | 斜率 | | | | | m3 | | | m2 | | | m2 | m2 | |
| 合計 | 8.31 | 8.31 | 8.31 | | | 1.000 | 1.166 | | | | 7.9 | | | 16.1 | | | 10.6 | 0.0 | 16.935 |

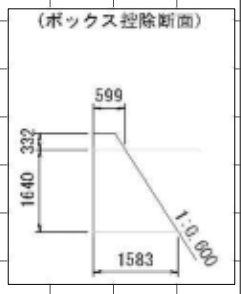


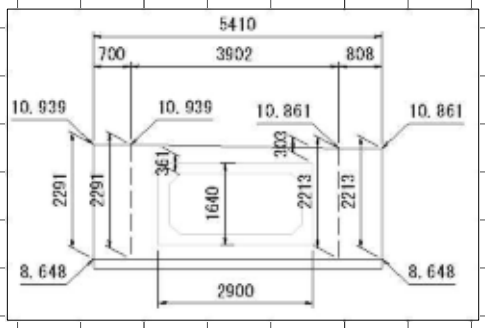


水抜きパイプは設置しない

擁壁平均高
H= 16.935/8.31
= 2.038　m

平均根入れ
h= 0.50　m

吸出防止材 設置箇所数
N= 8.31 × (2.038-0.5) / 7.0
= 0.00　箇所

水抜パイプ
L= (0.40+(2.04-0.50)×0.60)×0
= 0.0　m

計第　－　表　　［カルバート工］　　GW36(ボックス吐口)　　(足場工)　　計　算　書

| 測　点 | 距離 天端 | 距離 下端 | 距離 平均 | 直高 H = | 天端幅 (m) | 勾配 前面 | 勾配 背面 | 底幅 (m) | 前面 枠組足場 断面 | 前面 枠組足場 平均 | 前面 枠組足場 立積 | 背面 単管傾斜足場 辺長 | 背面 単管傾斜足場 平均 | 背面 単管傾斜足場 面積 |
|---|---|---|---|---|---|---|---|---|---|---|---|---|---|---|
| ボックス吐口 No.　9 + 10.00 | | | | 2.29 | 0.40 | 1:0.00 | 1:0.60 | 1.77 | 2.29 | | | 2.67 | | |
| | 0.70 | 0.70 | 0.70 | 2.29 | 0.40 | 1:0.00 | 1:0.60 | 1.77 | 2.29 | 2.290 | 1.6 | 2.67 | 2.670 | 1.9 |
| | 3.90 | 3.90 | 3.90 | 2.21 | 0.40 | 1:0.00 | 1:0.60 | 1.73 | 2.21 | 2.250 | 8.8 | 2.58 | 2.625 | 10.2 |
| | 0.81 | 0.81 | 0.81 | 2.21 | 0.40 | 1:0.00 | 1:0.60 | 1.73 | 2.21 | 2.210 | 1.8 | 2.58 | 2.580 | 2.1 |
| ボックス控除(背面側) | | | | 2.29 | 0.40 | 1:0.00 | 1:0.60 | 1.77 | 2.29 | | | 2.67 | | |
| | 2.90 | 2.90 | 2.90 | 2.21 | 0.40 | 1:0.00 | 1:0.60 | 1.73 | 2.21 | 2.250 | -6.5 | 2.58 | 2.625 | -7.6 |
| | m | m | m | | | 斜率 | | | 枠組足場 | | 掛m2 | 単管傾斜足場 | | 掛m2 |
| 合計 | 8.310 | 8.310 | 8.31 | | | 1.000 | 1.166 | | | | 5.7 | | | 6.6 |

# 水　路　工　集　計　表

| 工　種 | 種　別 | 細　別 | 規　格 | 単位 | 員　数 | 摘　要 |
|---|---|---|---|---|---|---|
| 水路工 | | | | | | |
| | 管渠工 | | | | | |
| | | 塩ビ管 | VUΦ50 | m | 1.8 | |
| | | 塩ビ管 | VUΦ100 | m | 1.8 | |
| | コンクリート削孔工 | | | | | |
| | | VUΦ50用 | 削孔深200mm | 孔 | 1.0 | |
| | | VUΦ100用 | 削孔深200mm | 孔 | 1.0 | |
| | | | | | | |
| | | | | | | |
| | | | | | | |
| | | | | | | |
| | | | | | | |
| | | | | | | |
| | | | | | | |
| | | | | | | |
| | | | | | | |
| | | | | | | |
| | | | | | | |
| | | | | | | |
| | | | | | | |
| | | | | | | |
| | | | | | | |
| | | | | | | |

計第　－　表　［排水工］　VUΦ50　延長調書　（1/1）

| （左岸） | | | （右岸） | | |
|---|---|---|---|---|---|
| 測点 | 延長 | 摘要 | 測点 | 延長 | 摘要 |
| | | | No.　10＋　0.4　付近 | 1.8 | ボックス削孔 |
| 左側小計 | m 0.0 | | 右側小計 | m 1.8 | |
| 左右合計 | m 1.8 | 削孔 1.0 | | | |

計第　－　表　［排水工］　VUΦ100　延 長 調 書　（1/1）

| （　左　岸　） | | | （　右　岸　） | | |
|---|---|---|---|---|---|
| 測　点 | 延長 | 摘　要 | 測　点 | 延長 | 摘　要 |
| | | | No.　10 +　0.8　付 近 | 1.8 | ボックス削孔 |
| | | | | | |
| | | | | | |
| | | | | | |
| | | | | | |
| | | | | | |
| | | | | | |
| | | | | | |
| | | | | | |
| | | | | | |
| | | | | | |
| | | | | | |
| | | | | | |
| | | | | | |
| | | | | | |
| | | | | | |
| | | | | | |
| | | | | | |
| | | | | | |
| | | | | | |
| | | | | | |
| | | | | | |
| | | | | | |
| | | | | | |
| | | | | | |
| 左 側 小 計 | m 0.0 | | 右 側 小 計 | m 1.8 | |
| 左 右 合 計 | m 1.8 | 削孔 1.0 | | | |

計第　－　表　　VUφ50　　材料計算書(10m当たり)

構　造　図

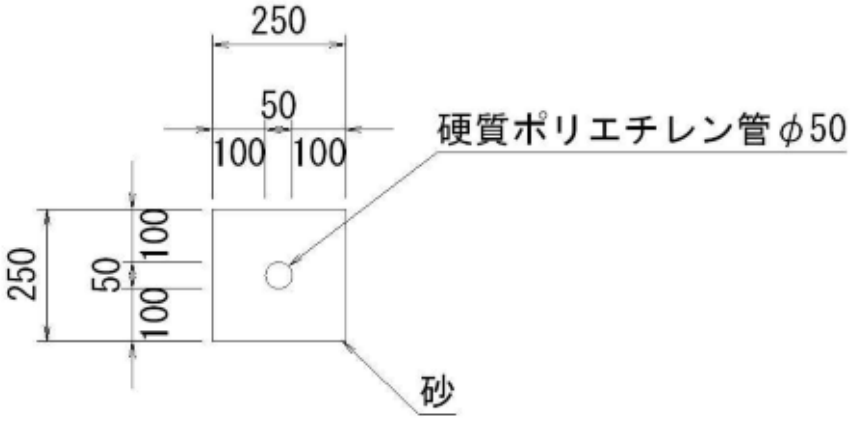


| 種　別 | 規　格 | 算　式 | 単位 | 数　量 |
|---|---|---|---|---|
| 塩ビ管 | VUΦ50 | 1本当り4.0m<br>10.00 ÷ 4 = 2.5 | 本 | 2.5 |
| 砂 | 1:3 | ( 0.250 × 0.250 − $0.050^2$ × π ×1/4 )<br>× 10.00 | m3 | 0.605 |
| | | | | |
| | | | | |
| | | | | |
| | | | | |
| | | | | |

計第　－　表　　VUΦ100　　材料計算書（10m当たり）

構　造　図

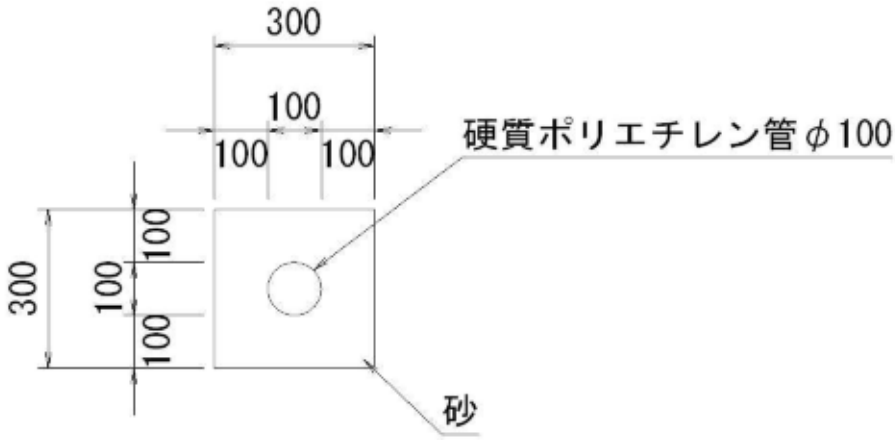


| 種　別 | 規　格 | 算　式 | 単位 | 数　量 |
|---|---|---|---|---|
| 塩ビ管 | φ100 | 1本当り4.0m<br>10.00 ÷ 4 = 2.5 | 本 | 2.5 |
| 砂 | | ( 0.300 × 0.300 − $0.100^2$ × π ×1/4 )<br>× 10.00 | m3 | 0.821 |
| | | | | |
| | | | | |
| | | | | |
| | | | | |
| | | | | |

計第　－　表

# VUΦ150

（砂基礎）

材 料 計 算 書（10m当たり）

構　造　図

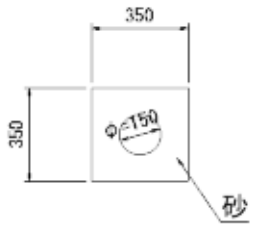


| 種　別 | 規　格 | 算　式 | 単 位 | 数　量 |
|---|---|---|---|---|
| 塩ビ管 | VUΦ150 | 1本当り4.0m<br>10.00 ÷ 4 = 2.5 | 本 | 2.5 |
| 砂 | | ( 0.350 × 0.350 − $0.150^2$ × π ×1/4 )<br>× 10.00 | m3 | 1.048 |
| | | | | |
| | | | | |
| | | | | |
| | | | | |
| | | | | |

計第　－　表

# VUΦ200

（砂基礎）

材 料 計 算 書（10m当たり）

構　造　図

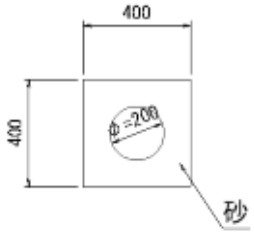


| 種　別 | 規　格 | 算　式 | 単 位 | 数　量 |
|---|---|---|---|---|
| 塩ビ管 | φ200 | 1本当り4.0m<br>10.00 ÷ 4 = 2.5 | 本 | 2.5 |
| 砂 | | ( 0.400 × 0.400 − $0.200^2$ × π ×1/4 )<br>× 10.00 | m3 | 1.286 |
| | | | | |
| | | | | |
| | | | | |
| | | | | |
| | | | | |

# 根　　固　　工　集　計　表

| 工　　種 | 種　　別 | 細　　別 | 規　　格 | 単位 | 員　数 | 摘　要 |
|---|---|---|---|---|---|---|
| 根固工 | | | | | | |
| | 底張工 | | | | | |
| | | コンクリート | б ck=18N/mm2 | m2 | 21.2 | |
| | | | t=20cm | m3 | (4.2) | |
| | | 均しコンクリート | б ck=18N/mm2 | m2 | 18.9 | |
| | | | t=10cm | m3 | (1.9) | |
| | | | | | | |
| | | | | | | |
| | | | | | | |
| | | | | | | |
| | | | | | | |
| | | | | | | |
| | | | | | | |
| | | | | | | |
| | | | | | | |
| | | | | | | |
| | | | | | | |
| | | | | | | |
| | | | | | | |
| | | | | | | |
| | | | | | | |
| | | | | | | |
| | | | | | | |
| | | | | | | |

計第　－　表　［根固工］　底張工（20-10）　計　算　書

| 測　点 | 距離 L | 左岸勾配 1:N1 | 右岸勾配 1:N2 | 張コン幅 W3 | (減長) 下面幅 | コンクリート 平均幅 | コンクリート 平均 | コンクリート 面積 | 均しコンクリート 平均幅 | 均しコンクリート 平均 | 均しコンクリート 面積 |
|---|---|---|---|---|---|---|---|---|---|---|---|
| | コンクリート厚 t= 0.20 | | | | | | | | 均しコンクリート厚 t= 0.1 | | |
| No.　9 + 2.50 | | 0.40 | 0.40 | 1.78 | 1.62 | 1.70 | | | 1.42 | | |
| No.　9 + 10.00 | 7.5 | 0.40 | 0.40 | 2.50 | 2.34 | 2.42 | 2.06 | 15.5 | 2.14 | 1.78 | 13.4 |
| | | | | | | | | | | | |
| | | | | | | | | | | | |
| No.　10 + 7.00 | | 0.00 | 0.30 | 3.01 | 2.95 | 2.98 | | | 2.95 | | |
| | 1.8 | 0.00 | 0.30 | 2.30 | 2.24 | 2.27 | 2.63 | 4.7 | 2.24 | 2.60 | 4.7 |
| | | 0.20 | 0.30 | 1.70 | 1.60 | 1.65 | | | 1.40 | | |
| | 0.6 | 0.20 | 0.30 | 1.70 | 1.60 | 1.65 | 1.65 | 1.0 | 1.40 | 1.40 | 0.8 |
| 合計 | m 9.9 | | | | | | | m2 21.2 | | | m2 18.9 |
| | | | | | | t= V=21.2 | 0.20 ×0.20= | m3 4.2 | t= V=18.9 | 0.10 ×0.10= | m3 1.9 |

# 床　　版　　工　集　計　表

| 工　　種 | 種　　別 | 細　　別 | 規　　格 | 単位 | 員　数 | 摘　要 |
|---|---|---|---|---|---|---|
| 3号床版工 | | | | | | |
| | 橋座 | | | | | |
| | | コンクリート | б ck=18N/mm2 | m3 | 0.3 | |
| | | 型　　枠 | 無筋構造 | m2 | 2.3 | |
| | | 基礎砕石 | RC-40 | m3 | 0.1 | |
| | | 目地材 | t=20mm | m2 | 0.2 | |
| | | 鉄筋 | SD345<br>D13mm | kg | 13.2 | |
| | プレキャスト床版工 | | | | | |
| | | 簡易床版T-25<br>SS-225 | L=1.700<br>B=1.000 | 本 | 1.0 | |
| | | 支承材 | t10-150×200<br>SBR | 枚 | 8 | |
| | | アンカー穴保護材 | EPDM t15×15-300<br>片面粘着付 | 本 | 1 | |
| | | エラスタイト | t=20mm | m2 | 0.5 | |
| | | アンカー筋 | φ25 L=340 | 本 | 1.0 | |
| | | | | | | |
| | | | | | | |
| | | | | | | |
| | | | | | | |
| | | | | | | |

計第　－　表　［床版工］　1号床版工　延 長 調 書　（1/1）

| （　左　岸　） | | | （　右　岸　） | | |
|---|---|---|---|---|---|
| 測　点 | 箇所 | 摘　要 | 測　点 | 箇所 | 摘　要 |
| No.　1 +　7.9　～No.　1 +　12.4 | 1.0 | | | | |
| 左 側 小 計 | 箇所 1.0 | | 右 側 小 計 | 箇所 0.0 | |

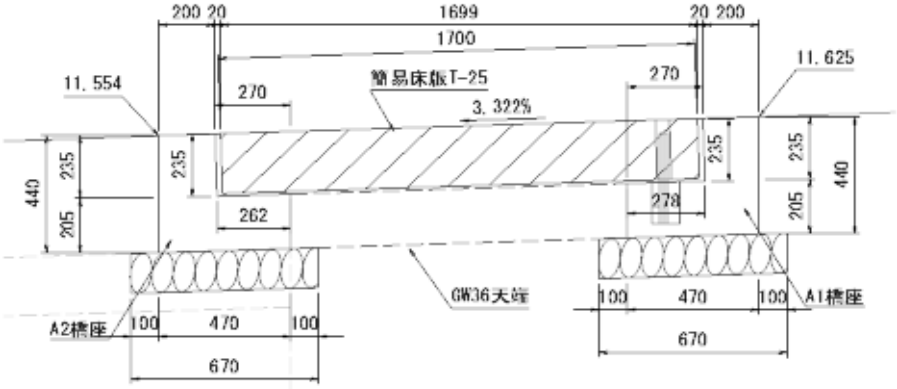


斜率1:0.2 1.020

| 種　別 | 規　格 | 算　式・詳　細 | 単位 | 数　量 |
|---|---|---|---|---|
| コンクリート | A1橋座 | Co=0.470×0.440−(0.278+0.270)/2×0.235×1.000 | m3 | 0.142 |
| | A2橋座 | Co=(0.470×0.440−(0.262+0.270)/2×0.235)×1.000 | m3 | 0.144 |
| | σck=24N/mm2 | 合計 | m3 | 0.286 |
| | | | | |
| 型枠 | A1橋座 | Pl=(0.440+0.205+0.235)×1.000+0.142×2 | m2 | 1.164 |
| | A2橋座 | Pl=(0.440+0.205+0.235)×1.000+0.144×2 | m2 | 1.168 |
| | 小型 | 合計 | m2 | 2.332 |
| | | | | |
| 基礎砕石 | A1橋座 | V=0.670×0.336×0.150 | m3 | 0.034 |
| | A2橋座 | V=(0.122+0.205)/2×0.670×0.150 | m3 | 0.016 |
| | RC-40,t=15cm | 合計 | m3 | 0.050 |
| | | | | |
| 目地材 | 土留壁との目地材 | A=0.403*0.440 | m2 | 0.179 |
| | | | | |
| | t=20mm | 合計 | m2 | 0.179 |
| | | | | |
| 鉄筋 | A1橋座 | 6.62 | kg | 6.6 |
| | A2橋座 | 6.62 | kg | 6.6 |
| | t=20mm | 合計 | kg | 13.2 |

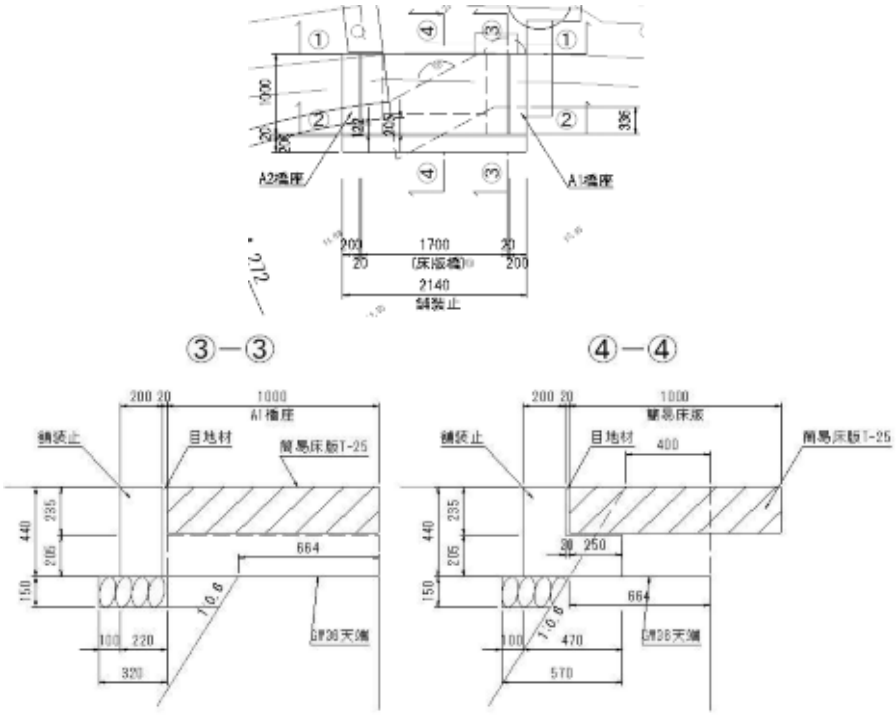


斜率1:0.2 1.020

| 種　別 | 規　格 | 算　式・詳　細 | 単位 | 数　量 |
|---|---|---|---|---|
| コンクリート | 縦壁部③-③ | Co=0.200×0.440×0.490×2 | m3 | 0.086 |
| | L型部④-④ | Co=(0.470×0.440-(0.235×0.270))×1.160 | m3 | 0.166 |
| | σ ck=24N/mm2 | 合計 | m3 | 0.252 |
| | | | | |
| 型枠 | 縦壁部③-③ | Pl=0.440×2×0.490×2+0.200×0.440×2 | m2 | 1.038 |
| | L型部④-④ | Pl=(0.440+0.205+0.235)×1.160 | m2 | 1.021 |
| | 小型 | 合計 | m2 | 2.059 |
| | | | | |
| 基礎砕石 | | V=0.320×2.140×0.150 | m3 | 0.010 |
| | | | | |
| | RC-40,t=15cm | 合計 | m3 | 0.010 |
| | | | | |
| 支承材 | t10-150×200 SBR | 1.160×4 | 枚 | 5 |
| | | | | |
| エラスタイト | t=20mm | 0.235×1.160+0.440×0.490×2+0.205×0.250×2 | m2 | 0.8 |
| | | | | |
| 鉄筋 | 舗装止 | | kg | 0.0 |
| | | | | |
| | SD345,D13mm | 合計 | kg | 0.0 |

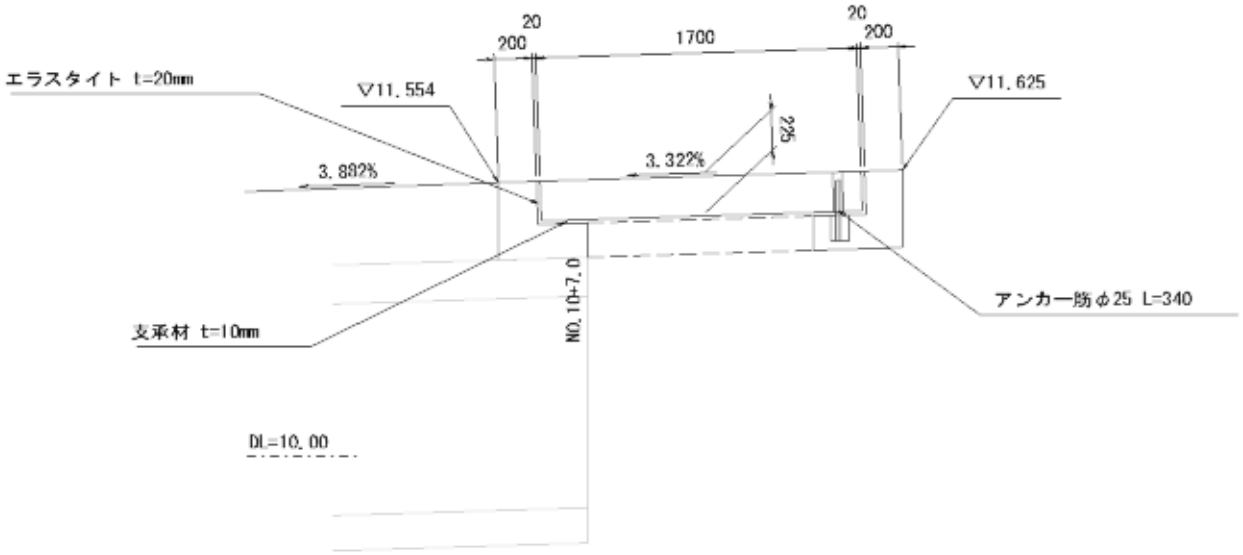


プレキャスト床版工

| 種　別 | 規　格 | 算　式・詳　細 | 単位 | 数　量 |
|---|---|---|---|---|
| 簡易床版<br>(T-25) | SS-225-1.700 B=1.000 | アンカー穴付 | 本 | 1 |
| | | | | |
| | | | | |
| | | | | |
| 支承材 | t10-150×200 SBR | 1.000*4*2 | 枚 | 8 |
| アンカー穴<br>保護材 | EPDM t15×15-300<br>片面粘着付 | | 本 | 1 |
| エラスタイト | t=20mm | 1.000*0.235*2 | $m^2$ | 0.470 |
| アンカー筋 | φ25 L=340 | | 本 | 1 |
| | | | | |
| | | | | |
| | | | | |
| | | | | |
| | | | | |

# 構造物撤去工　集計表

| 工　種 | 種　別 | 細　別 | 規　格 | 単位 | 員　数 | 摘　要 |
|---|---|---|---|---|---|---|
| 構造物撤去工 | | | | | | |
| | 構造物取壊工 | | | | | |
| | | ｺﾝｸﾘｰﾄ構造物取壊し | 無筋構造物 | m3 | 33.0 | |
| | | | 鉄筋構造物 | m3 | 4.2 | |
| | | 舗装版切断 | | | | |
| | | | アスファルト t≦15cm | m | 28.1 | |
| | | 舗装版破砕 | | | | |
| | | | アスファルト t≦10cm | m2 | 275.0 | V=13.8m3 |
| | 運搬処理工 | | | | | |
| | | 殻運搬 | コンクリート (無筋) | m3 | 33.0 | |
| | | | コンクリート (鉄筋) | m3 | 4.2 | |
| | | | アスファルト | m3 | 13.8 | |
| | | 殻処分 | コンクリート (無筋) | t | 77.6 | 2.35 |
| | | | コンクリート (鉄筋)二次製品 | t | 10.5 | 2.5 |
| | | | アスファルト | t | 32.4 | 2.35 |
| | | | | | | |
| | | | | | | |
| | | | | | | |
| | | | | | | |
| | | | | | | |
| | | | | | | |
| | | | | | | |
| | | | | | | |
| | | | | | | |

計第　　－　　表　［取壊撤去工］　石積取壊し　（練積）　計 算 書

| 測　点 | 距 離 | 石積　控え35cm 法　長 | 平　均 | 面　積 | 法　長 | 平　均 | 面　積 | 法　長 | 平　均 | 面　積 |
|---|---|---|---|---|---|---|---|---|---|---|
| (右岸) | | | | | | | | | | |
| No.　9 +　2.5 | | 2.0 | | | | | | | | |
| No.　9 +　10.0 | 7.5 | 1.9 | 1.95 | 14.6 | | | | | | |
| No.　9 +　15.0 | 5.0 | 1.9 | 1.90 | 9.5 | | | | | | |
| | 2.5 | 1.9 | 1.90 | 4.8 | | | | | | |
| | | | | | | | | | | |
| | | | | | | | | | | |
| (左岸) | | | | | | | | | | |
| | | 1.9 | | | | | | | | |
| No.　9 +　15.0 | 3.0 | 1.9 | 1.90 | 5.7 | | | | | | |
| No.　10 | 5.0 | 1.7 | 1.80 | 9.0 | | | | | | |
| | 4.6 | 1.7 | 1.70 | 7.8 | | | | | | |
| 合　計 | m 27.6 | | | m2 51.4 | | | | | | |
| | | t= 35cm | | m3 | | | | | | |
| | | V=　51.4×0.35= | | 18.0 | | | | | | |

計第　　－　　表　［取壊撤去工］　ブロック積　　計 算 書

| 測　点 | 距 離 | L(CB) 45cm 法　長 | 平　均 | 面　積 | 控 | 裏ｺﾝ | 立　積 | | | |
|---|---|---|---|---|---|---|---|---|---|---|
| (左岸) No.　9 +　2.5 | | 2.2 | | | | | | | | |
| No.　9 +　10.0 | 7.5 | 2.3 | 2.25 | 16.9 | | | | | | |
| | 2.0 | 2.3 | 2.30 | 4.6 | | | | | | |
| | | | | | | | | | | |
| | | | | | | | | | | |
| | | | | | | | | | | |
| (左岸) | | 2.4 | | | | | | | | |
| No.　10 +　7.0 | 2.9 | 2.4 | 2.40 | 7.0 | | | | | | |
| | 2.0 | 2.4 | 2.40 | 4.8 | | | | | | |
| 合　計 | m 14.4 | | | m2 33.3 | | | | | | |
| | | t= 45cm V=　33.3×0.45= | | m3 15.0 | | | | | | |

計第　　－　　表

# ［構造物撤去工］　構造物取壊工（ｺﾝｸﾘｰﾄ構造物）計 算 書

| 測　　点 | 距 離 | 鉄筋構造物　　C(Co2)<br>断　面 | 平　均 | 立　積 | 断　面 | 平　均 | 立　積 | 断　面 | 平　均 | 立　積 |
|---|---|---|---|---|---|---|---|---|---|---|
| 平面図より | | | | | | | | | | |
| | | 面積 | 14.0 | | | | | | | |
| | | 厚さt= | 0.30 | | | | | | | |
| | | V= | 4.2 | | | | | | | |
| 合　計 | | | | m3<br>4.2 | | | | | | |

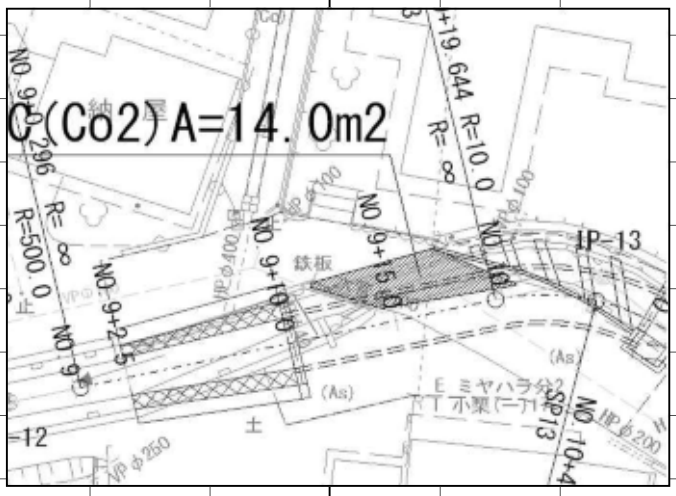

計第　　－　　表

# ［構造物取壊工］　舗装版切断　（アスファルト）計 算 書

| 測　　点 | 距 離 | 車道　t=5cm | | 延　長 | | | 延　長 | | | 延　長 |
|---|---|---|---|---|---|---|---|---|---|---|
| 平面図より | | | | | | | | | | |
| No.　　9＋2.5 | | | | 3.7 | | | | | | |
| | | | | | | | | | | |
| No.　10＋　　9.0 | | | | 4.4 | | | | | | |
| | | | | | | | | | | |
| 民地境界 | | | | 20.0 | | | | | | |

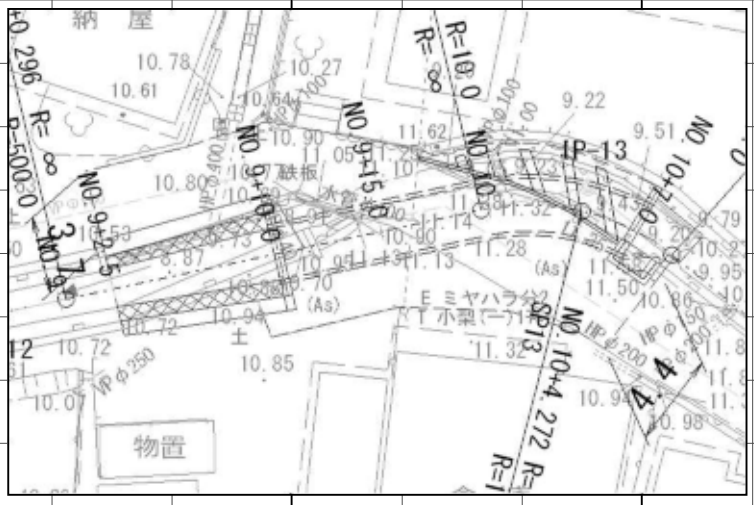


| | | | |
|---|---|---|---|
| 小　計 | t=5cm　　m<br>28.1 | | |
| 合　計 | m<br>(t≦15cm)　28.1 | | |

計第　－　表

# ［取壊撤去工］　舗装版破砕　（ｱｽﾌｧﾙﾄ）　計 算 書

| 測　点 | 距 離 | W(As) 幅 員 | 平 均 | 面 積 t=5cm | 幅 員 | 平 均 | 面 積 | 幅 員 | 平 均 | 面 積 |
|---|---|---|---|---|---|---|---|---|---|---|
| 土木工事区間 | | | | 140.0 | | | | | | |
| 土木工事区間下流（迂回路～NO9+2.5） | | | | 69.0 | | | | | | |
| 土木工事区間上流（NO10+8.9～迂回路） | | | | 66.0 | | | | | | |

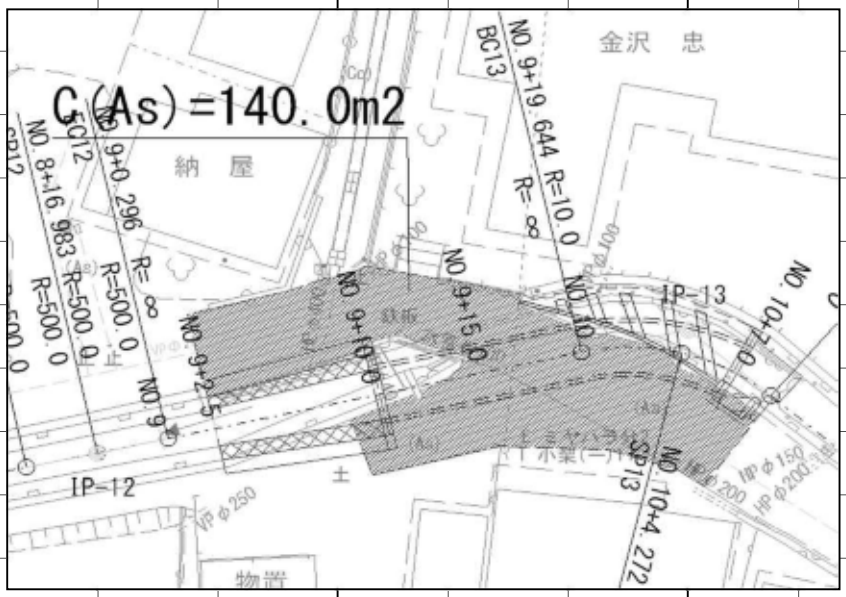


| | | | |
|---|---|---|---|
| 合　計 | m 0.0 | m2 275.0 | |
| | | t= 5cm　V=　275×0.05= m3 13.8 | |

# 仮　　設　　工　集　計　表

| 工　種 | 種　別 | 細　別 | 規　格 | 単位 | 員　数 | 摘　要 |
|---|---|---|---|---|---|---|
| 仮設工 | | | | | | |
| | 掛樋工 | | | | | |
| | | ポリエチレン管 | φ300mmダブル管 | m | 41.4 | |
| | | ポリエチレン管 | φ600mmダブル管 | m | 36.0 | |
| | 仮締切工 | | | | | |
| | | 大型土のう | | 袋 | 8.0 | |
| | 濁水処理工 | | | | | |
| | | 大型土のう | | 袋 | 4.0 | |
| | 締切排水工 | | | | | |
| | | ポンプ排水 | 40m3/h未満据付撤去 | 箇所 | 1.0 | |
| | 水替工 | | | | | |
| | | ﾎﾟﾝﾌﾟ排水 | | 日 | 38.4 | |
| | 仮設道路<br>(迂回路) | | | | | |
| | | 掘削 | 粘性土 | m3 | 72.0 | 田面仮置き |
| | | 盛土(迂回路) | W≧4.0 | m3 | 368.3 | |
| | | 盛土(川渡) | W＜2.5 | m3 | 36.8 | |
| | | 下層路盤 | RC-40,t=10cm | m2 | 1029.0 | |
| | | アスファルト舗装 | t=3cm | m2 | 1029.0 | |
| | | 仮排水管 | VUΦ100基礎無 | m | 8.0 | |
| | | | VUΦ200基礎無 | m | 11.0 | |
| | 迂回路撤去 | | | | | |
| | | 掘削 | 土砂 | m3 | 405.1 | |
| | | | 下層路盤 | m3 | 42.3 | |
| | | 表土敷均し | 粘性土 | m3 | 72.0 | |
| | | 舗装版破砕 | | m2 | 423.0 | |
| | | 殻運搬 | As | m3 | 12.7 | |
| | | 殻処分 | As | t | 29.8 | |

計第　－　表　［仮設工］　掛樋工ポリエチレン管φ300(ダブル管)　延長調書　(1/1)

| (左岸) | | | (右岸) | | |
|---|---|---|---|---|---|
| 測点 | m | 摘要 | 測点 | m | 摘要 |
| No. 8 + 10.5 ～No. 10 + 11.9 | 41.4 | | | | |
| 左側小計 | m 41.4 | | 右側小計 | m 0.0 | |
| 左右合計 | m 41.4 | | | | |

計第　－　表　［仮設工］　掛樋工ポリエチレン管φ600(ダブル管)　延長調書　(1/1)

| （左岸） | | | （右岸） | | |
|---|---|---|---|---|---|
| 測点 | m | 摘要 | 測点 | m | 摘要 |
| No. 7 + 9.8 ～No. 8 + 7.5 | 36.0 | 16.0×2列 | | | |
| 左側小計 | m 36.0 | | 右側小計 | m 0.0 | |
| 左右合計 | m 36.0 | | | | |

計第　－　表　　［仮設工］　　仮締切工(大型どのう)　　延 長 調 書　（1/1）

| （　左　岸　） | | | （　右　岸　） | | |
|---|---|---|---|---|---|
| 測　点 | 袋 | 摘　要 | 測　点 | 袋 | 摘　要 |
| 施工区間<br>No.　1＋　2.9　付近 | 河床幅÷1.1<br>2 | 河床幅<br>1.7 | | | |
| No.　3＋　13.9付近 | 河床幅÷1.1<br>2 | 河床幅<br>1.7 | | | |
| | | | | | |
| | | | | | |
| | | | | | |
| 迂回路(川渡)<br>No.　7＋　9.8　付近 | 河床幅÷1.1<br>2 | 河床幅<br>1.7 | | | |
| No.　8＋　7.5付近 | 河床幅÷1.1<br>2 | 河床幅<br>1.7 | | | |
| 左 側 小 計 | 袋<br>8.0 | | 右 側 小 計 | 袋<br>0.0 | |
| 左 右 合 計 | 袋<br>8.0 | | | | |

計第　－　表　　［仮設工］　　濁水処理工(大型どのう)　　延 長 調 書　（1/1）

| （　左　岸　） | | | （　右　岸　） | | |
|---|---|---|---|---|---|
| 測　点 | 袋 | 摘　要 | 測　点 | 袋 | 摘　要 |
| 河床幅÷1.1×3列 | | 河床幅 | | | |
| No.　0 + 12.9 付近　0 + 19.9 | 4 | 1.6 | | | |
| 左 側 小 計 | 袋 4.0 | | 右 側 小 計 | 袋 0.0 | |
| 左 右 合 計 | 袋 4.0 | | | | |

計第　－　表　［仮設工］　締切排水工ポンプ排水　延 長 調 書　（1/1）

| （左　岸） | | | （右　岸） | | |
|---|---|---|---|---|---|
| 測　点 | 箇所 | 摘　要 | 測　点 | 箇所 | 摘　要 |
| No.　9 +　2.5　～No.　10 +　9.5 | 1.0 | | | | |
| 左 側 小 計 | 箇所 1.0 | | 右 側 小 計 | 箇所 0.0 | |
| 左 右 合 計 | 箇所 1.0 | | | | |

計第　－　表　［仮設工］　仮排水管VUΦ100　延 長 調 書　（1/1）

| （　左　岸　） | | | （　右　岸　） | | |
|---|---|---|---|---|---|
| 測　点 | m | 摘　要 | 測　点 | m | 摘　要 |
| No.　7 +　9.8　～No.　7 +　17.5 | 8.0 | | | | |
| 左 側 小 計 | m 8.0 | | 右 側 小 計 | m 0.0 | |
| 左 右 合 計 | m 8.0 | | | | |

計第　－　表　［仮設工］　仮排水管VUΦ200　延 長 調 書　（1/1）

| （　左　岸　） | | | （　右　岸　） | | |
|---|---|---|---|---|---|
| 測　点 | m | 摘　要 | 測　点 | m | 摘　要 |
| No.　7＋　9.8　～No.　8＋　0.1 | 11.0 | | | | |
| 左 側 小 計 | m 11.0 | | 右 側 小 計 | m 0.0 | |
| 左 右 合 計 | m 11.0 | | | | |

計第　－　表

# ［仮設工］　掘削工　（粘性土鋤取）　計 算 書

| 測　点 | 距 離 | 粘性土 C(C) 断　面 | 平　均 | 立　積 | 断　面 | 平　均 | 立　積 | 断　面 | 平　均 | 立　積 |
|---|---|---|---|---|---|---|---|---|---|---|
| | | | | | | | | | | |
| A-A | | 1.8 | | | | | | | | |
| | 40.0 | 1.8 | 1.80 | 72.0 | | | | | | |
| 合　計 | m 40.0 | | | m3 72.0 | | | | | | |

計第　－　表 ［仮設工］　迂回路盛土　(W≧4.0)　計 算 書

| 測　点 | 距 離 | B　W≧4.0 | | | B　W＜2.5 | | | | | |
|---|---|---|---|---|---|---|---|---|---|---|
| | | 断　面 | 平　均 | 立　積 | 断　面 | 平　均 | 立　積 | 断　面 | 平　均 | 立　積 |
| | | | | | | | | | | |
| (迂回路) | | 4.6 | | | | | | | | |
| A-A | 38.0 | 4.6 | 4.60 | 174.8 | | | | | | |
| B-B | 23.6 | 11.8 | 8.20 | 193.5 | | | | | | |
| | | | | | | | | | | |
| | | | | | | | | | | |
| (川渡) | | | | | 2.5 | | | | | |
| No.　8 | 8.7 | | | | 2.5 | 2.50 | 21.8 | | | |
| | 6.0 | | | | 2.5 | 2.50 | 15.0 | | | |
| 合　計 | m 76.3 | | | m3 368.3 | | | m3 36.8 | | | |

計第　－　表　［仮設工］　迂回路　（砕石+As）　計 算 書

| 測　点 | 距 離 | RC-40 | t=10cm | 面積 | | | | As：RC-40と同面積 | t=3cm |
|---|---|---|---|---|---|---|---|---|---|
| 3工区 | | | | | | | | | m2 |
| | | | | | | | | 全体 | 1029.0 |
| 平面図より | | | | | | | | | m2 |
| | | | | 333.0 | | | | 舗装版破砕（3工区） | 423.0 |
| 追加分 L=5m*2 W=4m | | | | | | | | | m3 |
| (南側に迂回路を5m延長) | | | | 40.0 | | | | 殻運搬 | 12.7 |
| 離合用地　L=10m W=5m | | | | | 3工区合計 | | m2 | | t |
| | | | | 50.0 | | | 423.0 | 殻処分 | 29.8 |

| | | | | | | | | | |
|---|---|---|---|---|---|---|---|---|---|
| 2工区 | | | | | | | | | |
| 平面図より | | | | 506.0 | | | | | |
| 追加分 L=25m W=4m | | | | | | | | | |
| (1工区と2工区の間に出る道) | | | | 100.0 | | | | | |

| | | | | | | | | | m3 |
|---|---|---|---|---|---|---|---|---|---|
| | m | | m2 | t= 10cm | 3工区 | | m3 | | |
| 合　計 | 0.0 | | 1029.0 | V=423×0.1= | | | 42.3 | 砕石撤去 ΣV= | 42.3 |

計第　－　表　　［工事用道路工］　数量計算書(ブルーシート)　　3工区

ブルーシート:3.6*5.4m

| 種　別 | 規　格 | 算　式・詳　細 | 単位 | 数　量 |
|---|---|---|---|---|
| AA断面 | ブルーシート幅 | 0.3+0.5+0.5+4.0+0.5+0.5+0.3+余裕幅1.0*2 | m | 8.6 |
| | | 幅/3.6*1.08　(切り上げ。ロス率0.08) | 枚 | 3.0 |
| | | | | |
| BB断面 | ブルーシート幅 | 9.8+余裕幅1.0*2 | m | 11.8 |
| | | 幅/3.6*1.08　(切り上げ。ロス率0.08) | 枚 | 4.0 |
| | | | | |
| AA断面区間 | ブルーシート延長 | CAD | m | 38.0 |
| | | 延長/5.4*1.08　(切り上げ。ロス率0.08) | 枚 | 8.0 |
| | | | | |
| | ブルーシート面積 | | 枚 | 24.0 |
| | | 枚数*(3.6/1.08)*(5.4/1.08) | m2 | 400.0 |
| | | | | |
| AA～BB断面区間 | ブルーシート延長 | CAD | m | 23.6 |
| | | 延長/5.4*1.08　(切り上げ。ロス率0.08) | 枚 | 5.0 |
| | | | | |
| | ブルーシート面積 | (AA断面幅枚数+AA～BB断面幅枚数)/2*延長 | 枚 | 18.0 |
| | | 枚数*(3.6/1.08)*(5.4/1.08) | m2 | 300.0 |
| | | | | |
| | | | | |
| 合計 | ブルーシート設置 | 吸出し防止材設置歩掛を準用 | m2 | 700.0 |
| | ブルーシート材料 | 3.6*5.4m | 枚 | 42.0 |
| | 土のう仕拵・積立・撤去 | ブルーシート飛散防止用。ブルーシート枚数*2 | 袋 | 84.0 |
| | | 小口並べ(17袋/m2)として計上 | m2 | 4.9 |
| | 土のう用土砂購入・処分 | 0.02m3/袋 | m3 | 1.7 |
| | ブルーシート撤去 | 吸出し防止材設置歩掛*0.5(他工事を参考) | m2 | 700.0 |
| | | | | |

計第　－　表

# ［舗装工］　工事用道路舗装　計 算 書

| 測　点 | 距 離 | 表層オーバーレイ | | W1 | | | W2 | | | W3 |
|---|---|---|---|---|---|---|---|---|---|---|
| | | 幅　員 | 平　均 | 面　積 | 幅　員 | 平　均 | 面　積 | 幅　員 | 平　均 | 面　積 |
| CAD求積 | | | | | | | | | | |
| | | | | 156.0 | | | | | | |
| 合　計 | m<br>0.0 | | | m2<br>156.0 | | | m2<br>0.0 | | | m2<br>0.0 |

計第　－　［仮設工］　水替数量　計 算 書

| 測　点 | 距 離 | | | | | | | | | |
|---|---|---|---|---|---|---|---|---|---|---|
| 護岸工 | | | | | | | | | | |
| ブロック積 | | 根入れ+LWL+0.3m | | | 勾配 | 斜率 | ブロック積 | | | |
| 基礎延長 | 1.5 | 0.20+0.10+0.30= | | 0.6 | 1:　0.4 | 1.077 | m2<br>1.0 | | | |
| ブロック基礎 | | | | | | | | | | |
| 1号基礎 | 0.6 | | コンクリート<br>0.828m3/10m | 0.1 | | 3.50m2/10m | 型枠<br>0.2 | | | |
| 2号基礎 | 0.9 | | コンクリート<br>1.140m3/10m | 0.1 | | 4.00m2/10m | 型枠<br>0.3 | | | |
| | 合計 | | | m3<br>0.2 | | | m2<br>0.5 | | | |
| | | | | | | | | | | |
| GW36 | | 計算書より | コンクリート(m3) | 3.5 | | | 型枠(m2)<br>6.4 | | | |
| | | | | | | | | | | |
| 小口止工 | | | | | | | | | | (箇所)<br>1.0 |
| | | | | | | | | | | |
| 根固工 | | | | | | | | | | |
| 底張コンクリート | | | コンクリート | 4.2 | | 均しコンクリート | 1.9 | | | |
| ボックス工 | | | | | | | | | | |
| | | | | m<br>17.0 | | | | | | |

ボックスカルバート 2500×1200 延長 10.0m　マルチスライド工法併用 施工日数

| 工区 | 工種 | 種別 | 細目 | 単位 | 工程 | | | | | 備考 |
|---|---|---|---|---|---|---|---|---|---|---|
| | | | | | 1式当たり | | | | | |
| | | | | | 数量 | 日当たり施工量 | 実稼働施工量(1/1.7) | パーティ数 | 施工日数 | |
| RCボックスカルバート B2.50xH1.20 | ﾌﾟﾚｷｬｽﾄ函渠工 | | | | | | | | | |
| | | 基礎砕石 | | | | | | | | |
| | | | RC-40 t=250 | m2 | 31.0 | 155.0 | 91.2 | 1 | 1 | |
| | | ｽﾗｲﾄﾞﾚｰﾙ設置 | | | | | | | | |
| | | | L-100×75 両側 | m | 10.0 | 66.0 | 38.8 | 1 | 1 | |
| | | 均し型枠 | | | | | | | | |
| | | | | m2 | 4.0 | 38.0 | 22.4 | 1 | 1 | |
| | | 均しコンクリート | | | | | | | | |
| | | | 18-8-40 | m3 | 6.2 | 69.0 | 40.6 | 1 | 1 | |
| | | 養生 | | | | | | | | |
| | | | 基礎工 | - | | | | | 5 | |
| | | 本体据付 | | | | | | | | |
| | | | ﾌﾟﾚｷｬｽﾄﾎﾞｯｸｽ L=1.5m ② | m | 10.0 | 5.0 | 2.9 | 1 | 4 | |
| | | グラウト工 | | | | | | | | |
| | | | モルタル充填 | m3 | 0.6 | 3.9 | 2.3 | 1 | 1 | |
| | | 養生 | | | | | | | | |
| | | | グラウト工 | - | | | | | 7 | |
| | | | | | | | | | | |
| | | | | | | | | | | |
| | | | | | | | | | | |
| | | | | | | | | | | |
| | | | | | | | | | | |
| | | | | | | | | | | |
| | | | | | | | | | | |
| | | | | | | | | | | L=17.0当り |
| 施工日数 | | | | 日 | | | | | 21 | 36 |

| 水替　日数算出表 | | 工事名 | | | 高下谷川改修工事(3工区) | | | | |
|---|---|---|---|---|---|---|---|---|---|
| 種　別 | 規　格 | 対象施工数量 | | | 標準作業量 | | | 日　数 | 備　考 |
| コンクリートブロック | 間知ブロック | 1.0 | m2 | ÷ | 13 | m2/日 | ＝ | 0.08 | |
| 現場打基礎コンクリート | 基礎砕石有り | 0.2 | m3 | ÷ | 3.7 | m3/日 | ＝ | 0.05 | 護岸基礎工 |
| 型枠(小型) | 製作・設置・撤去 | 0.5 | m2 | ÷ | 15 | m2/日 | ＝ | 0.03 | 護岸基礎工 |
| コンクリート(無筋・鉄筋) | バックホウ打設 | 3.5 | m3 | ÷ | 8 | m3/日 | ＝ | 0.44 | 護岸工 |
| 型枠(無筋・鉄筋) | 製作・設置・撤去 | 6.4 | m2 | ÷ | 38 | m2/日 | ＝ | 0.17 | 護岸工 |
| コンクリート(無筋) | | 1.0 | 箇所 | ÷ | 1 | 箇所/日 | ＝ | 1.00 | 小口止工 |
| 底張コンクリート | | 6.1 | m3 | ÷ | 8 | m3/日 | ＝ | 0.76 | 根固工 |
| ボックスカルバート | B=2.5m,H=1.2m | 17.0 | m | ÷ | | m/日 | ＝ | 36.0 | メーカー見積 |
| | | | | ÷ | | | ＝ | | |
| | | | | ÷ | | | ＝ | | |
| | | | | ÷ | | | ＝ | | |
| | | | | ÷ | | | ＝ | | |
| | | | | ÷ | | | ＝ | | |
| | | | | ÷ | | | ＝ | | |
| | | | | ÷ | | | ＝ | | |
| | | | | ÷ | | | ＝ | | |
| | | | | ÷ | | | ＝ | | |
| | | | | ÷ | | | ＝ | | |
| | | | | ÷ | | | ＝ | | |
| | | | | ÷ | | | ＝ | | |
| | | | | ÷ | | | ＝ | | |
| | | | | ÷ | | | ＝ | | |
| | | | | ÷ | | | ＝ | | |
| | | | | ÷ | | | ＝ | | |
| | | | | ÷ | | | ＝ | | |
| | | | | ÷ | | | ＝ | | |
| | | | | ÷ | | | ＝ | | |
| | | | | ÷ | | | ＝ | | |
| 合計 | | | | | | | | 38.37 | |
| | | | | | | | ≒ | 38.4 | 日 |

# 舗　装　工　集　計　表

| 工　種 | 種　別 | 細　別 | 規　格 | 単位 | 員　数 | 摘　要 |
|---|---|---|---|---|---|---|
| 舗装工 | | | | | | |
| | 車道舗装 | (5-10-10) | | | | |
| | | 表層 | 再生密粒度ｱｽｺﾝ<br>t=5cm | m2 | 297.0 | |
| | | 上層路盤 | 粒度調整砕石<br>RM-30,t=10cm | m2 | 162.0 | |
| | | 下層路盤 | 再生ｸﾗｯｼｬｰﾗﾝ<br>RC-30,t=15cm | m2 | 162.0 | |
| | | | | | | |
| | | | | | | |
| | | | | | | |
| | | | | | | |
| | | | | | | |
| | | | | | | |
| | | | | | | |
| | | | | | | |
| | | | | | | |
| | | | | | | |
| | | | | | | |
| | | | | | | |
| | | | | | | |
| | | | | | | |
| | | | | | | |
| | | | | | | |
| | | | | | | |
| | | | | | | |
| | | | | | | |
| | | | | | | |

計第　－　表

# ［舗装工］　車道舗装　(5-10-10)　計 算 書

| 測　点 | 距 離 | 表層 幅 員 | 表層 平 均 | W1 面 積 | 上層路盤 幅 員 | 上層路盤 平 均 | W2 面 積 | 下層路盤 幅 員 | 下層路盤 平 均 | W3 面 積 |
|---|---|---|---|---|---|---|---|---|---|---|
| 土木工事区間 | | | | 162.0 | | | 162.0 | | | 162.0 |
| 土木工事区間下流（迂回路～NO9+2.5） | | | | 69.0 | | | | | | |
| 土木工事区間上流（NO10+8.9～迂回路） | | | | 66.0 | | | | | | |
| 合　計 | m 0.0 | | | m2 297.0 | | | m2 162.0 | | | m2 162.0 |

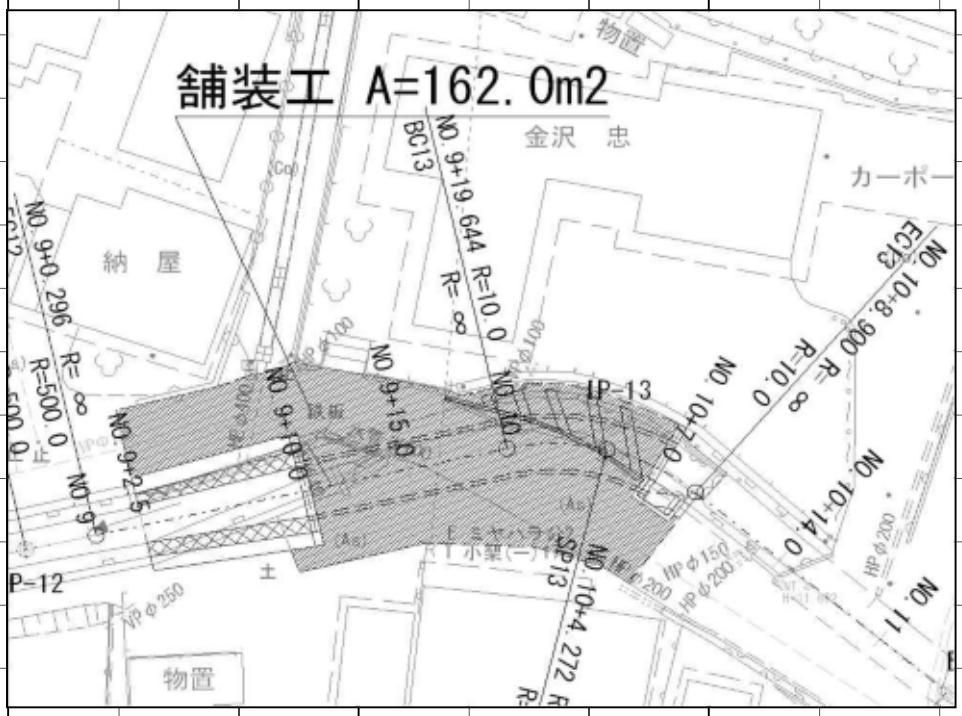

# 防　護　柵　工　集　計　表

| 工　　種 | 種　　別 | 細　　別 | 規　　格 | 単位 | 員　数 | 摘　要 |
|---|---|---|---|---|---|---|
| 防護柵工 | | | | | | |
| | 路側防護柵工 | | | | | |
| | | ガードパイプ | P種、H=1.1m<br>構造物建込 | m | 7.0 | |
| | | | | | | |
| | | | | | | |
| | | | | | | |
| | | | | | | |
| | | | | | | |
| | | | | | | |
| | | | | | | |
| | | | | | | |
| | | | | | | |
| | | | | | | |
| | | | | | | |
| | | | | | | |
| | | | | | | |
| | | | | | | |
| | | | | | | |
| | | | | | | |
| | | | | | | |
| | | | | | | |
| | | | | | | |
| | | | | | | |
| | | | | | | |
| | | | | | | |

計第　－　表　［防護柵工］　ガードパイプ(構造物建込)　延 長 調 書　(1/1)

| （　左　側　） | | | （　右　側　） | | |
|---|---|---|---|---|---|
| 測　点 | 延長 | 摘　要 | 測　点 | 延長 | 摘　要 |
| No.　9 + 10.00 付近 | 4.0 | | | | |
| No.　10 + 7.00 付近 | 3.0 | | | | |
| 左 側 小 計 | m 7.0 | | 右 側 小 計 | m 0.0 | |
| 左 右 合 計 | m 7.0 | | | | |

# 区　画　線　工　集　計　表

| 工　　種 | 種　　別 | 細　　別 | 規　　格 | 単位 | 員　数 | 摘　要 |
|---|---|---|---|---|---|---|
| 区画線工 | | | | | | |
| | 溶融式区画線 | | | | | |
| | | 外側線 | 白実線,W=15cm | m | 10.0 | |
| | | ゼブラ | 白実線,W=45cm | m | 10.2 | |
| | | | | | | |
| | | | | | | |
| | | | | | | |
| | | | | | | |
| | | | | | | |
| | | | | | | |
| | | | | | | |
| | | | | | | |
| | | | | | | |
| | | | | | | |
| | | | | | | |
| | | | | | | |
| | | | | | | |
| | | | | | | |
| | | | | | | |
| | | | | | | |
| | | | | | | |
| | | | | | | |

区画線種別集計表

区画線工

| 種別 | 白実線 | 白実線 | 白破線 | 白破線 | 白破線 | ゼブラ | 文字・記号 |
|---|---|---|---|---|---|---|---|
| | W=15cm | W=20cm | W=15cm | W=30cm | W=45cm | W=45cm | W=15cm |
| 中央線 | | | | | | | |
| 車線境界線 | | | | | | | |
| 外側線 | 10.0 | | | | | | |
| ゼブラ | | | | | | 10.2 | |
| 停止線 | | | | | | | |
| 横断歩道 | | | | | | | |
| ドット線 | | | | | | | |
| 右折誘導線 | | | | | | | |
| 文字・記号 | | | | | | | |
| 矢羽 | | | | | | | |
| | m | m | m | m | m | m | m |
| 合計 | 10 | 0 | 0 | 0 | 0 | 10.2 | 0 |

区画線消去

| 種別 | 白実線 | 白実線 | 白破線 | 白破線 | 白破線 | ゼブラ | 文字・記号 |
|---|---|---|---|---|---|---|---|
| | W=15cm | W=20cm | W=20cm | W=30cm | W=45cm | W=45cm | W=15cm |
| 中央線 | | | | | | | |
| 車線境界線 | | | | | | | |
| 外側線 | | | | | | | |
| ゼブラ | | | | | | | |
| 停止線 | | | | | | | |
| ドット線 | | | | | | | |
| 文字・記号 | | | | | | | |
| | | | | | | | |
| | m | m | m | m | m | m | m |
| 小合計 | 0 | 0 | 0 | 0 | 0 | 0 | 0 |
| W=15cm換算 | 0.0 | 0.0 | 0.0 | 0.0 | 0.0 | 0.0 | 0.0 |
| 合　計 | | | | 0 | | | |

計第　－　表　［区画線工］　外側線(白実線,W=15cm)　延 長 調 書　(1/1)

| （　左　岸　） | | | （　右　岸　） | | |
|---|---|---|---|---|---|
| 測　点 | 延 長 | 摘　要 | 測　点 | 延 長 | 摘　要 |
| | | | No.　9 + 17.4 ～No.　10 + 6.4 | 10.0 | |
| 左 側 小 計 | m 0.0 | | 右 側 小 計 | m 10.0 | |
| 左 右 合 計 | m 10.0 | | 白実線 W= 15 cm | | |

計第　－　表　［区画線工］　ゼブラ(白実線,W=45cm)　延 長 調 書　（1/1）

| （　左　岸　） | | | （　右　岸　） | | |
|---|---|---|---|---|---|
| 測　点 | m2 | 摘　要 | 測　点 | m2 | 摘　要 |
| | | | 平面図より | 塗布面積 | |
| | | | No.　10　付 近 | 4.6 | |
| 左 側 小 計 | m2 0.0 | | 右 側 小 計 | m2 4.6 | |
| 左 右 合 計 | m2 4.6 | | 白実線 W=　45　cm　4.6 ÷0.45= | 換算延長 m 10.2 | |

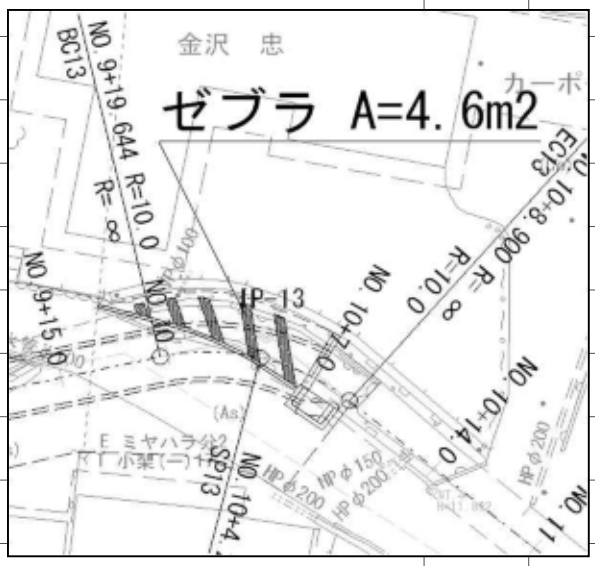

# 水道数量総括表

| 費　目 | 細目 | | 単位 | 数量 | 摘　　要 |
|---|---|---|---|---|---|
| 仮 設 管 土　工 | | | | | |
| | 機械掘削積込工 | 排出ｶﾞｽ対策型<br>BH0.28m3,土砂 | m3 | 17.0 | |
| | 機械投入埋戻工 | 排出ｶﾞｽ対策型<br>BH0.28m3,ﾀﾞｽﾄ,ﾀﾝﾊﾟ | m3 | 12.0 | |
| | 舗装版切断工 | AS版ｶｯﾀｰ<br>ｔ=15cmまで | m | 82.0 | |
| | AS舗装版<br>取壊し積込工 | 排出ｶﾞｽ対策型<br>BH0.28m3, ｔ=10cm以下 | m2 | 25.0 | |
| | 下層路盤工 | 人力,ﾀﾝﾊﾟ転圧<br>再生砕石(RC-40),t=10cm | m2 | 25.0 | |
| | 上層路盤工 | 人力,ﾀﾝﾊﾟ転圧<br>再生粒調砕石 RM-30 t=12cm | m2 | 25.0 | |
| | 仮舗装工 | 人力,ﾀﾝﾊﾟ転圧,車道<br>再生密粒度ｱｽｺﾝ,t=3cm | m2 | 25 | |
| | 発生土運搬費 | DT4t積,BH0.28m3<br>土砂 L=　2.0 km | m3 | 17 | |
| | 発生土運搬費 | DT4t積,BH0.28m3<br>ｱｽﾌｧﾙﾄ殻 L=　5.4 km | m3 | 1 | |
| | 処分費 | 土砂 | 組 | 17 | |
| | 処分費 | ｱｽﾌｧﾙﾄ殻 | m3<br>t | 1<br>3 | |
| | | | | | |
| 支障部配水管土工 | | | | | |
| | 機械掘削積込工 | 排出ｶﾞｽ対策型<br>BH0.28m3,土砂 | m3 | 26 | |
| | 機械投入埋戻工 | 排出ｶﾞｽ対策型<br>BH0.28m3,ﾀﾞｽﾄ,ﾀﾝﾊﾟ | m3 | 18 | |
| | 舗装版切断工 | AS版ｶｯﾀｰ<br>ｔ=15cmまで | m | 120 | |
| | AS舗装版<br>取壊し積込工 | 排出ｶﾞｽ対策型<br>BH0.28m3, ｔ=10cm以下 | m2 | 37 | |
| | 下層路盤工 | 人力,ﾀﾝﾊﾟ転圧<br>再生砕石(RC-40),t=10cm | m2 | 38 | |
| | 上層路盤工 | 人力,ﾀﾝﾊﾟ転圧<br>再生粒調砕石(RM-30),t=12cm | m2 | 39 | |
| | 仮舗装工 | 人力,ﾀﾝﾊﾟ転圧,車道<br>再生密粒度ｱｽｺﾝ,t=3cm | m2 | 37 | |
| | 発生土運搬費 | DT4t積,BH0.28m3<br>土砂 L=　2.0 km | m3 | 26 | |
| | 発生土運搬費 | DT4t積,BH0.28m3<br>ｱｽﾌｧﾙﾄ殻 L=　5.4 km | m3 | 2 | |
| | 処分費 | 土砂 | m3 | 26 | |
| | 処分費 | ｱｽﾌｧﾙﾄ殻 | m3<br>t | 2<br>4 | |
| | | | | | |
| | | | | | |
| | | | | | |
| | | | | | |
| | | | | | |

# 水道数量総括表

| 費　目 | 細目 | | 単位 | 数量 | 摘　　要 |
|---|---|---|---|---|---|
| 仮設管布設工 | SUSφ100 | | | | |
| | 鋼管据付工 | ステンレス鋼管<br>100A | m | 135.1 | |
| | 管継手工 | G型継手工<br>100A | ロ | 69 | |
| | 管継手工 | G型継手工<br>80A | ロ | 1 | |
| | 仮設ボールバルブ設置工 | 100A | 基 | 1 | |
| | 仮設消火栓設置工 | 消火栓(単口) | 基 | 1 | |
| | 取出短管設置工 | 100A | 基 | 4 | |
| | 仮設管撤去工 | 100A | 式 | 1 | |
| | 仮設管運搬費 | 100A＋80A | 式 | 1 | |
| | 不断水連絡工 | VP用<br>φ100×φ100 | ヶ所 | 1 | |
| | 不断水仕切弁設置工 | VP用<br>φ100 | ヶ所 | 1 | |
| | 仕切弁ﾎﾞｯｸｽ設置工 | H=470 | ヶ所 | 2 | |
| | ｻﾄﾞﾙ分水栓建込工 | VP用<br>φ100×φ20 | ヶ所 | 1 | |
| | ﾌﾗﾝｼﾞ継手工 | φ100 | ロ | 1 | |
| | ﾒｶﾆｶﾙ継手工 | φ100 | ロ | 1 | |
| | TS継手工 | φ100 | ロ | 1 | |
| | ﾋﾞﾆﾙ管切断工 | φ100 | ロ | 2 | |
| | | | | | |
| 仮設管布設工 | SUS80A | | | | |
| | 鋼管据付工 | ステンレス鋼管<br>80A | m | 14.5 | |
| | 管継手工 | G型継手工<br>80A | ロ | 22 | |
| | 管継手工 | マルチジョイント継手工<br>80A | ロ | 1 | |
| | 仮設ボールバルブ設置工 | 80A | 基 | 1 | |
| | 取出短管設置工 | 80A | 基 | 1 | |
| | 仮設管撤去工 | 80A | 式 | 1 | |
| | 不断水連絡工 | VP用<br>φ75×φ75 | ヶ所 | 1 | |
| | 不断水仕切弁設置工 | VP用<br>φ75 | ヶ所 | 1 | |
| | 仕切弁ﾎﾞｯｸｽ設置工 | H=470 | ヶ所 | 2 | |
| | ﾌﾗﾝｼﾞ継手工 | φ75 | ロ | 1 | |
| | ﾒｶﾆｶﾙ継手工 | φ75 | ロ | 1 | |
| | TS継手工 | φ75 | ロ | 2 | |
| | ﾋﾞﾆﾙ管切断工 | φ75 | ロ | 4 | |

# 水道数量総括表

| 費　目 | 細目 | | 単位 | 数量 | 摘　　要 |
|---|---|---|---|---|---|
| | | | | | |
| 支障部配水管布設工 | | | | | |
| | ﾎﾟﾘｴﾁﾚﾝ管据付工 | φ100 | m | 40.3 | |
| | ﾎﾟﾘｴﾁﾚﾝ管継手工 | EF<br>φ100　1口 | 箇所 | 32 | |
| | ﾎﾟﾘｴﾁﾚﾝ管継手工 | EF<br>φ100　2口 | 箇所 | 1 | |
| | ﾎﾟﾘｴﾁﾚﾝ管切断工 | φ100 | 口 | 14 | |
| | 仕切弁設置工 | Φ100 | 基 | 2 | |
| | 仕切弁ボックス設置工 | H=470 | ヶ所 | 2 | |
| | ﾌﾗﾝｼﾞ接手取外し工 | φ100 | 口 | 1 | |
| | ﾌﾗﾝｼﾞ接手工 | φ100 | 口 | 1 | |
| | ﾌﾗﾝｼﾞ接手取外し工 | φ75 | 口 | 1 | |
| | ﾌﾗﾝｼﾞ接手工 | φ75 | 口 | 1 | |
| | 管明示ﾃｰﾌﾟ工 | W=50cm | m | 62.5 | |
| | 管明示ｼｰﾄ工 | W=15cm　ﾀﾞﾌﾞﾙ | m | 42.0 | |
| | ﾛｹｰﾃｨﾝｸﾞﾜｲﾔｰ布設工 | | m | 42.0 | |
| | 防護コンクリート | 18-8-40 | m3 | 0.3 | |
| | 型枠工 | 一般型枠 | m2 | 3 | |
| | 基礎砕石 | RC-40 | m2 | 0.4 | |
| | | | | | |
| | | | | | |
| | | | | | |
| | | | | | |
| | | | | | |
| | | | | | |

# 水道数量総括表

| 費　目 | 細目 | | 単位 | 数量 | 摘　　要 |
|---|---|---|---|---|---|
| 仮設管φ100　材料費 | SUSφ100 | | | | |
| | 直管 | 100A×4.000 | 本 | 29 | |
| | 直管 | 100A×2.000 | 本 | 2 | |
| | 直管 | 100A×1.000 | 本 | 5 | |
| | 直管 | 100A×0.500 | 本 | 4 | |
| | フレキ管 | 100A×1.000 | 本 | 10 | |
| | 90°エルボ | 100A×90° | 個 | 9 | |
| | 取出し短管 | 100A×φ20 | 個 | 3 | |
| | 取出し短管 | 100A×φ25 | 個 | 1 | |
| | 接続短管 | ﾌﾗﾝｼﾞ<br>100A | 個 | 1 | |
| | 接続短管 | 受け×受け<br>100A | 個 | 1 | |
| | 接続短管 | 挿し×挿し<br>100A | 個 | 1 | |
| | チーズ | 100A×100A | 個 | 1 | |
| | チーズ | 100A×80A | 個 | 1 | |
| | レデューサ | 100A×80A | 個 | 1 | |
| | ボールバルブ | 100A | 個 | 1 | |
| | 消火栓 | 80A | 基 | 1 | |
| | 不断水T字管 | F型･VP用<br>φ100×φ100 | 基 | 1 | |
| | 不断水簡易仕切弁 | VP用<br>φ100 | 基 | 1 | |
| | 仕切弁ボックス（１式） | 円形1号 | 組 | 2 | |
| | サドル分水栓 | VP用<br>φ100×φ20 | 個 | 1 | |
| | メカニカルキャップ | VP用<br>φ100 | 個 | 1 | |
| | TSキャップ | φ100 | 個 | 1 | |
| | フランジ接合材料 | φ100 | 個 | 1 | |
| | | | | | |

# 水道数量総括表

| 費　目 | 細目 | | 単位 | 数量 | 摘　　要 |
|---|---|---|---|---|---|
| 仮設管φ100　材料費 | SUSφ80 | | | | |
| | 直管 | 80A×4.000 | 本 | 1 | |
| | 直管 | 80A×2.000 | 本 | 1 | |
| | 直管 | 80A×1.000 | 本 | 3 | |
| | 直管 | 80A×0.500 | 本 | 1 | |
| | フレキ管 | 80A×1.000 | 個 | 4 | |
| | 90°エルボ | 80A×90° | 個 | 5 | |
| | 取出し短管 | 80A×φ25 | 個 | 1 | |
| | 接続短管 | ﾌﾗﾝｼﾞ<br>80A | 個 | 1 | |
| | 接続短管 | 受け×受け<br>80A | 個 | 1 | |
| | 接続短管 | メカサシ<br>80A | 個 | 1 | |
| | チーズ | 80A×80A | 個 | 1 | |
| | マルチジョイント | 80A | 個 | 1 | |
| | ボールバルブ | 80A | 基 | 1 | |
| | 不断水T字管 | F型･VP用<br>φ75×φ75 | 基 | 1 | |
| | 不断水仕切弁 | VP用<br>φ75 | 個 | 1 | |
| | 仕切弁ボックス（１式） | 円形1号 | 組 | 2 | |
| | メカニカルキャップ | VP用<br>φ75 | 個 | 1 | |
| | TSキャップ | φ75 | 個 | 2 | |
| | フランジ接合材料 | φ75 | 組 | 1 | |
| | | | | | |
| 支障部配水管　材料費 | 支障部 | | | | |
| | PE<br>受口付直管 | φ100×5,000 | 本 | 4 | |
| | PE<br>直管(ﾌﾟﾚｰﾝｴﾝﾄﾞ) | φ100×5,000 | 本 | 5 | |
| | EF<br>両受ﾍﾞﾝﾄﾞ | φ100×90° | 個 | 1 | |
| | EF<br>両受ﾍﾞﾝﾄﾞ | φ100×45° | 個 | 6 | |
| | EF<br>両受ﾍﾞﾝﾄﾞ | φ100×22 1/2° | 個 | 3 | |
| | EF<br>両受ﾍﾞﾝﾄﾞ | φ100×11 1/4° | 個 | 1 | |
| | EF<br>片受ﾍﾞﾝﾄﾞ | φ100×45° | 個 | 5 | |
| | EF<br>片受ﾍﾞﾝﾄﾞ | φ100×22 1/2° | 個 | 1 | |
| | EF<br>ソケット | φ100 | 個 | 1 | |
| | PE挿し口付<br>ｿﾌﾄｼｰﾙ仕切弁 | φ100 | 個 | 2 | |
| | ﾌﾗﾝｼﾞ蓋 | φ100　7.5K | 個 | 1 | |
| | ﾌﾗﾝｼﾞ接合材 | SUS304 BN GFﾊﾟｯｷﾝ<br>φ100　7.5K | 個 | 1 | |
| | ﾌﾗﾝｼﾞ蓋 | φ75　7.5K | 個 | 1 | |
| | ﾌﾗﾝｼﾞ接合材 | SUS304 BN GFﾊﾟｯｷﾝ<br>φ75　7.5K | 個 | 1 | |
| | 仕切弁ボックス | １式 | 組 | 2 | |
| | 管明示ﾃｰﾌﾟ | W=50cm | m | 62.5 | |
| | 埋設標示ｼｰﾄ | W=15cm　ﾀﾞﾌﾞﾙ | m | 42.0 | |
| | ﾛｹｰﾃｨﾝｸﾞﾜｲﾔｰ | | m | 42.0 | |
| | | | | | |

# 水道数量総括表

| 費　目 | 細目 | | 単位 | 数量 | 摘　　要 |
|---|---|---|---|---|---|
| 安全費 | | | | | |
| | 交通整理員 | | 人 | 30 | |
| | | | | | |
| | | | | | |
| 仮設給水管土工 | | | | | |
| | 機械掘削積込工 | 排出ｶﾞｽ対策型<br>BH0.08m3,土砂 | m3 | 3 | |
| | 機械投入埋戻工 | 排出ｶﾞｽ対策型<br>BH0.08m3,ﾀﾞｽﾄ,ﾀﾝﾊﾟ | m3 | 1 | |
| | 舗装版切断工 | AS版ｶｯﾀｰ<br>ｔ=15cmまで | m | 32 | |
| | AS舗装版<br>取壊し積込工 | 排出ｶﾞｽ対策型<br>BH0.08m3, ｔ=10cm以下 | m2 | 10 | |
| | 下層路盤工 | 人力,ﾀﾝﾊﾟ転圧<br>再生砕石(RC-30),t=10cm | m2 | 10 | |
| | 上層路盤工 | 人力,ﾀﾝﾊﾟ転圧<br>再生粒調砕石 RM-30 t=12cm | m2 | 10 | |
| | 仮舗装工 | 人力,ﾀﾝﾊﾟ転圧,車道<br>再生密粒度ｱｽｺﾝ,t=3cm | m2 | 10 | |
| | 発生土運搬費 | DT2t積,BH0.08m3<br>土砂 L= 2.0　km | m3 | 3 | |
| | 発生土運搬費 | DT2t積,BH0.08m3<br>ｱｽﾌｧﾙﾄ殻 L= 5.4　km | m3 | 0.5 | |
| | 処分費 | 土砂 | m3 | 3 | |
| | 処分費 | ｱｽﾌｧﾙﾄ殻 | m3<br>t | 0.5<br>1 | |
| | | | | | |
| 仮設給水管布設工 | | | | | |
| | ポリエチレン管据付工 | PEφ20 | m | 13.0 | |
| | ポリエチレン管据付工 | PEφ25 | m | 4.8 | |
| | ポリエチレン管切断工 | φ20 | 口 | 15 | |
| | ポリエチレン管切断工 | φ25 | 口 | 6 | |
| | ビニル管切断工 | φ20 | 口 | 8 | |
| | ビニル管切断工 | φ25 | 口 | 4 | |
| | ポリエチレン管継手工 | φ20 | 口 | 36 | |
| | ポリエチレン管継手工 | φ25 | 口 | 12 | |
| | ねじ込み継手工 | φ20 | 口 | 3 | |
| | ねじ込み継手工 | φ25 | 口 | 2 | |
| | | | | | |
| | | | | | |
| 仮設給水管材料 | | | | | |
| | ポリエチレン2層管 | PEφ20 | m | 13.0 | |
| | ポリエチレン2層管 | PEφ25 | m | 4.8 | |
| | PE継手 | (分止水栓用)<br>φ20 | 個 | 1 | |
| | PE継手 | (メネジソケット)<br>φ20 | 個 | 3 | |
| | PE継手 | (メネジソケット)<br>φ25 | 個 | 2 | |
| | PE継手 | (エルボ)<br>φ20 | 個 | 12 | |
| | PE継手 | (エルボ)<br>φ25 | 個 | 3 | |
| | 異種管継手 | PE×VP<br>φ20 | 個 | 4 | |
| | 異種管継手 | PE×VP<br>φ25 | 個 | 2 | |

# 仮設配水管土工

# 仮設配水管　土工集計表

| 項　　目 | | タイプ別数量 | | | | | | | | | | | 単位 | 計 | 設計数量 |
|---|---|---|---|---|---|---|---|---|---|---|---|---|---|---|---|
| 名　称 | 形状寸法 | 仮設土工-1<br>昼間<br>SUS100A<br>市道車道As | 仮設土工-2<br>昼間<br>SUS100A<br>未舗装 | 仮設土工-3<br>昼間<br>SUS80A<br>市道車道As | 不断水<br>土工-1<br>昼間<br>不断水連絡<br>φ100×φ100<br>市道車道As | 不断水<br>土工-2<br>昼間<br>不断水連絡<br>φ75×φ75<br>市道車道As | 不断水<br>土工-3<br>昼間<br>不断水仕切弁<br>φ100<br>市道車道As | 不断水<br>土工-4<br>昼間<br>不断水仕切弁<br>φ75<br>市道車道As | | | | | | | |
| 【昼間】 | | | | | | | | | | | | | | | |
| 機械掘削積込工 | 排出ｶﾞｽ対策型<br>BH0.28m3,土砂 | 4.23 | 0.30 | 2.88 | 2.83 | 2.53 | 2.21 | 1.91 | | | | | m3 | 16.89 | 17 |
| 機械投入埋戻工 | 排出ｶﾞｽ対策型<br>BH0.28m3,ﾀﾞｽﾄ,ﾀﾝﾊﾟ | 1.98 | 0.29 | 1.37 | 2.38 | 2.12 | 1.84 | 1.56 | | | | | m3 | 11.54 | 12 |
| 舗装版切断工 | AS版ｶｯﾀｰ<br>t=15cmまで | 34.40 | | 24.00 | 6.30 | 6.00 | 5.46 | 5.34 | | | | | m | 81.50 | 82 |
| AS舗装版<br>取壊し積込工 | 排出ｶﾞｽ対策型<br>BH0.28m3,t=10cm以下 | 10.32 | | 7.20 | 2.26 | 2.05 | 1.84 | 1.76 | | | | | m2 | 25.43 | 25 |
| 下層路盤工 | 人力,ﾀﾝﾊﾟ転圧<br>再生砕石(RC-40),t=10cm | 10.32 | | 7.20 | 2.26 | 2.05 | 1.84 | 1.76 | | | | | m2 | 25.43 | 25 |
| 上層路盤工 | 人力,ﾀﾝﾊﾟ転圧<br>再生粒調砕石(M-30),t=12cm | 10.32 | | 7.20 | 2.26 | 2.05 | 1.84 | 1.76 | | | | | m2 | 25.43 | 25 |
| 仮舗装工 | 人力,ﾀﾝﾊﾟ転圧,車道<br>再生密粒度ｱｽｺﾝ,t=3cm | 10.32 | | 7.20 | 2.26 | 2.05 | 1.84 | 1.76 | | | | | m2 | 25.43 | 25 |
| 発生土運搬費 | DT4t積,BH0.28m3<br>土砂 L=　km | 4.23 | 0.30 | 2.88 | 2.83 | 2.53 | 2.21 | 1.91 | | | | | m3 | 16.89 | 17 |
| 発生土運搬費 | DT4t積,BH0.28m3<br>ｱｽﾌｧﾙﾄ殻 L=　km | 0.52 | | 0.36 | 0.11 | 0.10 | 0.09 | 0.09 | | | | | m3 | 1.27 | 1 |
| 処分費 | 土砂 | 4.23 | 0.30 | 2.88 | 2.83 | 2.53 | 2.21 | 1.91 | | | | | m3 | 16.89 | 17 |
| 処分費 | ｱｽﾌｧﾙﾄ殻 | 0.52<br>1.22 | | 0.36<br>0.85 | 0.11<br>0.26 | 0.10<br>0.24 | 0.09<br>0.21 | 0.09<br>0.21 | | | | | m3<br>t | 1.27<br>2.99 | 1<br>3 |
| | | | | | | | | | | | | | | | |

# 土 工 数 量 計 算 書

| 仮設土 工-1 | SUS100A | 市道As | 昼間 |
|---|---|---|---|
| (BH0.28m3) | | 土工延長 L = | 17.2 |
| | | 平均土被り H = | 0.34 |

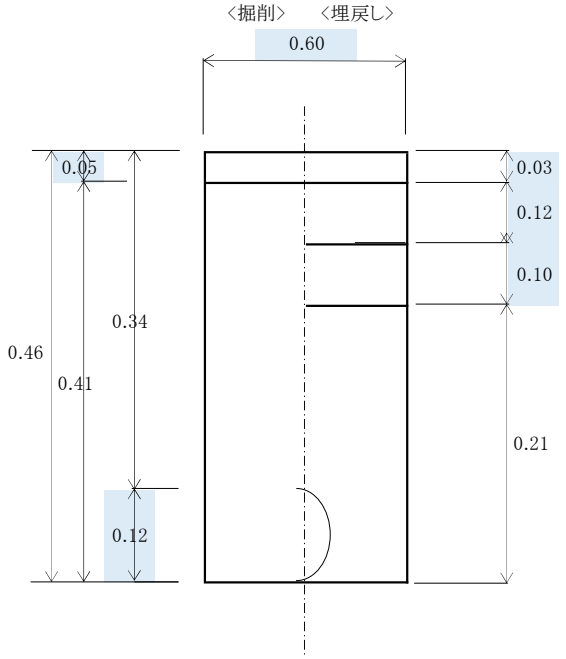


配管控除　π ÷ 4 × $0.12^2$ ＝ 0.011 $m^3/m$

| 工　種 | 細　別 | 1 m 当り 算　式 | 数 量 | 単位 | 数 量 |
|---|---|---|---|---|---|
| ＜掘削埋戻＞ | | | | | |
| 機械掘削積込工 | 排出ｶﾞｽ対策型 BH0.28m3,土砂 | 0.60 × 0.41 | 0.246 | m3 | 4.23 |
| 機械投入埋戻工 | 排出ｶﾞｽ対策型 BH0.28m3,ﾀﾞｽﾄ,ﾀﾝﾊﾟ | 0.60 × 0.21 － 0.011 （配管控除） | 0.115 | m3 | 1.98 |
| ＜舗装工＞ | | | | | |
| 舗装版切断工 | AS版ｶｯﾀｰ t=15cmまで | 1.00 × 2 | 2.000 | m | 34.40 |
| AS舗装版 取壊し積込工 | 排出ｶﾞｽ対策型 BH0.28m3,t=10cm以下 | 0.60 | 0.600 | m2 | 10.32 |
| 下層路盤工 | 人力,ﾀﾝﾊﾟ転圧,車道 再生砕石(RC-40),t=10cm | 0.60 | 0.600 | m2 | 10.32 |
| 上層路盤工 | 人力,ﾀﾝﾊﾟ転圧,車道 再生粒調砕石(RM-30),t=12cm | 0.60 | 0.600 | m2 | 10.32 |
| 仮舗装工 | 人力,ﾀﾝﾊﾟ転圧,車道 再生密粒度ｱｽｺﾝ,t=3cm | 0.60 | 0.600 | m2 | 10.32 |
| | | | | | |
| 発生土運搬費 | DT4t積,BH0.28m3 土砂 L= km | 4.230 | | m3 | 4.23 |
| 発生土運搬費 | DT4t積,BH0.28m3 ｱｽﾌｧﾙﾄ殻 L= km | 0.60 × 0.05 | 0.030 | m3 | 0.52 |
| 処分費 | 土砂 | 4.230 | | m3 | 4.23 |
| 処分費 | ｱｽﾌｧﾙﾄ殻 | 0.030 × 2.35 | 0.030<br>0.071 | m3<br>t | 0.52<br>1.22 |
| | | | | | |
| | | | | | |
| | | | | | |
| | | | | | |
| | | | | | |

# 土 工 数 量 計 算 書

| 仮設土工-2 | SUS100A | 未舗装 | 昼間 |
|---|---|---|---|
| (BH0.28m3) | | 土工延長 L = | 1.2 |
| | | 平均土被り H = | 0.30 |

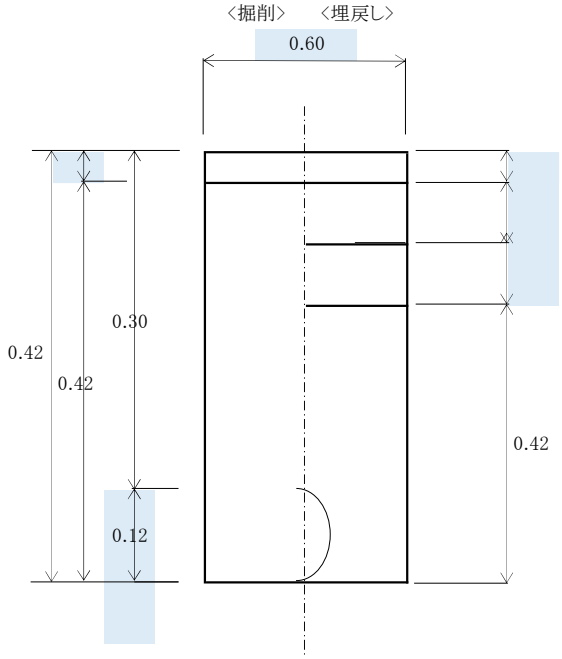


配管控除　π ÷ 4 × $0.12^2$ ＝ $0.011\ m^3/m$

| 工　種 | 細　別 | 1 m 当り 算　式 | 1 m 当り 数 量 | 単位 | 数 量 |
|---|---|---|---|---|---|
| ＜掘削埋戻＞ | | | | | |
| 機械掘削積込工 | 排出ｶﾞｽ対策型 BH0.28m3,土砂 | 0.60 × 0.42 | 0.252 | m3 | 0.30 |
| 機械投入埋戻工 | 排出ｶﾞｽ対策型 BH0.28m3,ﾀﾞｽﾄ,ﾀﾝﾊﾟ | 0.60 × 0.42 － 0.011 （配管控除） | 0.241 | m3 | 0.29 |
| ＜舗装工＞ | | | | | |
| 舗装版切断工 | AS版ｶｯﾀｰ t=15cmまで | 1.00 × | | m | |
| AS舗装版 取壊し積込工 | 排出ｶﾞｽ対策型 BH0.28m3,t=10cm以下 | | | m2 | |
| 下層路盤工 | 人力,ﾀﾝﾊﾟ転圧,車道 再生砕石(RC-40),t=10cm | | | m2 | |
| 上層路盤工 | 人力,ﾀﾝﾊﾟ転圧,車道 再生粒調砕石(RM-30),t=12cm | | | m2 | |
| 仮舗装工 | 人力,ﾀﾝﾊﾟ転圧,車道 再生密粒度ｱｽｺﾝ,t=3cm | | | m2 | |
| | | | | | |
| 発生土運搬費 | DT4t積,BH0.28m3 土砂 L= km | 0.300 | | m3 | 0.30 |
| 発生土運搬費 | DT4t積,BH0.28m3 ｱｽﾌｧﾙﾄ殻 L= km | × | | m3 | |
| 処分費 | 土砂 | 0.300 | | m3 | 0.30 |
| 処分費 | ｱｽﾌｧﾙﾄ殻 | × 2.35 | | m3 t | |
| | | | | | |
| | | | | | |
| | | | | | |
| | | | | | |
| | | | | | |

# 土工延長および平均土被りの算定

土工-1　　SUS100A　　(BH0.28m3)

| 路線名 | 区間距離(L) | 土被り(H1)<br>土被り(H2) | 区間平均<br>土被り(H) | L×H |
|---|---|---|---|---|
| | 1.50 | 0.80<br>0.80 | 0.80 | 1.20 |
| | 13.00 | 0.30<br>0.30 | 0.30 | 3.90 |
| | 2.70 | 0.30<br>0.30 | 0.30 | 0.81 |
| | | | | |
| 合計 | 17.20 | | | 5.91 |

平均土被り　H＝ 5.91 / 17.20
＝ 0.34 m

土工延長　L＝ 17.20 m
L＝ 17.2 m(計算値)

土工-2　　SUS100A　　(BH0.28m3)

| 路線名 | 区間距離(L) | 土被り(H1)<br>土被り(H2) | 区間平均<br>土被り(H) | L×H |
|---|---|---|---|---|
| | 1.20 | 0.30<br>0.30 | 0.30 | 0.36 |
| | | | | |
| | | | | |
| | | | | |
| 合計 | 1.20 | | | 0.36 |

平均土被り　H＝ 0.36 / 1.20
＝ 0.30 m

土工延長　L＝ 1.20 m
L＝ 1.2 m(計算値)

# 土 工 数 量 計 算 書

| 仮設土工 | 仮設80A | 市道As | 昼間 |
|---|---|---|---|
| (BH0.28m3) | | 土工延長 L = | 12.0 |
| | | 平均土被り H = | 0.36 |

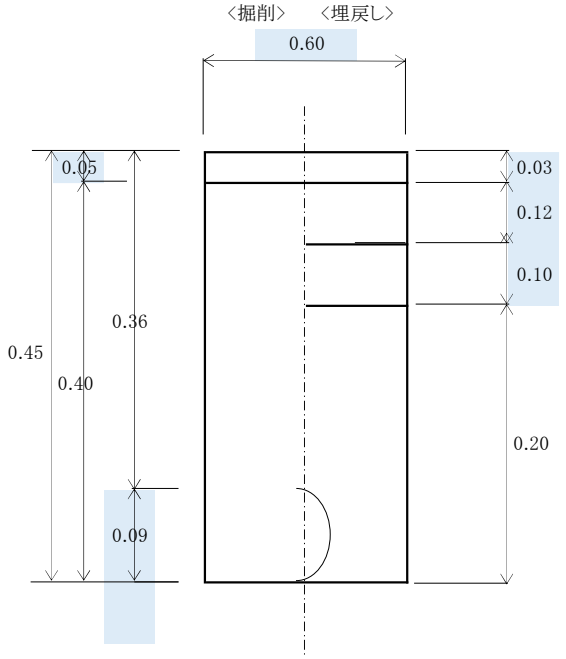


配管控除　π ÷ 4 × $0.09^2$ ＝ 0.006 $m^3/m$

| 工　種 | 細　別 | 1 m 当り 算　式 | 数 量 | 単位 | 数 量 |
|---|---|---|---|---|---|
| ＜掘削埋戻＞ | | | | | |
| 機械掘削積込工 | 排出ｶﾞｽ対策型 BH0.28m3,土砂 | 0.60 × 0.40 | 0.240 | m3 | 2.88 |
| 機械投入埋戻工 | 排出ｶﾞｽ対策型 BH0.28m3,ﾀﾞｽﾄ,ﾀﾝﾊﾟ | 0.60 × 0.20 － 0.006 （配管控除） | 0.114 | m3 | 1.37 |
| ＜舗装工＞ | | | | | |
| 舗装版切断工 | AS版ｶｯﾀｰ t=15cmまで | 1.00 × 2 | 2.000 | m | 24.00 |
| AS舗装版 取壊し積込工 | 排出ｶﾞｽ対策型 BH0.28m3,t=10cm以下 | 0.60 | 0.600 | m2 | 7.20 |
| 下層路盤工 | 人力,ﾀﾝﾊﾟ転圧,車道 再生砕石(RC-30),t=10cm | 0.60 | 0.600 | m2 | 7.20 |
| 上層路盤工 | 人力,ﾀﾝﾊﾟ転圧,車道 再生粒調砕石(M-30),t=12cm | 0.60 | 0.600 | m2 | 7.20 |
| 仮舗装工 | 人力,ﾀﾝﾊﾟ転圧,車道 再生密粒度ｱｽｺﾝ,t=3cm | 0.60 | 0.600 | m2 | 7.20 |
| | | | | | |
| 発生土運搬費 | DT4t積,BH0.28m3 土砂 L= km | 2.880 | | m3 | 2.88 |
| 発生土運搬費 | DT4t積,BH0.28m3 ｱｽﾌｧﾙﾄ殻 L= km | 0.60 × 0.05 | 0.030 | m3 | 0.36 |
| 処分費 | 土砂 | 2.880 | | m3 | 2.88 |
| 処分費 | ｱｽﾌｧﾙﾄ殻 | 0.030 × 2.35 | 0.030<br>0.071 | m3<br>t | 0.36<br>0.85 |
| | | | | | |
| | | | | | |
| | | | | | |
| | | | | | |
| | | | | | |

# 土工延長および平均土被りの算定

土工-3　　SUS80A　　(BH0.28m3)

| 路線名 | 区間距離(L) | 土被り(H1)<br>土被り(H2) | 区間平均<br>土被り(H) | L×H |
|---|---|---|---|---|
| | 10.50 | 0.30<br>0.30 | 0.30 | 3.15 |
| | 1.50 | 0.80<br>0.80 | 0.80 | 1.20 |
| | | | | |
| 合計 | 12.00 | | | 4.35 |

平均土被り　　H＝ $\frac{4.35}{12.00}$

＝ 0.36 m

土工延長　　L＝ 12.00 m

L＝ 12.0 m(計算値)

不断水土工-1　　不断水連絡工φ100×φ100(BH0.28m3)　　数 量 計 算 書　　1箇所当り

| 名　　称 | 規格・寸法 | 単位 | 数　量 | 計　　算　　式 |
|---|---|---|---|---|
| ＜土工＞ | | | | |
| 機械掘削積込工 | 排出ｶﾞｽ対策型<br>BH0.28m3,土砂 | m3 | 2.83 | 1.10 × 2.05 ×( 1.31 - 0.05 )- π/4 × 0.11^2 × 1.10 = 2.83 |
| 機械投入埋戻工 | 排出ｶﾞｽ対策型<br>BH0.28m3,ﾀﾞｽﾄ,ﾀﾝﾊﾟ | m3 | 2.38 | 1.10 × 2.05 ×( 1.31 - 0.25 )- π/4 × 0.11^2 × 1.10 = 2.38 |
| ＜舗装工＞ | | | | |
| 舗装切断工 | As版ｶｯﾀｰ<br>ｔ＝15ｃｍまで | m | 6.30 | 1.10 + 2.05 = 3.15 × 2 = 6.30 |
| AS舗装版<br>取壊し積込工 | 排出ｶﾞｽ対策型<br>BH0.28m3, ｔ=10cm以下 | m2 | 2.26 | 1.10 × 2.05 = 2.26 |
| 下層路盤工 | 人力,ﾀﾝﾊﾟ転圧,車道<br>再生砕石(RC-30),t=10cm | m2 | 2.26 | 1.10 × 2.05 = 2.26 |
| 上層路盤工 | 人力,ﾀﾝﾊﾟ転圧,車道<br>再生粒調砕石(M-30),t=12cm | m2 | 2.26 | 1.10 × 2.05 = 2.26 |
| 仮舗装工 | 人力,ﾀﾝﾊﾟ転圧,車道<br>再生密粒度ｱｽｺﾝ,t=3cm | m2 | 2.26 | 1.10 × 2.05 = 2.26 |
| | | | | |
| 発生土運搬費 | DT4t積,BH0.28m3<br>土砂 L=　km | m3 | 2.83 | 2.83 = 2.83 |
| 発生土運搬費 | DT4t積,BH0.28m3<br>ｱｽﾌｧﾙﾄ殻 L=　km | m3 | 0.11 | 2.26 × 0.05 = 0.11 |
| 処分費 | 土砂 | m3 | 2.83 | 2.83 = 2.83 |
| 処分費 | ｱｽﾌｧﾙﾄ殻 | m3<br>t | 0.11<br>0.26 | 0.11 = 0.11<br>0.11 × 2.35 = 0.26 |
| | | | | |
| | | | | |

不断水土工-1　　数 量 計 算 書　　1箇所当り

略　　図

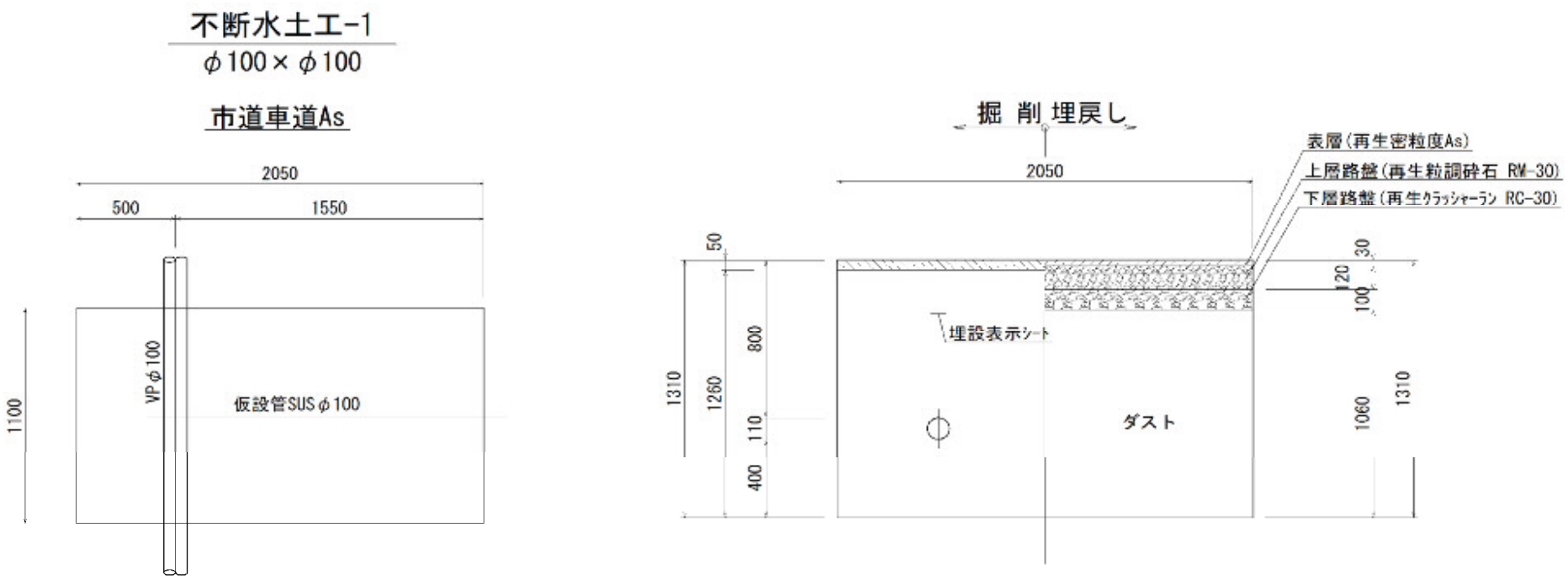


不断水土工-2　　不断水連絡工φ75×φ75(BH0.28m3)　　数 量 計 算 書　　1箇所当り

| 名　　称 | 規格・寸法 | 単位 | 数　　量 | 計　　算　　式 |
|---|---|---|---|---|
| | | | | |

| | | | | | | | | | | | | | | | | | | | | | | |
|---|---|---|---|---|---|---|---|---|---|---|---|---|---|---|---|---|---|---|---|---|---|---|
| ＜土工＞ | | | | | | | | | | | | | | | | | | | | | | |
| 機械掘削積込工 | 排出ｶﾞｽ対策型<br>BH0.28m3,土砂 | m3 | 2.53 | 1.05 | × | 1.95 | ×( | 1.29 | - | 0.05 | )- | π/4 | × | 0.09 | ×　^2 | 1.05 | | | = | 2.53 |
| 機械投入埋戻工 | 排出ｶﾞｽ対策型<br>BH0.28m3,ﾀﾞｽﾄ,ﾀﾝﾊﾟ | m3 | 2.12 | 1.05 | × | 1.95 | ×( | 1.29 | - | 0.25 | )- | π/4 | × | 0.09 | ×　^2 | 1.05 | | | = | 2.12 |
| ＜舗装工＞ | | | | | | | | | | | | | | | | | | | | | | |
| 舗装切断工 | As版ｶｯﾀｰ<br>ｔ＝15ｃｍまで | m | 6.00 | 1.05 | + | 1.95 | = | 3.00 | × | 2 | | | | | | | | | = | 6.00 |
| AS舗装版<br>取壊し積込工 | 排出ｶﾞｽ対策型<br>BH0.28m3, ｔ=10cm以下 | m2 | 2.05 | 1.05 | × | 1.95 | | | | | | | | | | | | | = | 2.05 |
| 下層路盤工 | 人力,ﾀﾝﾊﾟ転圧,車道<br>再生砕石(RC-30),t=10cm | m2 | 2.05 | 1.05 | × | 1.95 | | | | | | | | | | | | | = | 2.05 |
| 上層路盤工 | 人力,ﾀﾝﾊﾟ転圧,車道<br>再生粒調砕石(M-30),t=12cm | m2 | 2.05 | 1.05 | × | 1.95 | | | | | | | | | | | | | = | 2.05 |
| 仮舗装工 | 人力,ﾀﾝﾊﾟ転圧,車道<br>再生密粒度ｱｽｺﾝ,t=3cm | m2 | 2.05 | 1.05 | × | 1.95 | | | | | | | | | | | | | = | 2.05 |
| | | | | | | | | | | | | | | | | | | | | |
| 発生土運搬費 | DT4t積,BH0.28m3<br>土砂 L=　　km | m3 | 2.53 | 2.53 | | | | | | | | | | | | | | | = | 2.53 |
| 発生土運搬費 | DT4t積,BH0.28m3<br>ｱｽﾌｧﾙﾄ殻 L=　　km | m3 | 0.10 | 2.05 | × | 0.05 | | | | | | | | | | | | | = | 0.10 |
| 処分費 | 土砂 | m3 | 2.53 | 2.53 | | | | | | | | | | | | | | | = | 2.53 |
| 処分費 | ｱｽﾌｧﾙﾄ殻 | m3<br>t | 0.10<br>0.24 | 0.10<br>0.10 | × | 2.35 | | | | | | | | | | | | | =<br>= | 0.10<br>0.24 |
| | | | | | | | | | | | | | | | | | | | | |
| | | | | | | | | | | | | | | | | | | | | |

不断水土工-2　　数 量 計 算 書　　1箇所当り

略　　図

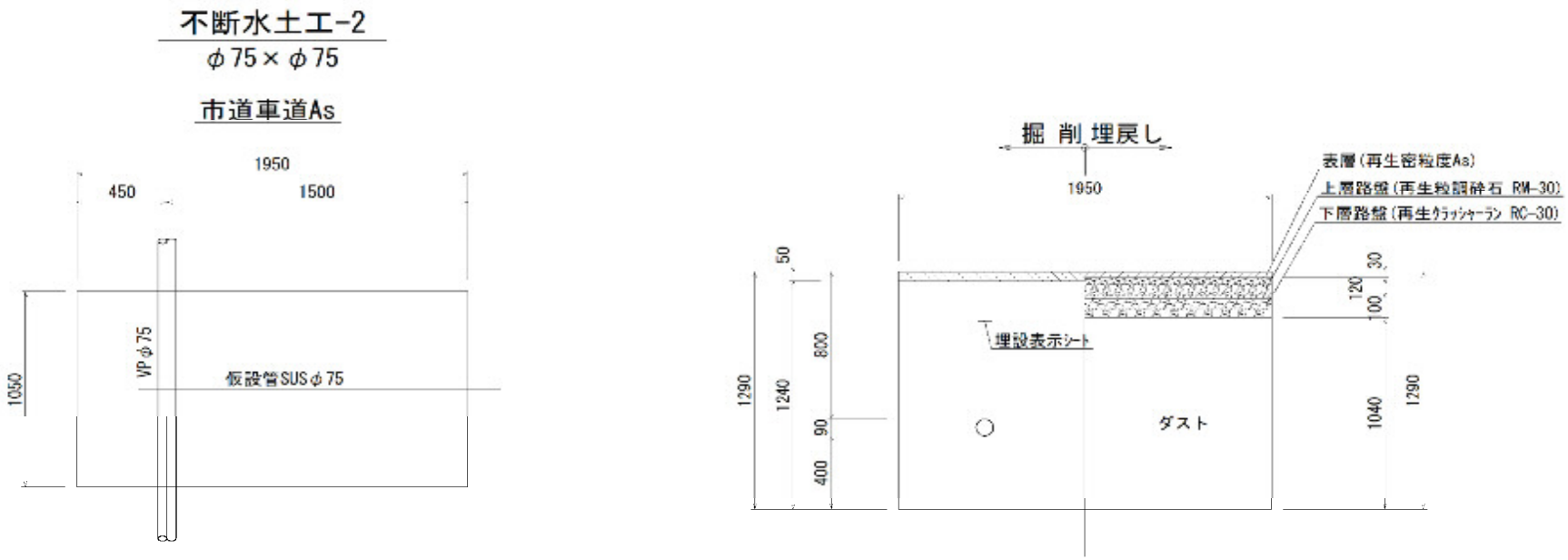

不断水土工-3　　不断水仕切弁φ100(BH0.28m3)　　数 量 計 算 書　　1箇所当り

| 名　　称 | 規格・寸法 | 単位 | 数　量 | 計　　算　　式 |
|---|---|---|---|---|
| ＜土工＞ | | | | |
| 機械掘削積込工 | 排出ｶﾞｽ対策型<br>BH0.28m3,土砂 | m3 | 2.21 | 1.20 × 1.53 ×( 1.26 - 0.05 )- π/4 × 0.11^2 × 1.53 = 2.21 |
| 機械投入埋戻工 | 排出ｶﾞｽ対策型<br>BH0.28m3,ﾀﾞｽﾄ,ﾀﾝﾊﾟ | m3 | 1.84 | 1.20 × 1.53 ×( 1.26 - 0.25 )- π/4 × 0.11^2 × 1.53 = 1.84 |
| ＜舗装工＞ | | | | |
| 舗装切断工 | As版ｶｯﾀｰ<br>ｔ＝15ｃｍまで | m | 5.46 | 1.20 + 1.53 = 2.73 × 2 = 5.46 |
| AS舗装版<br>取壊し積込工 | 排出ｶﾞｽ対策型<br>BH0.28m3, ｔ=10cm以下 | m2 | 1.84 | 1.20 × 1.53 = 1.84 |
| 下層路盤工 | 人力,ﾀﾝﾊﾟ転圧,車道<br>再生砕石(RC-30),t=10cm | m2 | 1.84 | 1.20 × 1.53 = 1.84 |
| 上層路盤工 | 人力,ﾀﾝﾊﾟ転圧,車道<br>再生粒調砕石(M-30),t=12cm | m2 | 1.84 | 1.20 × 1.53 = 1.84 |
| 仮舗装工 | 人力,ﾀﾝﾊﾟ転圧,車道<br>再生密粒度ｱｽｺﾝ,t=3cm | m2 | 1.84 | 1.20 × 1.53 = 1.84 |
| | | | | |
| 発生土運搬費 | DT4t積,BH0.28m3<br>土砂 L=　　km | m3 | 2.21 | 2.21 = 2.21 |
| 発生土運搬費 | DT4t積,BH0.28m3<br>ｱｽﾌｧﾙﾄ殻 L=　　km | m3 | 0.09 | 1.84 × 0.05 = 0.09 |
| 処分費 | 土砂 | m3 | 2.21 | 2.21 = 2.21 |
| 処分費 | ｱｽﾌｧﾙﾄ殻 | m3<br>t | 0.09<br>0.21 | 0.09 = 0.09<br>0.09 × 2.35 = 0.21 |
| | | | | |
| | | | | |

不断水土工-3　　数 量 計 算 書　　1箇所当り

| 略　　図 |
|---|

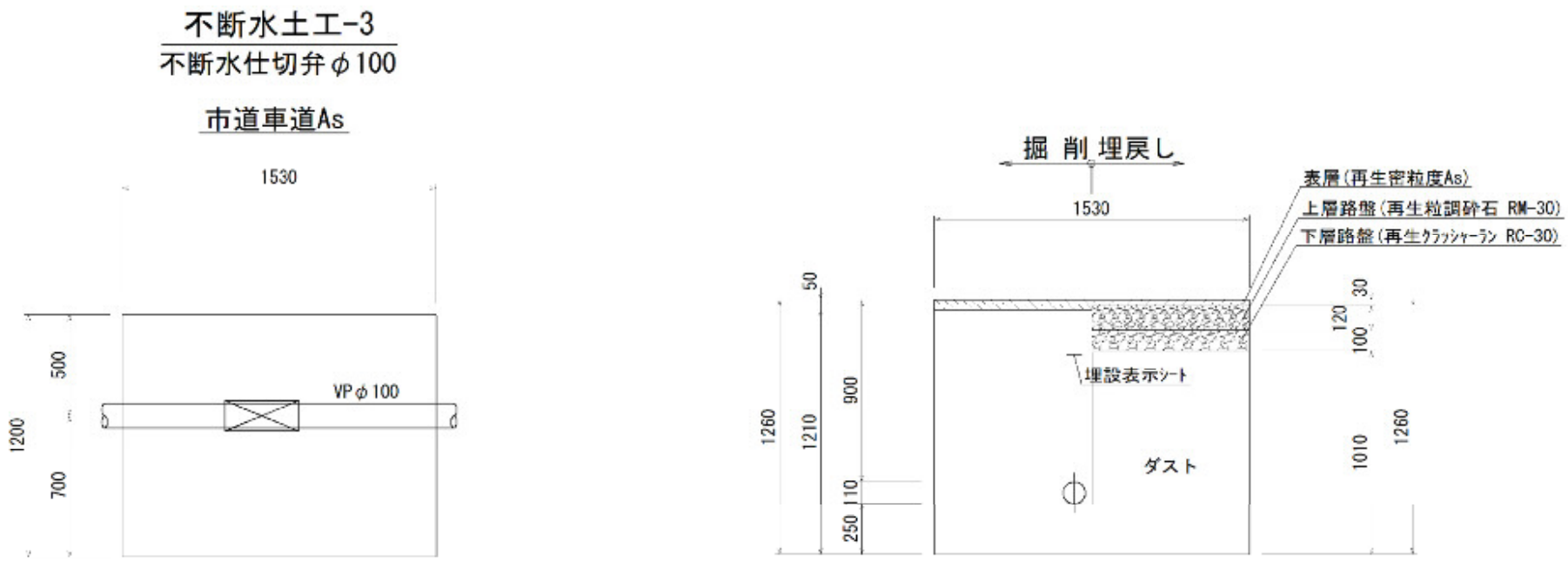


不断水土工-4　　不断水仕切弁φ75(BH0.28m3)　　数 量 計 算 書　　1箇所当り

| 名　　称 | 規格・寸法 | 単位 | 数　量 | 計　　算　　式 |
|---|---|---|---|---|
| ＜土工＞ | | | | |
| 機械掘削積込工 | 排出ｶﾞｽ対策型<br>BH0.28m3,土砂 | m3 | 1.91 | 1.20 × 1.47 ×( 1.14 - 0.05 )- π/4 × 0.09^2 × 1.47 = 1.91 |
| | 排出ｶﾞｽ対策型 | | | |

| | | | | | | | | | | | | | | | | | | | | | |
|---|---|---|---|---|---|---|---|---|---|---|---|---|---|---|---|---|---|---|---|---|---|
| 機械投入埋戻工 | BH0.28m3,ﾀﾞｽﾄ,ﾀﾝﾊﾟ | m3 | 1.56 | 1.20 | × | 1.47 | ×( | 1.14 | − | 0.25 | )− | π/4 | × | 0.09 | × | 1.47 | | | = | 1.56 |
| ＜舗装工＞ | | | | | | | | | | | | | | | | | | | | |
| 舗装切断工 | As版ｶｯﾀｰ<br>ｔ＝15ｃｍまで | m | 5.34 | 1.20 | + | 1.47 | = | 2.67 | × | 2 | | | | | | | | | = | 5.34 |
| AS舗装版<br>取壊し積込工 | 排出ｶﾞｽ対策型<br>BH0.28m3, ｔ=10cm以下 | m2 | 1.76 | 1.20 | × | 1.47 | | | | | | | | | | | | | = | 1.76 |
| 下層路盤工 | 人力,ﾀﾝﾊﾟ転圧,車道<br>再生砕石(RC-30),t=10cm | m2 | 1.76 | 1.20 | × | 1.47 | | | | | | | | | | | | | = | 1.76 |
| 上層路盤工 | 人力,ﾀﾝﾊﾟ転圧,車道<br>再生粒調砕石(M-30),t=12cm | m2 | 1.76 | 1.20 | × | 1.47 | | | | | | | | | | | | | = | 1.76 |
| 仮舗装工 | 人力,ﾀﾝﾊﾟ転圧,車道<br>再生密粒度ｱｽｺﾝ,t=3cm | m2 | 1.76 | 1.20 | × | 1.47 | | | | | | | | | | | | | = | 1.76 |
| | | | | | | | | | | | | | | | | | | | | |
| 発生土運搬費 | DT4t積,BH0.28m3<br>土砂 L=　km | m3 | 1.91 | 1.91 | | | | | | | | | | | | | | | = | 1.91 |
| 発生土運搬費 | DT4t積,BH0.28m3<br>ｱｽﾌｧﾙﾄ殻 L=　km | m3 | 0.09 | 1.76 | × | 0.05 | | | | | | | | | | | | | = | 0.09 |
| 処分費 | 土砂 | m3 | 1.91 | 1.91 | | | | | | | | | | | | | | | = | 1.91 |
| 処分費 | ｱｽﾌｧﾙﾄ殻 | m3<br>t | 0.09<br>0.21 | 0.09<br>0.09 | × | 2.35 | | | | | | | | | | | | | =<br>= | 0.09<br>0.21 |
| | | | | | | | | | | | | | | | | | | | | |
| | | | | | | | | | | | | | | | | | | | | |

不断水土工-4　　数 量 計 算 書　　1箇所当り

略　　図

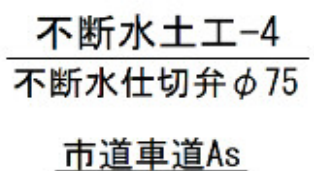

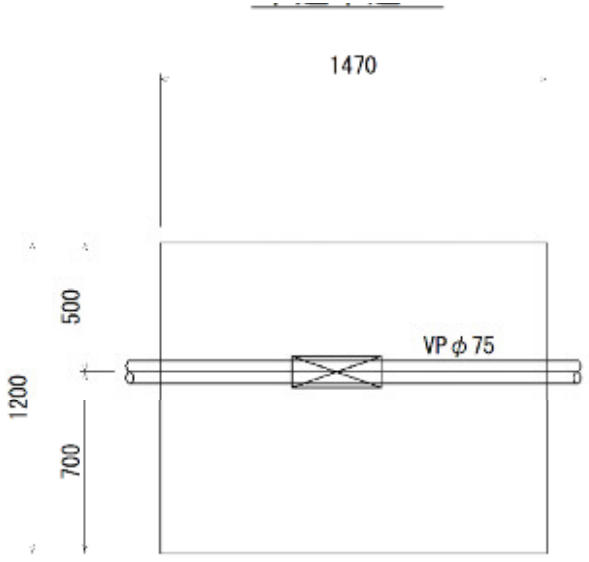
1470
500
1200
700
VPφ75

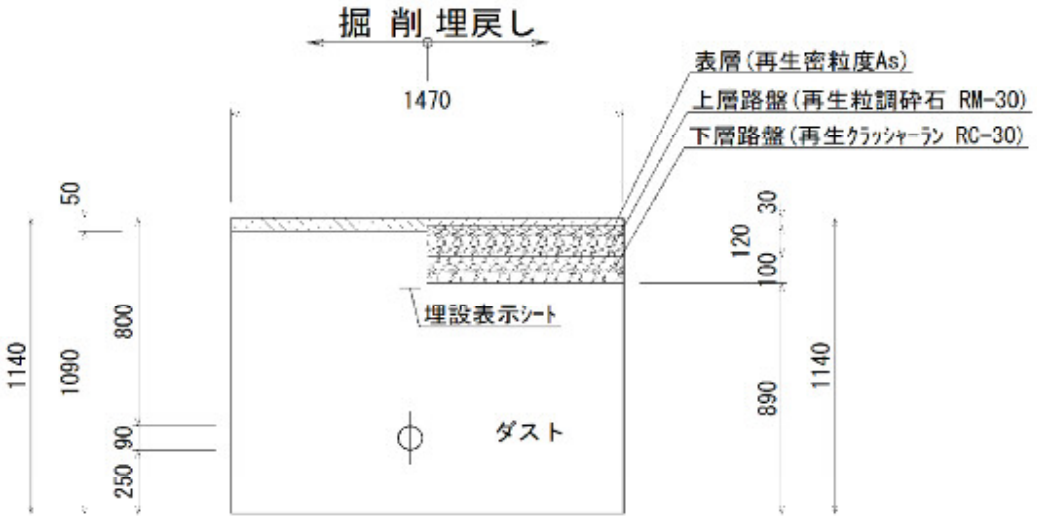
掘 削 埋戻し
1470
表層(再生密粒度As)
上層路盤(再生粒調砕石 RM-30)
下層路盤(再生ｸﾗｯｼｬｰﾗﾝ RC-30)
50
1140
1090
800
90
250
30
120
100
890
1140
埋設表示ｼｰﾄ
ダスト

# 支障部配水管土工

# 支障部配水管　土工集計表

| 項目 名称 | 形状寸法 | タイプ別数量 土工－1 昼間 SUS100A 市道車道As | 土工-3 昼間 SUS100A 市道車道As | 撤去-1 昼間 SUS100A 市道車道As | 撤去-2 昼間 SUS100A 未舗装 | 撤去-3 昼間 SUS80A 市道車道As | | | | | | | 単位 | 計 | 設計数量 |
|---|---|---|---|---|---|---|---|---|---|---|---|---|---|---|---|
| 【昼間】 | | | | | | | | | | | | | | | |
| 機械掘削積込工 | 排出ｶﾞｽ対策型 BH0.28m3,土砂 | 17.15 | | 5.05 | 0.29 | 3.20 | | | | | | | m3 | 25.69 | 26 |
| 機械投入埋戻工 | 排出ｶﾞｽ対策型 BH0.28m3,ﾀﾞｽﾄ,ﾀﾝﾊﾟ | 13.10 | 0.29 | 2.60 | 0.30 | 1.56 | | | | | | | m3 | 17.85 | 18 |
| 舗装版切断工 | AS版ｶｯﾀｰ t=15cmまで | 60.80 | | 37.40 | | 26.00 | | | | | | | m | 124.20 | 120 |
| AS舗装版 取壊し積込工 | 排出ｶﾞｽ対策型 BH0.28m3,t=10cm以下 | 18.24 | | 11.22 | | 7.80 | | | | | | | m2 | 37.26 | 37 |
| 下層路盤工 | 人力,ﾀﾝﾊﾟ転圧 再生砕石(RC-40),t=10cm | 18.24 | 0.78 | 11.22 | | 7.80 | | | | | | | m2 | 38.04 | 38 |
| 上層路盤工 | 人力,ﾀﾝﾊﾟ転圧 再生粒調砕石(M-30),t=12cm | 18.24 | 1.74 | 11.22 | | 7.80 | | | | | | | m2 | 39.00 | 39 |
| 仮舗装工 | 人力,ﾀﾝﾊﾟ転圧,車道 再生密粒度ｱｽｺﾝ,t=3cm | 18.24 | | 11.22 | | 7.80 | | | | | | | m2 | 37.26 | 37 |
| 発生土運搬費 | DT4t積,BH0.28m3 土砂 L=　km | 17.15 | | 5.05 | 0.29 | 3.20 | | | | | | | m3 | 25.69 | 26 |
| 発生土運搬費 | DT4t積,BH0.28m3 ｱｽﾌｧﾙﾄ殻 L=　km | 0.91 | | 0.56 | | 0.23 | | | | | | | m3 | 1.70 | 2 |
| 処分費 | 土砂 | 17.15 | | 5.05 | 0.29 | 3.20 | | | | | | | m3 | 25.69 | 26 |
| 処分費 | ｱｽﾌｧﾙﾄ殻 | 0.91<br>2.16 | | 0.56<br>1.33 | | 0.23<br>0.55 | | | | | | | m3<br>t | 1.70<br>4.04 | 2<br>4 |
| | | | | | | | | | | | | | | | |

# 土 工 数 量 計 算 書

| 支障部<br>土工-1 | HPPE100 | 市道As | 昼間 |
|---|---|---|---|
| (BH0.28m3) | | 土工延長 L = | 30.4 |
| | | 平均土被り H = | 0.86 |

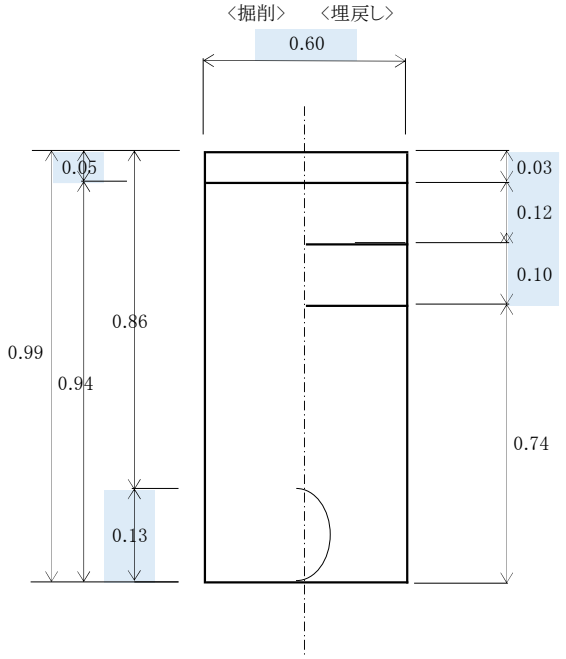


配管控除　π ÷ 4 × $0.13^2$ ＝ $0.013\ m^3/m$

| 工　種 | 細　別 | 1 m 当り 算　式 | 数 量 | 単位 | 数 量 |
|---|---|---|---|---|---|
| ＜掘削埋戻＞ | | | | | |
| 機械掘削積込工 | 排出ｶﾞｽ対策型<br>BH0.28m3,土砂 | 0.60 × 0.94 | 0.564 | m3 | 17.15 |
| 機械投入埋戻工 | 排出ｶﾞｽ対策型<br>BH0.28m3,ﾀﾞｽﾄ,ﾀﾝﾊﾟ | 0.60 × 0.74 － 0.013 （配管控除） | 0.431 | m3 | 13.10 |
| ＜舗装工＞ | | | | | |
| 舗装版切断工 | AS版ｶｯﾀｰ<br>t=15cmまで | 1.00 × 2 | 2.000 | m | 60.80 |
| AS舗装版<br>取壊し積込工 | 排出ｶﾞｽ対策型<br>BH0.28m3,t=10cm以下 | 0.60 | 0.600 | m2 | 18.24 |
| 下層路盤工 | 人力,ﾀﾝﾊﾟ転圧,車道<br>再生砕石(RC-30),t=10cm | 0.60 | 0.600 | m2 | 18.24 |
| 上層路盤工 | 人力,ﾀﾝﾊﾟ転圧,車道<br>再生粒調砕石(M-30),t=12cm | 0.60 | 0.600 | m2 | 18.24 |
| 仮舗装工 | 人力,ﾀﾝﾊﾟ転圧,車道<br>再生密粒度ｱｽｺﾝ,t=3cm | 0.60 | 0.600 | m2 | 18.24 |
| | | | | | |
| 発生土運搬費 | DT4t積,BH0.28m3<br>土砂 L=　km | 17.150 | | m3 | 17.15 |
| 発生土運搬費 | DT4t積,BH0.28m3<br>ｱｽﾌｧﾙﾄ殻 L=　km | 0.60 × 0.05 | 0.030 | m3 | 0.91 |
| 処分費 | 土砂 | 17.150 | | m3 | 17.15 |
| 処分費 | ｱｽﾌｧﾙﾄ殻 | 0.030 × 2.35 | 0.030<br>0.071 | m3<br>t | 0.91<br>2.16 |
| | | | | | |
| | | | | | |
| | | | | | |
| | | | | | |
| | | | | | |

# 土 工 数 量 計 算 書

| 支障部<br>土工-3 | HPPE φ 100 | 市道As | 昼間 |
|---|---|---|---|
| (BH0.28m3) | | 土工延長 L = | 2.9 |
| | | 平均土被り H = | 0.15 |

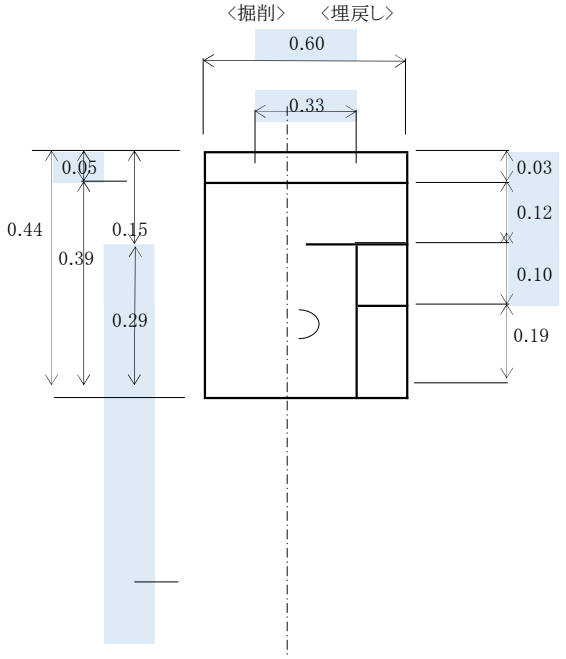


配管控除　π ÷ 4 × $0.13^2$ ＝ $0.013\ m^3/m$

| 工　種 | 細　別 | 1 m 当り 算　式 | 数 量 | 単位 | 数 量 |
|---|---|---|---|---|---|
| ＜掘削埋戻＞ | | | | | |
| 機械掘削積込工 | 排出ｶﾞｽ対策型<br>BH0.28m3,土砂 | | | m3 | |
| 機械投入埋戻工 | 排出ｶﾞｽ対策型<br>BH0.28m3,ﾀﾞｽﾄ,ﾀﾝﾊﾟ | 0.60 × 0.19 － 0.013 （配管控除） | 0.101 | m3 | 0.29 |
| ＜舗装工＞ | | | | | |
| 舗装版切断工 | AS版ｶｯﾀｰ<br>t=15cmまで | × 2 | | m | |
| AS舗装版<br>取壊し積込工 | 排出ｶﾞｽ対策型<br>BH0.28m3,t=10cm以下 | | | m2 | |
| 下層路盤工 | 人力,ﾀﾝﾊﾟ転圧,車道<br>再生砕石(RC-40),t=10cm | 0.60 － 0.33 | 0.270 | m2 | 0.78 |
| 上層路盤工 | 人力,ﾀﾝﾊﾟ転圧,車道<br>再生粒調砕石(RM-30),t=12cm | 0.60 | 0.600 | m2 | 1.74 |
| 仮舗装工 | 人力,ﾀﾝﾊﾟ転圧,車道<br>再生密粒度ｱｽｺﾝ,t=3cm | | | m2 | |
| | | | | | |
| 発生土運搬費 | DT4t積,BH0.28m3<br>土砂 L=　km | | | m3 | |
| 発生土運搬費 | DT4t積,BH0.28m3<br>ｱｽﾌｧﾙﾄ殻 L=　km | × 0.05 | | m3 | |
| 処分費 | 土砂 | | | m3 | |
| 処分費 | ｱｽﾌｧﾙﾄ殻 | × 2.35 | | m3<br>t | |
| | | | | | |
| | | | | | |
| | | | | | |
| | | | | | |
| | | | | | |

# 土 工 数 量 計 算 書

| 撤去土 工-1 | SUS100A | 市道As | 昼間 |
|---|---|---|---|
| (BH0.28m3) | | 土工延長 L = | 18.7 |
| | | 平均土被り H = | 0.38 |

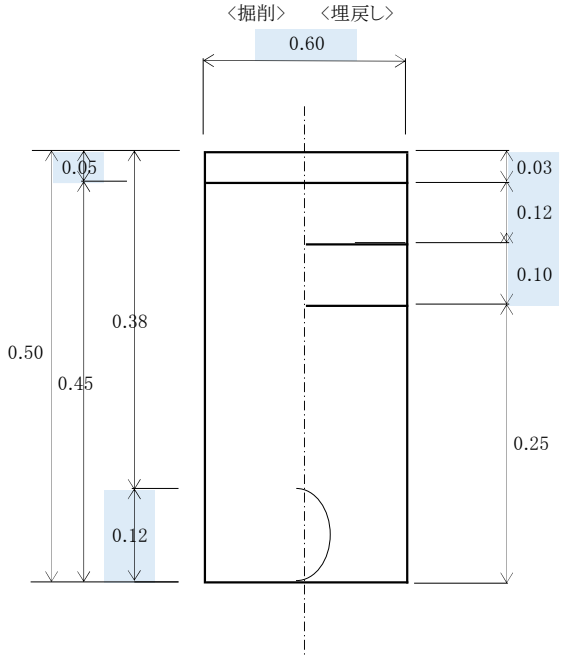


配管控除　π ÷ 4 × $0.12^2$ ＝ 0.011 $m^3/m$

| 工　種 | 細　別 | 1 m 当り 算　式 | 数 量 | 単位 | 数 量 |
|---|---|---|---|---|---|
| ＜掘削埋戻＞ | | | | | |
| 機械掘削積込工 | 排出ｶﾞｽ対策型 BH0.28m3,土砂 | 0.60 × 0.45 | 0.270 | m3 | 5.05 |
| 機械投入埋戻工 | 排出ｶﾞｽ対策型 BH0.28m3,ﾀﾞｽﾄ,ﾀﾝﾊﾟ | 0.60 × 0.25 － 0.011 （配管控除） | 0.139 | m3 | 2.60 |
| ＜舗装工＞ | | | | | |
| 舗装版切断工 | AS版ｶｯﾀｰ t=15cmまで | 1.00 × 2 | 2.000 | m | 37.40 |
| AS舗装版 取壊し積込工 | 排出ｶﾞｽ対策型 BH0.28m3,t=10cm以下 | 0.60 | 0.600 | m2 | 11.22 |
| 下層路盤工 | 人力,ﾀﾝﾊﾟ転圧,車道 再生砕石(RC-40),t=10cm | 0.60 | 0.600 | m2 | 11.22 |
| 上層路盤工 | 人力,ﾀﾝﾊﾟ転圧,車道 再生粒調砕石(RM-30),t=12cm | 0.60 | 0.600 | m2 | 11.22 |
| 仮舗装工 | 人力,ﾀﾝﾊﾟ転圧,車道 再生密粒度ｱｽｺﾝ,t=3cm | 0.60 | 0.600 | m2 | 11.22 |
| | | | | | |
| 発生土運搬費 | DT4t積,BH0.28m3 土砂 L= km | 5.050 | | m3 | 5.05 |
| 発生土運搬費 | DT4t積,BH0.28m3 ｱｽﾌｧﾙﾄ殻 L= km | 0.60 × 0.05 | 0.030 | m3 | 0.56 |
| 処分費 | 土砂 | 5.050 | | m3 | 5.05 |
| 処分費 | ｱｽﾌｧﾙﾄ殻 | 0.030 × 2.35 | 0.030<br>0.071 | m3<br>t | 0.56<br>1.33 |
| | | | | | |
| | | | | | |
| | | | | | |
| | | | | | |
| | | | | | |

# 土 工 数 量 計 算 書

| 撤去土 工-2 | SUS100A | 未舗装 | 昼間 |
|---|---|---|---|
| (BH0.28m3) | | 土工延長 L = | 1.2 |
| | | 平均土被り H = | 0.30 |

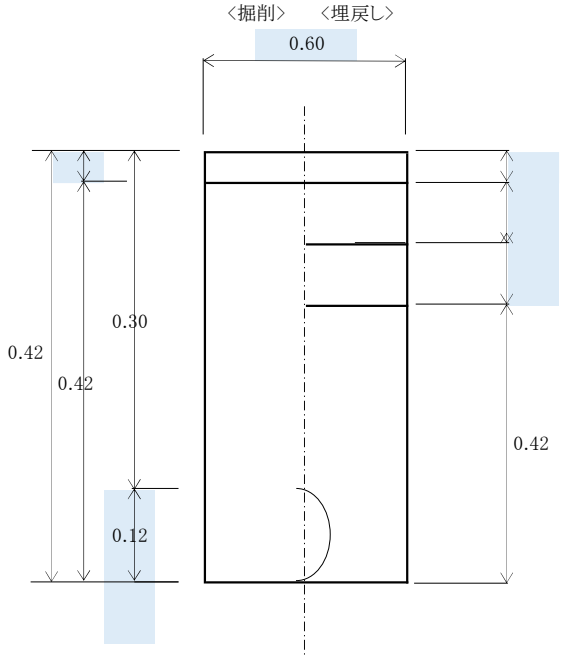


配管控除　π ÷ 4 × $0.12^2$ ＝ 0.011 $m^3/m$

| 工　種 | 細　別 | 1 m 当り 算　式 | 数 量 | 単位 | 数 量 |
|---|---|---|---|---|---|
| ＜掘削埋戻＞ | | | | | |
| 機械掘削積込工 | 排出ｶﾞｽ対策型 BH0.28m3,土砂 | 0.60 × 0.42 － 0.011 （配管控除） | 0.241 | m3 | 0.29 |
| 機械投入埋戻工 | 排出ｶﾞｽ対策型 BH0.28m3,ﾀﾞｽﾄ,ﾀﾝﾊﾟ | 0.60 × 0.42 | 0.252 | m3 | 0.30 |
| ＜舗装工＞ | | | | | |
| 舗装版切断工 | AS版ｶｯﾀｰ t=15cmまで | 1.00 × | | m | |
| AS舗装版 取壊し積込工 | 排出ｶﾞｽ対策型 BH0.28m3,t=10cm以下 | | | m2 | |
| 下層路盤工 | 人力,ﾀﾝﾊﾟ転圧,車道 再生砕石(RC-40),t=10cm | | | m2 | |
| 上層路盤工 | 人力,ﾀﾝﾊﾟ転圧,車道 再生粒調砕石R(M-30),t=12cm | | | m2 | |
| 仮舗装工 | 人力,ﾀﾝﾊﾟ転圧,車道 再生密粒度ｱｽｺﾝ,t=3cm | | | m2 | |
| | | | | | |
| 発生土運搬費 | DT4t積,BH0.28m3 土砂 L= km | 0.290 | | m3 | 0.29 |
| 発生土運搬費 | DT4t積,BH0.28m3 ｱｽﾌｧﾙﾄ殻 L= km | × | | m3 | |
| 処分費 | 土砂 | 0.290 | | m3 | 0.29 |
| 処分費 | ｱｽﾌｧﾙﾄ殻 | × 2.35 | | m3 t | |
| | | | | | |
| | | | | | |
| | | | | | |
| | | | | | |
| | | | | | |

# 土 工 数 量 計 算 書

| 撤去土 工-3 | 仮設80A | 市道As | 昼間 |
|---|---|---|---|
| (BH0.28m3) | | 土工延長 L = | 13.0 |
| | | 平均土被り H = | 0.36 |

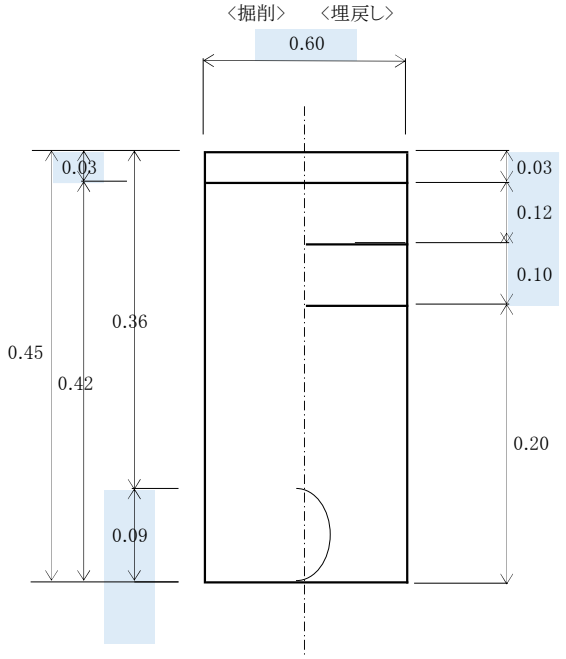


配管控除　π ÷ 4 × $0.09^2$ ＝ 0.006 $m^3/m$

| 工　種 | 細　別 | 1 m 当り 算　式 | 数 量 | 単位 | 数 量 |
|---|---|---|---|---|---|
| ＜掘削埋戻＞ | | | | | |
| 機械掘削積込工 | 排出ｶﾞｽ対策型 BH0.28m3,土砂 | 0.60 × 0.42 － 0.006 （配管控除） | 0.246 | m3 | 3.20 |
| 機械投入埋戻工 | 排出ｶﾞｽ対策型 BH0.28m3,ﾀﾞｽﾄ,ﾀﾝﾊﾟ | 0.60 × 0.20 | 0.120 | m3 | 1.56 |
| ＜舗装工＞ | | | | | |
| 舗装版切断工 | AS版ｶｯﾀｰ t=15cmまで | 1.00 × 2 | 2.000 | m | 26.00 |
| AS舗装版 取壊し積込工 | 排出ｶﾞｽ対策型 BH0.28m3,t=10cm以下 | 0.60 | 0.600 | m2 | 7.80 |
| 下層路盤工 | 人力,ﾀﾝﾊﾟ転圧,車道 再生砕石(RC-40),t=10cm | 0.60 | 0.600 | m2 | 7.80 |
| 上層路盤工 | 人力,ﾀﾝﾊﾟ転圧,車道 再生粒調砕石(RM-30),t=12cm | 0.60 | 0.600 | m2 | 7.80 |
| 仮舗装工 | 人力,ﾀﾝﾊﾟ転圧,車道 再生密粒度ｱｽｺﾝ,t=3cm | 0.60 | 0.600 | m2 | 7.80 |
| | | | | | |
| 発生土運搬費 | DT4t積,BH0.28m3 土砂 L= km | 3.200 | | m3 | 3.20 |
| 発生土運搬費 | DT4t積,BH0.28m3 ｱｽﾌｧﾙﾄ殻 L= km | 0.60 × 0.03 | 0.018 | m3 | 0.23 |
| 処分費 | 土砂 | 3.200 | | m3 | 3.20 |
| 処分費 | ｱｽﾌｧﾙﾄ殻 | 0.018 × 2.35 | 0.018<br>0.042 | m3<br>t | 0.23<br>0.55 |
| | | | | | |
| | | | | | |
| | | | | | |
| | | | | | |
| | | | | | |

# 土工延長および平均土被りの算定

土工-1　　HPPE100　　(BH0.28m3)

| 路線名 | 区間距離(L) | 土被り(H1)<br>土被り(H2) | 区間平均<br>土被り(H) | L×H |
|---|---|---|---|---|
| | 0.43 | 0.70<br>0.70 | 0.70 | 0.30 |
| | 0.66 | 0.70<br>1.36 | 1.03 | 0.68 |
| | 6.15 | 1.36<br>1.36 | 1.36 | 8.36 |
| | 0.44 | 1.36<br>1.36 | 1.36 | 0.60 |
| | 0.49 | 1.36<br>1.36 | 1.36 | 0.67 |
| | 1.13 | 1.36<br>0.23 | 0.80 | 0.90 |
| | 0.39 | 0.23<br>0.62 | 0.43 | 0.17 |
| | 6.53 | 0.62<br>0.62 | 0.62 | 4.05 |
| | 2.59 | 0.62<br>0.60 | 0.61 | 1.58 |
| | 7.74 | 0.60<br>0.60 | 0.60 | 4.64 |
| | 0.70 | 0.60<br>1.30 | 0.95 | 0.67 |
| | 1.70 | 1.30<br>1.36 | 1.33 | 2.26 |
| | 0.70 | 1.30<br>0.60 | 0.95 | 0.67 |
| | 0.70 | 0.60<br>0.60 | 0.60 | 0.42 |
| | | | | |
| 合計 | 30.35 | | | 25.97 |

平均土被り　H＝ 25.97 / 30.35
＝ 0.86 m

土工延長　L＝ 30.35 m
L＝ 30.4 m(計算値)

土工-3　　HPPE100　　(BH0.28m3)

| 路線名 | 区間距離(L) | 土被り(H1)<br>土被り(H2) | 区間平均<br>土被り(H) | L×H |
|---|---|---|---|---|
| | 2.90 | 0.15<br>0.15 | 0.15 | 0.44 |
| | | | | |
| | | | | |
| | | | | |
| | | | | |
| | | | | |
| | | | | |
| | | | | |
| | | | | |
| | | | | |
| | | | | |
| | | | | |
| | | | | |
| | | | | |
| | | | | |
| 合計 | 2.90 | | | 0.44 |

平均土被り　H＝ 0.44 / 2.90
＝ 0.15 m

土工延長　L＝ 2.90 m
L＝ 2.9 m(計算値)

撤去土工-1　SUS100A　(BH0.28m3)

| 路線名 | 区間距離(L) | 土被り(H1)<br>土被り(H2) | 区間平均<br>土被り(H) | L×H |
|---|---|---|---|---|
| | 3.00 | 0.80<br>0.80 | 0.80 | 2.40 |
| | 13.00 | 0.30<br>0.30 | 0.30 | 3.90 |
| | 2.70 | 0.30<br>0.30 | 0.30 | 0.81 |
| | | | | |
| 合計 | 18.70 | | | 7.11 |

平均土被り　H＝ 7.11 / 18.70
＝ 0.38 m

土工延長　L＝ 18.70 m
L＝ 18.7 m(計算値)

撤去土工-2　SUSA　(BH0.28m3)

| 路線名 | 区間距離(L) | 土被り(H1)<br>土被り(H2) | 区間平均<br>土被り(H) | L×H |
|---|---|---|---|---|
| | 1.20 | 0.30<br>0.30 | 0.30 | 0.36 |
| | | | | |
| | | | | |
| | | | | |
| 合計 | 1.20 | | | 0.36 |

平均土被り　H＝ 0.36 / 1.20
＝ 0.30 m

土工延長　L＝ 1.20 m
L＝ 1.2 m(計算値)

撤去土工-3　SUS80A　(BH0.28m3)

| 路線名 | 区間距離(L) | 土被り(H1)<br>土被り(H2) | 区間平均<br>土被り(H) | L×H |
|---|---|---|---|---|
| | 11.50 | 0.30<br>0.30 | 0.30 | 3.45 |
| | 1.50 | 0.80<br>0.80 | 0.80 | 1.20 |
| | | | | |
| | | | | |
| | | | | |
| 合計 | 13.00 | | | 4.65 |

平均土被り　H＝ 4.65 / 13.00
＝ 0.36 m

土工延長　L＝ 13.00 m
L＝ 13.0 m(計算値)

| | | | 区間平均<br>土被り(H) | L×H |
|---|---|---|---|---|
| | | | | |
| | | | | |
| | | | | |
| | | | | |
| 合計 | | | | |

平均土被り　H＝
＝ m

土工延長　L＝ m
L＝ m(計算値)

# 土 工 数 量 計 算 書

| 仮設土工 | 仮設80A | 市道As | 昼間 |
|---|---|---|---|
| (BH0.28m3) | | 土工延長 L = | 12.0 |
| | | 平均土被り H = | 0.36 |

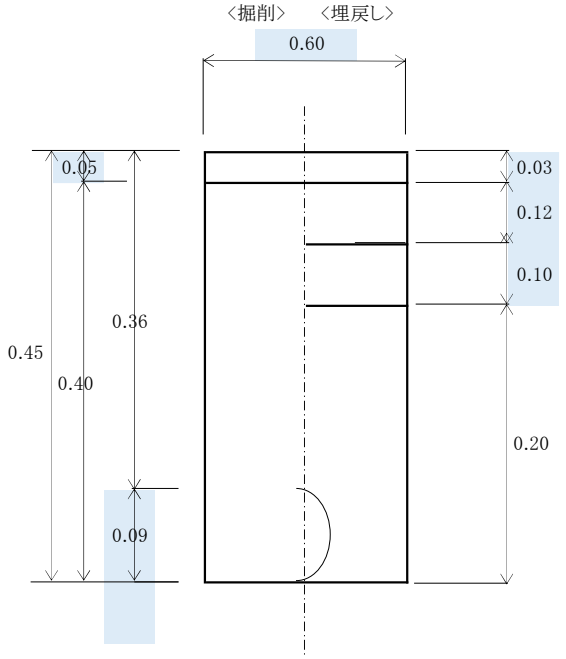


配管控除　π ÷ 4 × $0.09^2$ ＝ 0.006 $m^3/m$

| 工　種 | 細　別 | 1 m 当り 算　式 | 数 量 | 単位 | 数 量 |
|---|---|---|---|---|---|
| ＜掘削埋戻＞ | | | | | |
| 機械掘削積込工 | 排出ｶﾞｽ対策型 BH0.28m3,土砂 | 0.60 × 0.40 | 0.240 | m3 | 2.88 |
| 機械投入埋戻工 | 排出ｶﾞｽ対策型 BH0.28m3,ﾀﾞｽﾄ,ﾀﾝﾊﾟ | 0.60 × 0.20 － 0.006 （配管控除） | 0.114 | m3 | 1.37 |
| ＜舗装工＞ | | | | | |
| 舗装版切断工 | AS版ｶｯﾀｰ t=15cmまで | 1.00 × 2 | 2.000 | m | 24.00 |
| AS舗装版 取壊し積込工 | 排出ｶﾞｽ対策型 BH0.28m3,t=10cm以下 | 0.60 | 0.600 | m2 | 7.20 |
| 下層路盤工 | 人力,ﾀﾝﾊﾟ転圧,車道 再生砕石(RC-30),t=10cm | 0.60 | 0.600 | m2 | 7.20 |
| 上層路盤工 | 人力,ﾀﾝﾊﾟ転圧,車道 再生粒調砕石(M-30),t=12cm | 0.60 | 0.600 | m2 | 7.20 |
| 仮舗装工 | 人力,ﾀﾝﾊﾟ転圧,車道 再生密粒度ｱｽｺﾝ,t=3cm | 0.60 | 0.600 | m2 | 7.20 |
| | | | | | |
| 発生土運搬費 | DT4t積,BH0.28m3 土砂 L= km | 2.880 | | m3 | 2.88 |
| 発生土運搬費 | DT4t積,BH0.28m3 ｱｽﾌｧﾙﾄ殻 L= km | 0.60 × 0.05 | 0.030 | m3 | 0.36 |
| 処分費 | 土砂 | 2.880 | | m3 | 2.88 |
| 処分費 | ｱｽﾌｧﾙﾄ殻 | 0.030 × 2.35 | 0.030<br>0.071 | m3<br>t | 0.36<br>0.85 |
| | | | | | |
| | | | | | |
| | | | | | |
| | | | | | |
| | | | | | |

# 土工延長および平均土被りの算定

土工-3　　SUS80A　　(BH0.28m3)

| 路線名 | 区間距離(L) | 土被り(H1)<br>土被り(H2) | 区間平均<br>土被り(H) | L×H |
|---|---|---|---|---|
| | 10.50 | 0.30<br>0.30 | 0.30 | 3.15 |
| | 1.50 | 0.80<br>0.80 | 0.80 | 1.20 |
| | | | | |
| 合計 | 12.00 | | | 4.35 |

平均土被り　　H＝ $\frac{4.35}{12.00}$

＝ 0.36 m

土工延長　　L＝ 12.00 m

L＝ 12.0 m(計算値)

仮設配水管 SUS100A

# 仮設配水管SUS100A 材料

| 名　　称 | 形状寸法 | 単位 | 管長 | | | | 数量計 | 管種口径別 | | | | | | | | | | | | | |
|---|---|---|---|---|---|---|---|---|---|---|---|---|---|---|---|---|---|---|---|---|---|
| | | | | | | | | 延　長 | | G型継手 | | | | | | | PE | | 他受口 | | |
| | | | | | | | | | | (箇所数) | | | (口数) | | | | (口数) | | ﾌﾗﾝｼﾞ | メカ | TS |
| | | | | | | | | | | | | | 150A | 100A | 80A | 50A | φ100 | | φ100 | φ100 | |
| SUS100A | | | | | | | | | | | | | | | | | | | | | |
| レンタル材料 | | | | | | | | | | | | | | | | | | | | | |
| 直管 | 100A×4.000 | 本 | 4.00 | 29 | | | 29 | | | | | | | 29 | | | | | | | |
| 直管 | 100A×2.000 | 本 | 2.00 | 2 | | | 2 | | | | | | | 2 | | | | | | | |
| 直管 | 100A×1.000 | 本 | 1.00 | 5 | | | 5 | | | | | | | 5 | | | | | | | |
| 直管 | 100A×0.500 | 本 | 0.50 | 4 | | | 4 | | | | | | | 4 | | | | | | | |
| フレキ管 | 100A×1.000 | 個 | 1.00 | 10 | | | 10 | | | | | | | 10 | | | | | | | |
| 90°エルボ | 100A×90° | 個 | | 9 | | | 9 | | | | | | | 9 | | | | | | | |
| 取出し短管 | 100A×φ20 | 個 | | 3 | | | 3 | | | | | | | 3 | | | | | | | |
| 取出し短管 | 100A×φ25 | 個 | | 1 | | | 1 | | | | | | | 1 | | | | | | | |
| 接続短管 | ﾌﾗﾝｼﾞ<br>100A | 個 | | 1 | | | 1 | | | | | | | | | | | | | | |
| 接続短管 | 受け×受け<br>100A | 個 | | 1 | | | 1 | | | | | | | 2 | | | | | | | |
| 接続短管 | 挿し×挿し<br>100A | 個 | | 1 | | | 1 | | | | | | | | | | | | | | |
| チーズ | 100A×100A | 個 | | 1 | | | 1 | | | | | | | 2 | | | | | | | |
| チーズ | 100A×80A | 個 | | 1 | | | 1 | | | | | | | 1 | 1 | | | | | | |
| レデューサ | 100A×80A | 個 | | 1 | | | 1 | | | | | | | | | | | | | | |

# 仮設配水管SUS100A 材料

| 名　　称 | 形状寸法 | 単位 | 管長 | | | | 数量計 | 管種口径別 | | | | | | | | | | | | | |
|---|---|---|---|---|---|---|---|---|---|---|---|---|---|---|---|---|---|---|---|---|---|
| | | | | | | | | 延　長 | | G型継手 | | | | | | | PE | | 他受口 | | |
| | | | | | | | | | | (箇所数) | | | (口数) | | | | (口数) | | ﾌﾗﾝｼﾞ | メカ | TS |
| | | | | | | | | | | | | | 150A | 100A | 80A | 50A | φ100 | | φ100 | φ100 | |
| ボールバルブ | 100A | 基 | | 1 | | | 1 | | | | | | | 1 | | | | | | | |
| 消火栓 | 80A | 基 | | 1 | | | 1 | | | | | | | | | | | | | | |
| | | | | | | | | | | | | | | | | | | | | | |
| 不断水T字管 | F型･VP用<br>φ100×φ100 | 基 | | 1 | | | 1 | | | | | | | | | | | | | | |
| 不断水簡易仕切弁 | VP用<br>φ100 | 基 | | 1 | | | 1 | | | | | | | | | | | | | | |
| 仕切弁室 | 円形1号 | 組 | | 2 | | | 2 | | | | | | | | | | | | | | |
| サドル分水栓 | VP用<br>φ100×φ20 | 個 | | 1 | | | 1 | | | | | | | | | | | | | | |
| メカニカルキャップ | VP用<br>φ100 | 個 | | 1 | | | 1 | | | | | | | | | | | | | 1 | |
| TSキャップ | φ100 | 個 | | 1 | | | 1 | | | | | | | | | | | | | | 1 |
| フランジ接合材料 | φ100 | 組 | | 1 | | | 1 | | | | | | | | | | | | 1 | | |
| | | | | | | | | | | | | | | | | | | | | | |
| | | | | | | | | | | | | | | | | | | | | | |
| | | | | | | | | | | | | | | | | | | | | | |
| | | | | | | | | | | | | | | | | | | | | | |
| | | | | | | | | | | | | | | | | | | | | | |
| | | | | | | | | | | | | | | 69 | 1 | | | | 1 | 1 | 1 |

# 仮設配水管SUS100A 布設工

| 名　　称 | 形状寸法 | 単位 | 算　　式 | 数量 |
|---|---|---|---|---|
| SUS φ100 | | | | |
| 鋼管据付工 | ステンレス鋼管<br>100A | m | 116.60 + 18.50 ＝ 135.10 | 135.1 |
| 管継手工 | G型継手工<br>100A | 口 | 69 | 69 |
| 管継手工 | G型継手工<br>80A | 口 | 1 | 1 |
| 仮設ボールバルブ設置工 | 100A | 基 | 1 | 1 |
| 仮設消火栓設置工 | 消火栓(単口) | 基 | 1 | 1 |
| 取出短管設置工 | 100A | 基 | 4 | 4 |
| 仮設管撤去工 | 100A | 式 | 1 | 1 |
| 仮設管運搬費 | 100A＋80A | 式 | 1 | 1 |
| 不断水連絡工 | VP用<br>φ100×φ100 | ヶ所 | 1 | 1 |
| 不断水仕切弁設置工 | VP用<br>φ100 | ヶ所 | 1 | 1 |
| 仕切弁ﾎﾞｯｸｽ設置工 | H=470 | ヶ所 | 2 | 2 |
| ｻﾄﾞﾙ分水栓建込工 | VP用<br>φ100×φ20 | ヶ所 | 1 | 1 |
| ﾌﾗﾝｼﾞ継手工 | φ100 | 口 | 1 | 1 |
| ﾒｶﾆｶﾙ継手工 | φ100 | 口 | 1 | 1 |
| TS継手工 | φ100 | 口 | 1 | 1 |
| ﾋﾞﾆﾙ管切断工 | φ100 | 口 | 既設管<br>2 | 2 |

仮設配水管 SUS80A

# 仮設配水管SUS80A 材料

| 名　　称 | 形状寸法 | 単位 | 管長 | | | | 数量計 | 管種口径別 | | | | | | | | | | | | | |
|---|---|---|---|---|---|---|---|---|---|---|---|---|---|---|---|---|---|---|---|---|---|
| | | | | | | | | 延　長 | | G型継手 | | | | | | | PE | | 他受口 | | |
| | | | | | | | | | | (箇所数) | | | (口数) | | | | (口数) | | ﾌﾗﾝｼﾞ | メカ | TS |
| | | | | | | | | | | | | | 150A | 100A | 80A | 50A | 80A | | φ75 | φ75 | φ75 |
| SUS80A | | | | | | | | | | | | | | | | | | | | | |
| レンタル材料 | | | | | | | | | | | | | | | | | | | | | |
| 直管 | 80A×4.000 | 本 | 4.00 | 1 | | | 1 | | | | | | | | 1 | | | | | | |
| 直管 | 80A×2.000 | 本 | 2.00 | 1 | | | 1 | | | | | | | | 1 | | | | | | |
| 直管 | 80A×1.000 | 本 | 1.00 | 3 | | | 3 | | | | | | | | 3 | | | | | | |
| 直管 | 80A×0.500 | 本 | 0.50 | 1 | | | 1 | | | | | | | | 1 | | | | | | |
| フレキ管 | 80A×1.000 | 個 | 1.00 | 4 | | | 4 | | | | | | | | 4 | | | | | | |
| 90°　エルボ | 80A×90° | 個 | | 5 | | | 5 | | | | | | | | 5 | | | | | | |
| 取出し短管 | 80A×φ25 | 個 | | 1 | | | 1 | | | | | | | | 1 | | | | | | |
| 接続短管 | ﾌﾗﾝｼﾞ<br>80A | 個 | | 1 | | | 1 | | | | | | | | | | | | | | |
| 接続短管 | 受け×受け<br>80A | 個 | | 1 | | | 1 | | | | | | | | 2 | | | | | | |
| 接続短管 | メカサシ<br>80A | 個 | | 1 | | | 1 | | | | | | | | | | | | | | |
| チーズ | 80A×80A | 個 | | 1 | | | 1 | | | | | | | | 2 | | | | | | |
| マルチジョイント | 80A | 個 | | 1 | | | 1 | | | | | | | | 1 | | | | | | |
| ボールバルブ | 80A | 基 | | 1 | | | 1 | | | | | | | | 1 | | | | | | |
| | | | | | | | | | | | | | | | | | | | | | |

# 仮設配水管SUS80A 材料

| 名　　称 | 形状寸法 | 単位 | 管長 | | | | 数量計 | 管種口径別 | | | | | | | | | | | | | | |
|---|---|---|---|---|---|---|---|---|---|---|---|---|---|---|---|---|---|---|---|---|---|---|
| | | | | | | | | 延　長 | | G型継手 | | | | | | | PE | | 他受口 | | |
| | | | | | | | | | | (箇所数) | | | (口数) | | | | (口数) | | ﾌﾗﾝｼﾞ | メカ | TS |
| | | | | | | | | | | | | | 150A | 100A | 80A | 50A | 80A | | φ75 | φ75 | φ75 |
| 不断水T字管 | F型･VP用<br>φ75×φ75 | 基 | | 1 | | | 1 | | | | | | | | | | | | | | |
| 不断水仕切弁 | VP用<br>φ75 | 個 | | 1 | | | 1 | | | | | | | | | | | | | | |
| 仕切弁ボックス | 円形1号 | 組 | | 2 | | | 2 | | | | | | | | | | | | | | |
| メカニカルキャップ | VP用<br>φ75 | 個 | | 1 | | | 1 | | | | | | | | | | | | | 1 | |
| TSキャップ | φ75 | 個 | | 2 | | | 2 | | | | | | | | | | | | | | 2 |
| フランジ接合材料 | φ75 | 組 | | 1 | | | 1 | | | | | | | | | | | | 1 | | |
| | | | | | | | | | | | | | | | | | | | | | |
| | | | | | | | | | | | | | | | | | | | | | |
| | | | | | | | | | | | | | | | 22 | | | | 1 | 1 | 2 |

# 仮設配水管SUS80A 布設工

| 名　　称 | 形状寸法 | 単位 | 算　　式 | 数量 |
|---|---|---|---|---|
| SUS80A | | | | |
| 鋼管据付工 | ステンレス鋼管<br>80A | m | 13.00　+　1.50　　＝　14.50 | 14.5 |
| 管継手工 | G型継手工<br>80A | 口 | 22 | 22 |
| 管継手工 | マルチジョイント継手工<br>80A | 口 | 1 | 1 |
| 仮設ボールバルブ設置工 | 80A | 基 | 1 | 1 |
| 取出短管設置工 | 80A | 基 | 1 | 1 |
| 仮設管撤去工 | 80A | 式 | 1 | 1 |
| | | | | |
| 不断水連絡工 | VP用<br>φ75×φ75 | ヶ所 | 1 | 1 |
| 不断水仕切弁設置工 | VP用<br>φ75 | ヶ所 | 1 | 1 |
| 仕切弁ボックス設置 | H=470 | 箇所 | 2 | 2 |
| ﾌﾗﾝｼﾞ継手工 | φ75 | 口 | 1 | 1 |
| ﾒｶﾆｶﾙ継手工 | φ75 | 口 | 1 | 1 |
| TS継手工 | φ75 | 口 | 2 | 2 |
| ﾋﾞﾆﾙ管切断工 | φ75 | 口 | 既設管<br>4 | 4 |
| 仕切弁ボックス設置 | | 箇所 | | |

# 管防護工

管防護工

| 名　　称 | 規格・寸法 | 単位 | 数　量 | 計　　算　　式 |
|---|---|---|---|---|
| **管防護コンクリート** | **計** | | | |
| コンクリート | 18N-8-40BB | m3 | 0.36 | 防護A　防護B　防護C<br>0.07 + 0.24 + 0.05 = 0.36 |
| 型枠 | | m2 | 3.09 | 防護A　防護B　防護C<br>0.75 + 1.68 + 0.66 = 3.09 |
| 基礎砕石 | RC-40 t=10cm | m2 | 0.40 | 防護A　防護C<br>0.22 + 0.18 = 0.40 |
| | | | | |
| **【防護A】** | | | | 断面積<br>( 0.23 + 0.47 )× 0.23 / 2 |
| | | | | + 0.47 × 0.23 |
| | | | | +( 0.38 + 0.47 )× 0.09 / 2 = 0.23 m2 |
| コンクリート | 18N-8-40BB | m3 | | 断面積<br>0.23 × 0.33 − π/4 × 0.13^2 × 0.72 = 0.07 |
| 型枠 | | m2 | | 断面積<br>0.23 × 2 +( 0.66 + 0.23 )× 0.33 = 0.75 |
| 基礎砕石 | RC-40 t=10cm | m2 | | 0.68 × 0.33 = 0.22 |
| | | | | |
| **【防護B】** | | | | 断面積<br>2.90 × 0.29 = 0.84 m2 |
| コンクリート | 18N-8-40BB | m3 | | 断面積<br>0.84 × 0.33 − π/4 × 0.13^2 × 2.90 = 0.24 |
| 型枠 | | m2 | | 断面積<br>0.84 × 2 = 1.68 |
| | | | | |
| **【防護C】** | | | | 断面積<br>( 0.38 + 0.47 )× 0.09 / 2 |
| | | | | + 0.47 × 0.31 = 0.18 m2 |
| コンクリート | 18N-8-40BB | m3 | | 断面積<br>0.18 × 0.33 − π/4 × 0.13^2 × 0.56 = 0.05 |
| 型枠 | | m2 | | 断面積<br>0.18 × 2 +( 0.44 + 0.47 )× 0.33 = 0.66 |
| 基礎砕石 | RC-40 t=10cm | m2 | | 0.56 × 0.33 = 0.18 |

管防護工

| 略　　図 |
| --- |
| 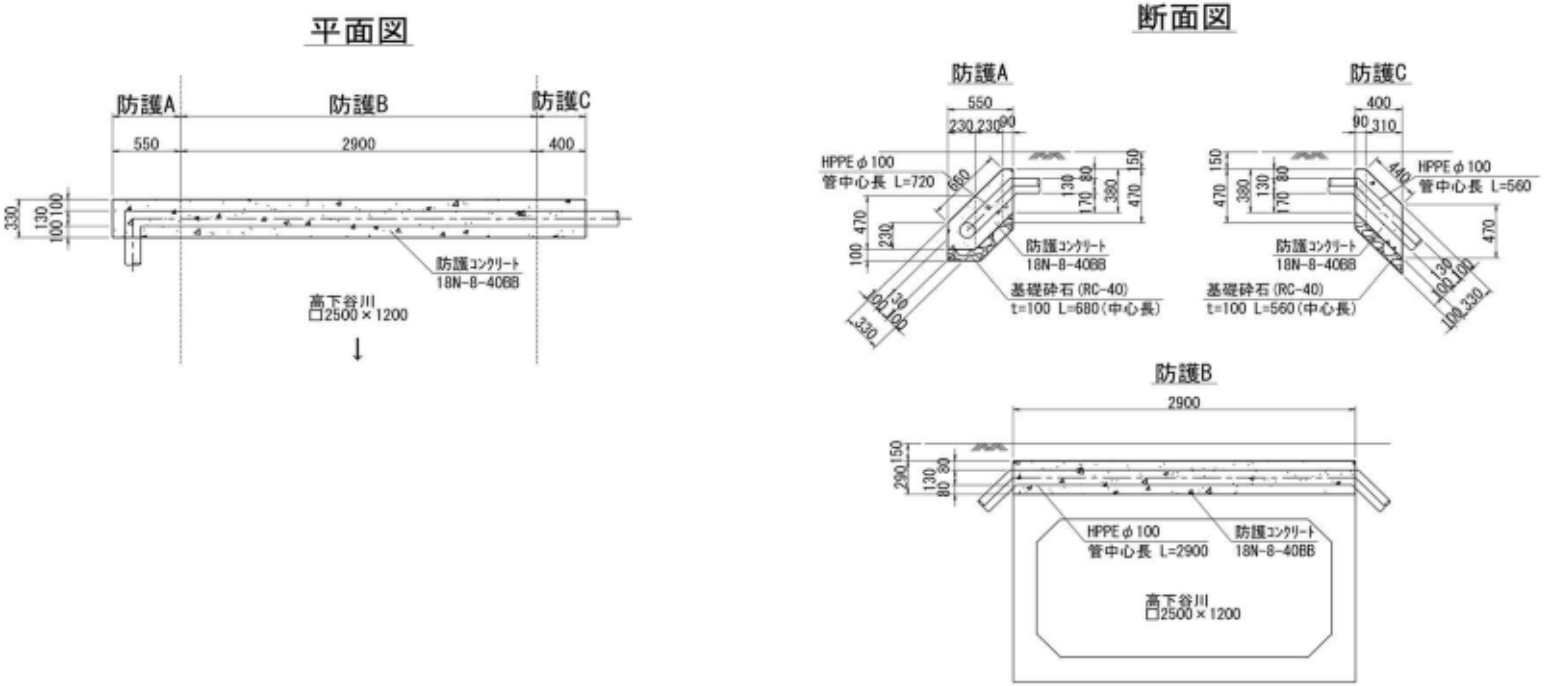 |

平面図
防護A
防護B
防護C
550
2900
400
330
130
100
100
防護コンクリート
18N-8-40BB
高下谷川
□2500×1200
断面図
防護A
550
230
230
90
HPPE φ100
管中心長 L=720
660
470
230
100
130
100
100
330
130
80
170
380
150
470
防護コンクリート
18N-8-40BB
基礎砕石(RC-40)
t=100 L=680(中心長)
防護C
400
90
310
150
470
380
130
170
80
440
HPPE φ100
管中心長 L=560
470
防護コンクリート
18N-8-40BB
基礎砕石(RC-40)
t=100 L=560(中心長)
130
100
100
100
330
防護B
2900
150
290
130
80
80
HPPE φ100
管中心長 L=2900
防護コンクリート
18N-8-40BB
高下谷川
□2500×1200

支障部配水管 $\phi$ 100

支障部配水管φ100 配管材料

| 名　　称 | 形状寸法 | 単価コード | 単位 | 管長 | 図面別数量 配管略図 3工区 | 2工区 | | | 切管調書 | 数量計 | 管種口径別 延　長 PE100 | | 受　口 EF100-1 | EF100-2 | ﾒｶ100 | ﾌﾗﾝｼﾞ100 | ﾌﾗﾝｼﾞ75 |
|---|---|---|---|---|---|---|---|---|---|---|---|---|---|---|---|---|---|
| HPPEφ100 | | | | | | | | | | | | | | | | | |
| PE<br>受口付直管 | φ100×5,000 | | 本 | 5.00 | 2 | 材料のみ<br>2 | | | | 4 | 10.00 | | 4 | | | | |
| PE<br>直管(ﾌﾟﾚｰﾝｴﾝﾄﾞ) | φ100×5,000 | | 本 | 5.00 | | | | | 5 | 5 | 切管合計<br>23.60 | | | | | | |
| EF<br>両受ﾍﾞﾝﾄﾞ | φ100×90° | | 個 | 0.45 | 1 | | | | | 1 | 0.45 | | 2 | | | | |
| EF<br>両受ﾍﾞﾝﾄﾞ | φ100×45° | | 個 | 0.38 | 6 | | | | | 6 | 2.28 | | 12 | | | | |
| EF<br>両受ﾍﾞﾝﾄﾞ | φ100×22 1/2° | | 個 | 0.28 | 3 | | | | | 3 | 0.84 | | 6 | | | | |
| EF<br>両受ﾍﾞﾝﾄﾞ | φ100×11 1/4° | | 個 | 0.28 | 1 | | | | | 1 | 0.28 | | 2 | | | | |
| EF<br>片受ﾍﾞﾝﾄﾞ | φ100×45° | | 個 | 0.49 | 5 | | | | | 5 | 2.45 | | 5 | | | | |
| EF<br>片受ﾍﾞﾝﾄﾞ | φ100×22 1/2° | | 個 | 0.39 | 1 | | | | | 1 | 0.39 | | 1 | | | | |
| EF<br>両受チーズ | φ100×φ100 | | 個 | 0.30<br>0.14 | | | | | | | | | | | | | |
| EF<br>両受チーズ | φ100×φ75 | | 個 | 0.50 | | | | | | | | | | | | | |
| EF<br>ソケット | φ100 | | 個 | | 1 | | | | | 1 | | | | 1 | | | |
| PE挿し口付<br>ｿﾌﾄｼｰﾙ仕切弁 | φ100 | | 個 | 0.86 | 2 | | | | | 2 | 1.72 | | | | | | |
| PE挿し口付<br>ﾌﾗﾝｼﾞ付丁字管 | φ100×φ75 | | 個 | 0.93 | | | | | | | | | | | | | |
| EF<br>受口付ﾌﾗﾝｼﾞ | φ100 | | 個 | 0.18 | | | | | | | | | | | | | |
| ｿﾌﾄｼｰﾙ仕切弁 | φ100 | | 個 | 0.25 | | | | | | | | | | | | | |
| 不断水T字管 | PE用<br>φ100×φ100 | | 個 | 0.34 | | | | | | | | | | | | | |
| ﾌﾗﾝｼﾞ蓋 | φ100 7.5K | | 個 | | 1 | | | | | 1 | | | | | | | |
| ﾌﾗﾝｼﾞ接合材 | SUS304 BN GFﾊﾟｯｷﾝ<br>φ100 7.5K | | 個 | | 1 | | | | | 1 | | | | | | 1 | |
| ﾌﾗﾝｼﾞ蓋 | φ75 7.5K | | 個 | | 1 | | | | | 1 | | | | | | | |
| ﾌﾗﾝｼﾞ接合材 | SUS304 BN GFﾊﾟｯｷﾝ<br>φ75 7.5K | | 個 | | 1 | | | | | 1 | | | | | | | 1 |
| ﾒｶﾆｶﾙｷｬｯﾌﾟ | φ100 | | 個 | － | | | | | | | | | | | | | |
| 仕切弁ボックス | １式 | | 組 | － | 2 | | | | | 2 | | | | | | | |
| 管明示ﾃｰﾌﾟ | W=50cm | | m | － | 1箇所当り π×0.13×1.5＝0.61m<br>42.01／5.00×4(箇所/本)×0.61＋42.01＝ | | | | | 62.5 | L=42.01m | | | | | | |
| 埋設標示ｼｰﾄ | W=15cm ﾀﾞﾌﾞﾙ | | m | － | L=42.01m | | | | | 42.0 | L=42.01m | | | | | | |
| ﾛｹｰﾃｨﾝｸﾞﾜｲﾔｰ | | | m | － | 42.01 | | | | | 42.0 | L=42.01m | | | | | | |
| | | | | | | | | | | 計 | 42.01 | | 32 | 1 | | 1 | 1 |

支障部配水管φ100 切管調書

| | 甲切管 | 残管 | 乙切管５ | 乙切管４ | 乙切管３ | 乙切管２ | 乙切管１ | 管延長 | 残管 | | | PE切断<br>△ | 形　式 |
|---|---|---|---|---|---|---|---|---|---|---|---|---|---|
| 1 | | 0.29 | | 1.21<br>△ | 2.50<br>△ | 0.57<br>△ | 0.43<br>△ | 4.71 | 0.29 | | | 4 | |
| 2 | | 0.36 | | | | 1.32<br>△ | 3.32<br>△ | 4.64 | 0.36 | | | 2 | |
| 3 | | | | | | 2.31<br>△ | 2.69<br>△ | 5.00 | | | | 2 | |
| 4 | | 0.18 | | 0.43<br>△ | 0.61<br>△ | 0.61<br>△ | 3.17<br>△ | 4.82 | 0.18 | | | 4 | |
| 5 | | 0.57 | | | | 2.52<br>△ | 1.91<br>△ | 4.43 | 0.57 | | | 2 | |
| 合計 | | | | | | | | 23.60 | 1.40 | | | 14 | |
| | | | | | | | | PE | 100×5.00 | N=　　5 本 | | | |

配水管φ100 布設工

| 名　　称 | 形状寸法 | 単位 | 算　　式 | 数量 |
|---|---|---|---|---|
| HPPEφ100 | | | | |
| ﾎﾟﾘｴﾁﾚﾝ管据付工 | φ100 | m | PE仕切弁　不断水T字管　消火栓　S仕切弁<br>42.01 － 1.720 － － － | 40.3 |
| ﾎﾟﾘｴﾁﾚﾝ管継手工 | EF<br>φ100　1口 | 箇所 | 32 | 32 |
| ﾎﾟﾘｴﾁﾚﾝ管継手工 | EF<br>φ100　2口 | 箇所 | 1 | 1 |
| ﾒｶﾆｶﾙ接手工 | φ100 | 口 | | |
| ﾒｶﾆｶﾙ接手取外し工 | φ100 | 口 | | |
| ﾎﾟﾘｴﾁﾚﾝ管切断工 | φ100 | 口 | 切管　既設管<br>14 + | 14 |
| 鋳鉄管切断工 | φ100 | 口 | 切管　既設管<br>+ | |
| 塩ビ管切断工 | φ100 | 口 | 切管　既設管<br>+ | |
| 仕切弁設置工 | Φ100 | 基 | 2 | 2 |
| 不断水連絡工 | PE用<br>φ100×φ100 | ヶ所 | | |
| 不断水仕切弁設置工 | DIP用<br>φ100 | ヶ所 | | |
| ﾌﾗﾝｼﾞ接手工 | φ100 | 口 | 1 | 1 |
| 仕切弁ボックス設置工 | H=470 | ヶ所 | 2 | 2 |
| 管明示ﾃｰﾌﾟ工 | W=50cm | m | 62.51 | 62.5 |
| 管明示ｼｰﾄ工 | W=15cm　ﾀﾞﾌﾞﾙ | m | 42.01 | 42.0 |
| ﾛｹｰﾃｨﾝｸﾞﾜｲﾔｰ布設工 | | m | 42.01 | 42.0 |
| 防護コンクリート | 18-8-40 | m3 | 0.3 | 0.3 |
| 型枠工 | 一般型枠 | m2 | 2 | 2 |
| 基礎砕石 | RC-40 | m2 | 2.00 = | 2 |

# 仮設給水管土工

# 仮設給水管　土工集計表

| 項目 名称 | 項目 形状寸法 | タイプ別数量 仮設給水土工-1 昼間 市道As 車道 | | | | | | | | | | | 単位 | 計 | 設計数量 |
|---|---|---|---|---|---|---|---|---|---|---|---|---|---|---|---|
| 【昼間】 | | | | | | | | | | | | | | | |
| 機械掘削積込工 | 排出ｶﾞｽ対策型 BH0.08m3,土砂 | 2.98 | | | | | | | | | | | m3 | 2.98 | 3 |
| 機械投入埋戻工 | 排出ｶﾞｽ対策型 BH0.08m3,ﾀﾞｽﾄ,ﾀﾝﾊﾟ | 1.01 | | | | | | | | | | | m3 | 1.01 | 1 |
| 舗装版切断工 | AS版ｶｯﾀｰ t=15cmまで | 32.00 | | | | | | | | | | | m | 32.00 | 32 |
| AS舗装版 取壊し積込工 | 排出ｶﾞｽ対策型 BH0.08m3,t=10cm以下 | 9.60 | | | | | | | | | | | m2 | 9.60 | 10 |
| 下層路盤工 | 人力,ﾀﾝﾊﾟ転圧 再生砕石(RC-30),t=10cm | 9.60 | | | | | | | | | | | m2 | 9.60 | 10 |
| 上層路盤工 | 人力,ﾀﾝﾊﾟ転圧 再生粒調砕石(M-30),t=12cm | 9.60 | | | | | | | | | | | m2 | 9.60 | 10 |
| 仮舗装工 | 人力,ﾀﾝﾊﾟ転圧,車道 再生密粒度ｱｽｺﾝ,t=3cm | 9.60 | | | | | | | | | | | m2 | 9.60 | 10 |
| 発生土運搬費 | DT2t積,BH0.08m3 土砂 L=　km | 2.98 | | | | | | | | | | | m3 | 2.98 | 3 |
| 発生土運搬費 | DT2t積,BH0.08m3 ｱｽﾌｧﾙﾄ殻 L=　km | 0.48 | | | | | | | | | | | m3 | 0.48 | 1 |
| 処分費 | 土砂 | 2.98 | | | | | | | | | | | m3 | 2.98 | 3 |
| 処分費 | ｱｽﾌｧﾙﾄ殻 | 0.48<br>1.14 | | | | | | | | | | | m3<br>t | 0.48<br>1.14 | 1<br>1 |
| | | | | | | | | | | | | | | | |

# 土 工 数 量 計 算 書

| 仮設給水 土工-1 | φ50以下 | 市道As | 昼間 |
|---|---|---|---|
| (BH0.08m3) | | 土工延長 L = | 16.0 |
| | | 平均土被り H = | 0.30 |

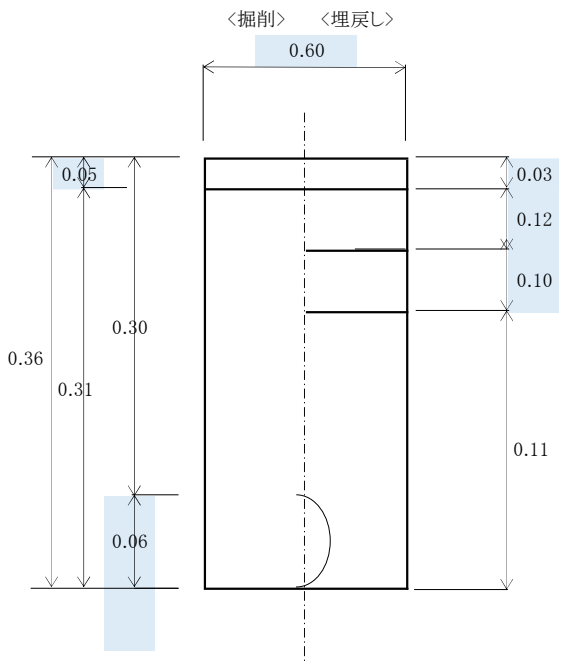


配管控除　π ÷ 4 × $0.06^2$ = $0.003^3$ m/m

| 工　種 | 細　別 | 1 m 当り 算　式 | 数 量 | 単位 | 数 量 |
|---|---|---|---|---|---|
| ＜掘削埋戻＞ | | | | | |
| 機械掘削積込工 | 排出ｶﾞｽ対策型 BH0.08m3,土砂 | 0.60 × 0.31 | 0.186 | m3 | 2.98 |
| 機械投入埋戻工 | 排出ｶﾞｽ対策型 BH0.08m3,ﾀﾞｽﾄ,ﾀﾝﾊﾟ | 0.60 × 0.11 － 0.003 （配管控除） | 0.063 | m3 | 1.01 |
| ＜舗装工＞ | | | | | |
| 舗装版切断工 | AS版ｶｯﾀｰ t=15cmまで | 1.00 × 2 | 2.000 | m | 32.00 |
| AS舗装版 取壊し積込工 | 排出ｶﾞｽ対策型 BH0.08m3,t=10cm以下 | 0.60 | 0.600 | m2 | 9.60 |
| 下層路盤工 | 人力,ﾀﾝﾊﾟ転圧,車道 再生砕石(RC-30),t=10cm | 0.60 | 0.600 | m2 | 9.60 |
| 上層路盤工 | 人力,ﾀﾝﾊﾟ転圧,車道 再生粒調砕石(M-30),t=12cm | 0.60 | 0.600 | m2 | 9.60 |
| 仮舗装工 | 人力,ﾀﾝﾊﾟ転圧,車道 再生密粒度ｱｽｺﾝ,t=3cm | 0.60 | 0.600 | m2 | 9.60 |
| | | | | | |
| 発生土運搬費 | DT2t積,BH0.08m3 土砂 L= km | 2.980 | | m3 | 2.98 |
| 発生土運搬費 | DT2t積,BH0.08m3 ｱｽﾌｧﾙﾄ殻 L= km | 0.60 × 0.05 | 0.030 | m3 | 0.48 |
| 処分費 | 土砂 | 2.980 | | m3 | 2.98 |
| 処分費 | ｱｽﾌｧﾙﾄ殻 | 0.030 × 2.35 | 0.030<br>0.071 | m3<br>t | 0.48<br>1.14 |
| | | | | | |
| | | | | | |
| | | | | | |
| | | | | | |
| | | | | | |

# 仮設給水管工

## 仮設給水管工　配管材料

| 名　　称 | 形状寸法 | 単位 | 管長 | 図面別数量 配水管 仮設 | | | | | | | | 設計計上数量 | 管種口径別 延長 PE 20 | PE 25 | PE継手 口数 20 | 口数 25 | ねじ 20 | ねじ 25 | |
|---|---|---|---|---|---|---|---|---|---|---|---|---|---|---|---|---|---|---|---|
| **仮設給水管** | | | | | | | | | | | | | | | | | | | |
| ポリエチレン2層管 | PEφ20 | m | | 13.00 | | | | | | | | 13.00 | 13.00 | | | | | | |
| ポリエチレン２層管 | PEφ25 | m | | 4.80 | | | | | | | | 4.80 | | 4.80 | | | | | |
| PE継手 | (分止水栓用) φ20 | 個 | | 1 | | | | | | | | 1 | | | 1 | | | | |
| PE継手 | (メネジソケット) φ20 | 個 | | 3 | | | | | | | | 3 | | | 3 | | 3 | | |
| PE継手 | (メネジソケット) φ25 | 個 | | 2 | | | | | | | | 2 | | | | 2 | | 2 | |
| PE継手 | (エルボ) φ20 | 個 | | 12 | | | | | | | | 12 | | | 24 | | | | |
| PE継手 | (エルボ) φ25 | 個 | | 3 | | | | | | | | 3 | | | | 6 | | | |
| 異種管継手 | (エルボ) PE×VP φ20 | 個 | | 4 | | | | | | | | 4 | | | 8 | | | | |
| 異種管継手 | (エルボ) PE×VP φ25 | 個 | | 2 | | | | | | | | 2 | | | | 4 | | | |
| | | | | | | | | | | | | | | | | | | | |
| | | | | | | | | | | | | | | | | | | | |
| | | | | | | | | | | | | 計 | 13.00 | 4.80 | 36 | 12 | 3 | 2 | |

## 仮設給水管工　布設工

| 名　　称 | 形状寸法 | 単位 | 算　　式 | 数量 |
|---|---|---|---|---|
| ポリエチレン管据付工 | PEφ20 | m | 13.00 | 13.0 |
| ポリエチレン管据付工 | PEφ25 | m | 4.80 | 4.8 |
| ポリエチレン管切断工 | φ20 | 口 | Aﾀｲﾌﾟ 3 × 4 + Cﾀｲﾌﾟ 1 × 3 | 15 |
| ポリエチレン管切断工 | φ25 | 口 | Aﾀｲﾌﾟ 1 × 4 + Bﾀｲﾌﾟ 1 × 2 | 6 |
| ビニル管切断工 | φ20 | 口 | 4 × 2 | 8 |
| ビニル管切断工 | φ25 | 口 | 2 × 2 | 4 |
| ポリエチレン管継手工 | φ20 | 口 | 36 | 36 |
| ポリエチレン管継手工 | φ25 | 口 | 12 | 12 |
| ねじ込み継手工 | φ20 | 口 | 3 | 3 |
| ねじ込み継手工 | φ25 | 口 | 2 | 2 |

資材単価一覧表

## 見積単価表

ボックスカルバート

| 品　　名 | 規　格 | 備　考 | 登録単価コード | 数 量 | 単位 | 採用単価 |
|---|---|---|---|---|---|---|
| ボックスカルバート 2500x1200 T-25 特配筋 | L-1000 | 4,590kg | F0001 | 1 | 本 | 462,000 |
| 〃 | LM- 614 箱 差筋D13x52本 | 2,820kg | F0002 | 1 | 本 | 673,700 |
| 〃 | LM- 785/1053 箱 フランジ | 4,220kg | F0003 | 1 | 本 | 529,500 |
| 〃 | LO-1053/ 785 箱 フランジ | 4,220kg | F0004 | 1 | 本 | 529,500 |
| 〃 | LMO-785/1053 箱 フランジ | 4,220kg | F0005 | 1 | 本 | 621,900 |
| PC鋼より線 | φ15.2mm | | F0006 | 1 | m | 800 |
| PC鋼より線 定着金具 | φ15.2mm用 | | F0007 | 1 | 組 | 3,500 |
| ソリ鋼材 | 100x75x10x400 | | F0008 | 1 | 本 | 8,000 |
| 〃 | 100x75x10x500 | | F0009 | 1 | 本 | 10,000 |
| 〃 | 100x75x10x700 | | F0010 | 1 | 本 | 13,000 |
| 枕木アングル | 50x50x6 | | F0011 | 1 | kg | 940 |
| 鉄筋 | D13 L500 | | F0012 | 1 | 本 | 120 |
| 軌道レール | 125x75x7 | | F0013 | 1 | kg | 1,110 |
| 〃 | 300x12 | | F0014 | 1 | kg | 1,420 |
| クローム鋼球 | 7/16インチ | | F0015 | 1 | kg | 3,640 |
| 丸鋼 | φ6 | | F0016 | 1 | kg | 2,140 |
| 〃 | φ25 | | F0017 | 1 | kg | 970 |
| 専用粘着剤 コスモオクトール | 2.5kg/缶 | | F0018 | 1 | 缶 | 19,200 |

床版

| 品　　名 | 規　格 | 備　考 | 登録単価コード | 数 量 | 単位 | 採用単価(平均値) |
|---|---|---|---|---|---|---|
| 簡易床版 | SS-225-1700 B=1000 T-25同等品 | 898kg | F0101 | 1 | 本 | 83,200 |
| 支承ゴム | t10x150x200 SBR | | F0102 | 1 | 本 | 1,080 |
| アンカー穴保護材 | t15x15x300 | | F0103 | 1 | 本 | 900 |
| アンカー筋 | φ25 L340 | | F0105 | 1 | 本 | 2,060 |

草処分費

| 品　　名 | 規　格 | 備　考 | 登録単価コード | 数 量 | 単位 | 採用単価 |
|---|---|---|---|---|---|---|
| 草処分費 | | | T9010 | 1 | m3 | 4,500 |

参考資料
・本工事は、次の材料費により工事費を算定しています。

| 名称 | 形状寸法 | 単位 | 設計単価 | 登録単価 |
|---|---|---|---|---|
| | | | | |
| 直管 | φ100A×4.0m SUS | 本 | 9,633 | F100001 |
| 直管 | φ100A×2.0m SUS | 本 | 4,816 | F100002 |
| 直管 | φ100A×1.0m SUS | 本 | 2,408 | F100003 |
| 直管 | φ100A×0.5m SUS | 本 | 2,408 | F100004 |
| フレキ管 | φ100A×1.0m SUS | 本 | 9,633 | F100005 |
| エルボ | φ100A×90° SUS | 個 | 4,816 | F100006 |
| 取出し短管 | φ100A×20A SUS | 個 | 4,816 | F100007 |
| 接続短管（フランジ） | φ100A SUS | 個 | 4,816 | F100008 |
| 接続短管（受け×受け） | φ100A SUS | 個 | 4,816 | F100009 |
| 接続短管（挿し×挿し） | φ100A SUS | 個 | 4,816 | F100010 |
| チーズ | φ100A×100A SUS | 個 | 4,816 | F100011 |
| チーズ | φ100A×80A SUS | 個 | 4,816 | F100012 |
| レデューサー | φ100A×80A SUS | 個 | 4,816 | F100014 |
| ボールバルブ | φ100A SUS | 個 | 9,633 | F100015 |
| 消火栓 | φ80A SUS | 個 | 6,358 | F100016 |
| 仮設管運搬費 | | 式 | 146,000 | F100017 |
| 仮設管φ100撤去費 | | 式 | 62,043 | F100018 |
| 不断水丁字管（VP用）施工費 | φ100×φ100 | 箇所 | 147,390 | F100019 |
| 不断水仕切弁（VP用）施工費 | φ100 | 箇所 | 238,906 | F100020 |
| 不断水丁字管（VP用）材料費 | φ100×φ100 | 個 | 96,526 | F100021 |
| 不断水仕切弁（VP用）材料費 | φ100 | 個 | 329,460 | F100022 |
| 仕切弁ボックス（1式） | | 個 | 71,636 | F100023 |
| サドル分水栓 | Φ100×20 | 個 | 13,200 | F100024 |
| 取出し短管 | φ100A×25A SUS | 個 | 4,816 | F100025 |
| MVメカ型キャップ | Φ100 | 個 | 29,423 | F100026 |
| フランジ接合材料 | Φ100 | 個 | 3,290 | F100027 |
| フランジ蓋 | Φ100 | 個 | 7,550 | F100028 |
| | | | | |
| 直管 | φ80A×4.0m SUS | 本 | 6,358 | F200001 |
| 直管 | φ80A×2.0m SUS | 本 | 3,179 | F200002 |
| 直管 | φ80A×1.0m SUS | 本 | 1,596 | F200003 |
| 直管 | φ80A×0.5m SUS | 本 | 1,596 | F200004 |
| フレキ管 | φ80A×1.0m SUS | 本 | 6,380 | F200005 |
| エルボ | φ80A×90° SUS | 個 | 3,190 | F200006 |
| 取出し短管 | φ80A×25A SUS | 個 | 3,190 | F200007 |
| 接続短管（フランジ） | φ80A SUS | 個 | 3,190 | F200008 |
| 接続短管（受け×受け） | φ80A SUS | 個 | 3,190 | F200009 |

参考資料

・本工事は、次の材料費により工事費を算定しています。

| 名称 | 形状寸法 | 単位 | 設計単価 | 登録単価 |
|---|---|---|---|---|
| 接続短管（メカサシ） | φ80A　SUS | 個 | 3,190 | F200010 |
| チーズ | φ80A×80A SUS | 個 | 3,190 | F200011 |
| マルチジョイント | φ80A SUS | 個 | 6,380 | F200012 |
| ボールバルブ | φ80A SUS | 個 | 6,380 | F200013 |
| 仮設管φ80撤去費 | | 式 | 12,853 | F200015 |
| 不断水丁字管（VP用）施工費 | φ75×φ75 | 箇所 | 138,720 | F200016 |
| 不断水仕切弁（VP用）施工費 | φ75 | 箇所 | 238,906 | F200017 |
| 不断水丁字管（VP用）材料費 | φ75×φ75 | 個 | 75,400 | F200018 |
| 不断水仕切弁（VP用）材料費 | φ75 | 個 | 260,100 | F200019 |
| MVメカ型キャップ | φ75 | 個 | 19,636 | F200020 |
| フランジ接合材料 | φ75 | 個 | 2,966 | F200021 |
| フランジ蓋 | φ75 | 個 | 5,896 | F200022 |
| | | | | |
| ポリエチレン2層管 | φ20 | m | 178 | F300001 |
| ポリエチレン2層管 | φ25 | m | 276 | F300002 |
| PE継手　分止水栓用 | φ20 | 個 | 2,850 | F300003 |
| PE継手　メネジソケット | φ20 | 個 | 5,000 | F300004 |
| PE継手 メネジソケット | φ25 | 個 | 7,103 | F300005 |
| PE継手　エルボ | φ20 | 個 | 2,240 | F300006 |
| PE継手　エルボ | φ25 | 個 | 3,180 | F300007 |
| 異種管継手 | （PE×VP）　φ20 | 個 | 2,286 | F300008 |
| 異種管継手 | （PE×VP）　φ25 | 個 | 3,016 | F300009 |
| | | | | |
| 菅明示テープ | W=50mm | m | 42 | F400001 |
| 管埋設シート | W=150mm | m | 188 | F400002 |
| ロケーティングワイヤー | | m | 432 | F400003 |
| PE挿し口付ソフトシール仕切弁 | φ100 | 個 | 133,300 | F400004 |