令和　8　年度

参　考　図　書

事　業　名：　団体営ため池等整備事業

工 事 場 所：　竹原市　下野町

工　事　名：　瀬戸池洪水調節機能強化工事

建設リサイクル法 12 条 13 条　有

【添付書類】
□総括情報表
□本工事費内訳表
□数量計算書
□参考図　等

総括情報表

変更回数 適用単価地区 単価適用日 諸経費体系	0 50 竹原市 00-08.07.01(0) 9　公共(011015～)	
	当世代	前世代
諸経費工種 工事費端数区分 週休補正区分 施工地域・工事場所区分 契約保証費区分 前払支出割合区分 軽油区分 復興補正区分 ＩＣＴ補正区分	15　その他土木工事（２） 01　千円未満切捨 00　補正なし 00　補正なし 01　金銭的保証(0.04%) 00　補正なし 00　一般軽油使用 00　補正なし 00　補正なし	

本工事費　内訳表

費目・工種・施工名称など		数　量	単　位	単　価	金　額	備　考
本工事費						
ため池		1	式			レベル１
堤体工		1	式			レベル２
掘削工		1	式			レベル３
	掘削 土砂 現場制約あり	50	m3			00 単第　0 -0001号表
	土のう設置 仕拵え～設置	9	m3			00 単第　0 -0002号表
	人力小運搬（土砂類、生コン、木材） 土砂、砕石等 　６０ｍ未満	40	m3			00 単第　0 -0003号表
	積込(ルーズ) 土砂 小規模(標準)	40	m3			00 単第　0 -0004号表
	土砂等運搬 小規模 土砂(岩塊・玉石混り土含む) DID区間無し　距離3.5km以下(2.5km超)	40	m3			00 単第　0 -0005号表

本工事費　内訳表

費目・工種・施工名称など	数量	単位	単価	金額	備考
処分費対象額調整（直接工事費計上分） 「処分費等」の取扱いによる					
残土処分費	40	m3			
侵食防止工	1	式			レベル３
法面整形 切土部　現場制約有り レキ質土,砂及び砂質土,粘性土	400	m2			00 単第　0 -0006号表
布製型枠工 最大厚み100mm 平均厚み65mm（景観配慮色、 重量140kg/m2以上	250	m2			00 単第　0 -0007号表
芝付工 全面張　人工芝（幅 100cm程度）	60	m2			00 単第　0 -0013号表
流入水路工	1	式			レベル２
作業土工	1	式			レベル３
掘削 土砂 上記以外(小規模) 標準	4	m3			00 単第　0 -0014号表

本工事費　内訳表

費目・工種・施工名称など	数量	単位	単価	金額	備考
床掘り 土砂 上記以外(小規模)	46	m3			00 単第　0 -0015号表
機械併用埋戻(小規模土工)	26	m3			00 単第　0 -0016号表
構造物とりこわし工(無筋構造物) 機械施工	4.8	m3			00 単第　0 -0019号表
人力荒仕上げ（整形工） 土砂	20	m2			00 単第　0 -0020号表
土砂等運搬 小規模 土砂(岩塊・玉石混り土含む) DID区間無し　距離3.5km以下(2.5km超)	21	m3			00 単第　0 -0005号表
殻運搬 舗装版破砕 DID区間無し 運搬距離7.0km以下(5.5km超)	4.8	m3			00 単第　0 -0021号表
処分費対象額調整（直接工事費計上分） 「処分費等」の取扱いによる					
残土処分費	21	m3			
産業廃棄物投棄料 コン殻（無筋）	11.3	t			

本工事費　　内訳表

費目・工種・施工名称など		数　量	単　位	単　価	金　額	備　考
流入水路工		1	式			レベル３
	ブロック積工 練積工：裏コンなし	8	m2			00 単第　0 -0022号表
	裏込砕石 RC-40	4	m3			00 単第　0 -0023号表
	ブロック基礎 Ａ２５０－Ｂ４３０	3.8	m			00 単第　0 -0024号表
	天端コンクリート 厚さ10cm	1.4	m			00 単第　0 -0028号表
	すり付け工（ブロック積工） 練積工：裏コンなし	8	m2			00 単第　0 -0031号表
	裏込砕石 RC-40	3	m3			00 単第　0 -0023号表
	１号小口止 厚さ30cm	1	箇所			00 単第　0 -0032号表
	２号小口止 厚さ30cm	1	箇所			00 単第　0 -0034号表

本工事費　　内訳表

費目・工種・施工名称など		数　量	単　位	単　価	金　額	備　考
	流入水路 W800-H1200	6.0	m			00 単第　0 -0035号表
	簡易床版 T-2 L=2.40m	1	枚			00 単第　0 -0037号表
	ふとんかご 設置 スロープ式 高さ50cm×幅120cm	2	m			00 単第　0 -0039号表
	止杭打込	2	本			00 単第　0 -0040号表
洪水吐スリット工		1	式			レベル２
構造物取壊し工		1	式			レベル３
	構造物とりこわし工(鉄筋構造物) 人力施工	2.7	m3			00 単第　0 -0041号表
	人力小運搬（土砂類、生コン、木材） 土砂、砕石等 　８０ｍ未満	2.7	m3			00 単第　0 -0042号表
	積込(ルーズ) 土砂 小規模(標準)	2.7	m3			00 単第　0 -0004号表

費目・工種・施工名称など	数量	単位	単価	金額	備考
殻運搬 舗装版破砕 DID区間無し 運搬距離7.0km以下(5.5km超)	2.7	m3			00 単第 0 -0021号表
処分費対象額調整（直接工事費計上分） 「処分費等」の取扱いによる					
産業廃棄物投棄料 コン殻（有筋）	6.8	t			
洪水吐スリット工	1	式			レベル３
洪水吐スリット W1100-H1500	1	箇所			00 単第 0 -0043号表
人力小運搬（土砂類、生コン、木材） 生コンクリート ８０ｍ未満	1.0	m3			00 単第 0 -0045号表
手摺先行型枠組・単管・単管傾斜足場 単管傾斜足場	18	掛m2			00 単第 0 -0046号表
仮設工	1	式			レベル２
仮設道路工	1	式			レベル３

費目・工種・施工名称など	数量	単位	単価	金額	備考
購入土（ほぐし）	500	m3			
土砂等運搬 小規模 土砂(岩塊・玉石混り土含む) DID区間無し 距離3.5km以下(2.5km超)	410	m3			00 単第 0 -0005号表
路体(築堤)盛土・埋戻 施工幅員2.5m以上4.0m未満	370	m3			00 単第 0 -0047号表
購入土（ほぐし）	40	m3			
土砂等運搬 小規模 土砂(岩塊・玉石混り土含む) DID区間無し 距離3.5km以下(2.5km超)	33	m3			00 単第 0 -0005号表
大型土のう製作・設置(BH設置)	40	袋			00 単第 0 -0048号表
砂利舗装工 敷均し幅2.5m以上 バックホウ敷均し 敷均し	405	m2			00 単第 0 -0050号表
掘削 土砂 上記以外(小規模) 標準	410	m3			00 単第 0 -0014号表
大型土のう撤去 設置作業半径_6m以下 設置面高さ_-3m≦H≦2m	40	袋			00 単第 0 -0052号表

本工事費　　内訳表

費目・工種・施工名称など	数　量	単　位	単　価	金　額	備　考
土砂等運搬 小規模 土砂(岩塊・玉石混り土含む) DID区間無し　距離3.5km以下(2.5km超)	450	m3			00 単第 0 -0005号表
処分費対象額調整（直接工事費計上分） 「処分費等」の取扱いによる					
残土処分費	450	m3			
仮締切・濁水対策工	1	式			レベル３
購入土（ほぐし）	13	m3			
ダンプトラック運搬（標準以外） ４ｔ積級ダンプ　運搬距離5.3ｋｍ 土砂　ＤＩＤ区間なし	11	m3			00 単第 0 -0054号表
大型土のう製作・設置(BH設置)	13	袋			00 単第 0 -0048号表
架樋工設置 高密度ポリエチレン管　シングル　400mm	21	m			00 単第 0 -0056号表
架樋工撤去 高密度ポリエチレン管　シングル　400mm	21	m			00 単第 0 -0057号表

本工事費　　内訳表

費目・工種・施工名称など	数　量	単　位	単　価	金　額	備　考
大型土のう撤去 設置作業半径_6m以下 設置面高さ_-3m≦H≦2m	13	袋			00 単第 0 -0052号表
土砂等運搬 小規模 土砂(岩塊・玉石混り土含む) DID区間無し　距離3.5km以下(2.5km超)	11	m3			00 単第 0 -0005号表
処分費対象額調整（直接工事費計上分） 「処分費等」の取扱いによる					
残土処分費	11	m3			
直接工事費					
技術管理費					
技術管理費	1	式			レベル２
技術管理費	1	式			レベル３
簡易動的コーン貫入試験 2m×3ヶ所	6	m			

本工事費　内訳表

費目・工種・施工名称など	数　量	単　位	単　価	金　額	備　考
共通仮設費率分額					
共通仮設費計					
純工事費					
現場管理費					
工事原価					
一般管理費率分					
契約保証費					
一般管理費計					
工事価格					

本工事費　内訳表

費目・工種・施工名称など	数　量	単　位	単　価	金　額	備　考
消費税等相当額					
工事費					

付帯工事　　内訳表

費目・工種・施工名称など	数　量	単　位	単　価	金　額	備　考
付帯工事					
河川工事	1	式			レベル１
土工	1	式			レベル２
掘削工	1	式			レベル３
土砂掘削	35	m3			レベル４
掘削 土砂 上記以外(小規模) 標準	35	m3			00 単第　0 -0058号表
土砂等運搬 小規模 土砂(岩塊・玉石混り土含む) DID区間無し　距離3.5km以下(2.5km超)	35	m3			00 単第　0 -0059号表
処分費対象額調整（直接工事費計上分） 「処分費等」の取扱いによる					
残土処分費	35	m3			

付帯工事　　内訳表

費目・工種・施工名称など	数　量	単　位	単　価	金　額	備　考
直接工事費					
共通仮設費率分額					
共通仮設費計					
純工事費					
現場管理費					
工事原価					
一般管理費率分					
契約保証費					
一般管理費計					

付帯工事　　内訳表

費目・工種・施工名称など	数　量	単　位	単　価	金　額	備　考
工事価格					
消費税等相当額					
工事費					
＊＊工事価格計＊＊					
＊＊消費税相当額計＊＊					
＊＊請負工事費計＊＊					

施工単価表

掘削　　SPK25040001　　単第　0 -0001号表

土砂 現場制約あり　　1　m3　当り

機械構成比:　0.00%　労務構成比:　100.00%　材料構成比:　0.00%　市場単価構成比:　0.00%　標準単価：　6,604.0000

代表機労材規格(積算地区)	構成比	単価(積算地区)	代表機労材規格(東京地区)	単価(東京地区)	備考
普通作業員	100.00%		普通作業員		RTPC00002 RTPT00002
積算単価			積算単価		EP001
A=1　土砂			B=3　現場制約あり		

施 工 単 価 表

単第 0 -0002号表

土のう設置
仕拵え～設置　　10　m3　当り

名 称 ・ 規 格 な ど	数 量	単 位	単 価	金 額	備 考
普通作業員	9.90	人			
土のう 幅48cm×長62cm,2号,ポリエチレン製	500.0	枚			
土 砂	10.00	m3			
諸雑費	1	式			
＊＊＊合計＊＊＊	10	m3			
＊＊単位当り＊＊	1	m3			
A=2　仕拵え～設置			B=1	【F】土砂(m3)	

施 工 単 価 表

単第 0 -0003号表

人力小運搬（土砂類、生コン、木材）
土砂、砕石等　　６０ｍ未満　　1　m3　当り

名 称 ・ 規 格 な ど	数 量	単 位	単 価	金 額	備 考
普通作業員	0.31	人			
諸雑費	1	式			
＊＊単位当り＊＊	1	m3			
A=1　土砂、砕石等			B=3	６０ｍ未満	

施工単価表

積込(ルーズ)　SPK25040007　単第　0 -0004号表

土砂　小規模(標準)　1　m3　当り

機械構成比:　26.01%　労務構成比:　62.89%　材料構成比:　11.10%　市場単価構成比:　0.00%　標準単価:　1,093.9000

代表機労材規格(積算地区)	構成比	単価(積算地区)	代表機労材規格(東京地区)	単価(東京地区)	備考
バックホウ(クローラ型) 標準型・排2 山積0.28/平積0.2m3	26.01%		バックホウ(クローラ型) 標準型・排2 山積0.28/平積0.2m3		MTPC00062 MTPT00062
運転手(特殊)	62.89%		運転手(特殊)		RTPC00006 RTPT00006
軽油 パトロール給油,2～4KL積載車給油	11.10%		軽油パトロール給油		TTPC00013 TTPT00013
積算単価			積算単価		EP001
A=1　土砂			B=4　小規模(標準)		

施工単価表

土砂等運搬　SPK25040002　単第　0 -0005号表

小規模　土砂(岩塊・玉石混り土含む)　DID区間無し　距離3.5km以下(2.5km超)　1　m3　当り

機械構成比:　26.52%　労務構成比:　61.90%　材料構成比:　11.58%　市場単価構成比:　0.00%　標準単価:　1,525.2000

代表機労材規格(積算地区)	構成比	単価(積算地区)	代表機労材規格(東京地区)	単価(東京地区)	備考
ダンプトラック[オンロード・ディーゼル] 4t積級 (タイヤ損耗費及び補修費(良好)を含む)	26.52%		ダンプトラック[オンロード・ディーゼル] 4t積級 (タイヤ損耗費及び補修費(良好)を含む)		MTPC00017T1 MTPT00017T1
運転手(一般)	61.90%		運転手(一般)		RTPC00007 RTPT00007
軽油 パトロール給油,2～4KL積載車給油	11.58%		軽油パトロール給油		TTPC00013 TTPT00013
積算単価			積算単価		EP001
A=2　小規模 C=1　土砂(岩塊・玉石混り土含む) F=16　距離3.5km以下(2.5km超)			B=5　バックホウ山積0.28m3(平積0.2m3) D=1　DID区間無し		

施工単価表

法面整形　　SPK25040025　　単第　0 -0006号表

切土部　現場制約有り　　レキ質土,砂及び砂質土,粘性土　　1　m2　当り

機械構成比:　0.00%　労務構成比:　100.00%　材料構成比:　0.00%　市場単価構成比:　0.00%　標準単価：　1,715.6000

代表機労材規格(積算地区)	構成比	単価(積算地区)	代表機労材規格(東京地区)	単価(東京地区)	備考
普通作業員	87.36%		普通作業員		RTPC00002 RTPT00002
土木一般世話役	12.64%		土木一般世話役		RTPC00009 RTPT00009
積算単価			積算単価		EP001
A=2　切土部 D=2　レキ質土,砂及び砂質土,粘性土			C=1　現場制約有り E=1　-(全ての費用)		

施 工 単 価 表

布製型枠工　　単第　0 -0007号表

最大厚み100mm 平均厚み65mm（景観配慮色、　重量140kg/m2以上　　100　m2　当り

名　称　・　規　格　な　ど	数　量	単　位	単　価	金　額	備　考
材料費	100	m2			単第　0-0008号表
労務費：敷設	100	m2			単第　0-0009号表
労務費：モルタル注入	100	m2			単第　0-0010号表
機械費	100	m2			単第　0-0011号表
配管工	1	式			単第　0-0012号表
雑品	1	式			
＊＊＊合計＊＊＊	100	m2			
＊＊単位当り＊＊	1	m2			

材料費

施 工 単 価 表

単第　0 -0008号表

100　m2　当り

名　称　・　規　格　な　ど	数　量	単　位	単　価	金　額	備　考
布製型枠 防災型布製型枠工 最大厚み100mm 平均厚み65mm（景観配慮色）	100	m2			
注入材 モルタル　1：3	7.8	m3			
防草シート 高密度織物 防草シート t=0.44mm	100	m2			
雑材料	2	%			
＊＊＊合計＊＊＊	100	m2			
＊＊単位当り＊＊	1	m2			

労務費：敷設

施 工 単 価 表

単第　0 -0009号表

100　m2　当り

名　称　・　規　格　な　ど	数　量	単　位	単　価	金　額	備　考
布製型枠世話役	0.20	人			
普通作業員	1.39	人			
＊＊＊合計＊＊＊	100	m2			
＊＊単位当り＊＊	1	m2			

労務費：モルタル注入

施 工 単 価 表

単第 0 -0010号表

100 m2 当り

名 称 ・ 規 格 な ど	数 量	単 位	単 価	金 額	備 考
布製型枠世話役	0.28	人			
特殊作業員	0.56	人			
普通作業員	1.12	人			
＊＊＊合計＊＊＊	100	m2			
＊＊単位当り＊＊	1	m2			

機械費

施 工 単 価 表

単第 0 -0011号表

100 m2 当り

名 称 ・ 規 格 な ど	数 量	単 位	単 価	金 額	備 考
コンクリートポンプ車運転 55～60m3/h（スクイーズ式）	2.23	時間			
小型揚水ポンプ運転 口径１インチ程度（エンジン式）	2.23	時間			
＊＊＊合計＊＊＊	100	m2			
＊＊単位当り＊＊	1	m2			

配管工

施 工 単 価 表

単第 0 -0012号表

1 式 当り

名 称 ・ 規 格 な ど	数 量	単 位	単 価	金 額	備 考
ポンプ配管工 L=30m	1	式			
＊＊単位当り＊＊	1	式			

芝付工

全面張 人工芝（幅 100cm程度）

施 工 単 価 表

単第 0 -0013号表

10 m2 当り

名 称 ・ 規 格 な ど	数 量	単 位	単 価	金 額	備 考
土木一般世話役	0.06	人			
普通作業員	0.17	人			
張芝 幅50cm～100cm,ネット付	10.8	m2			
諸雑費	1	式			
＊＊＊合計＊＊＊	10	m2			
＊＊単位当り＊＊	1	m2			
A=2 全面張 人工芝（幅 100cm程度）					

施工単価表

掘削　　SPK25040001　　単第　0 -0014号表

土砂 上記以外(小規模)　　標準　　1　　m3　　当り

機械構成比:　26.01%　　労務構成比:　62.89%　　材料構成比:　11.10%　　市場単価構成比:　0.00%　　標準単価 :　1,241.0000

代表機労材規格(積算地区)	構成比	単価(積算地区)	代表機労材規格(東京地区)	単価(東京地区)	備考
バックホウ(クローラ型) 標準型・排2 山積0.28/平積0.2m3	26.01%		バックホウ(クローラ型) 標準型・排2 山積0.28/平積0.2m3		MTPC00062 MTPT00062
運転手(特殊)	62.89%		運転手(特殊)		RTPC00006 RTPT00006
軽油 パトロール給油,2～4KL積載車給油	11.10%		軽油パトロール給油		TTPC00013 TTPT00013
積算単価			積算単価		EP001
A=1　土砂 E=7　標準			B=5　上記以外(小規模)		

施工単価表

床掘り　　SPK25040015　　単第　0 -0015号表

土砂 上記以外(小規模)　　1　　m3　　当り

機械構成比:　18.73%　　労務構成比:　74.16%　　材料構成比:　7.11%　　市場単価構成比:　0.00%　　標準単価 :　2,247.4000

代表機労材規格(積算地区)	構成比	単価(積算地区)	代表機労材規格(東京地区)	単価(東京地区)	備考
バックホウ(クローラ型) 後方超小旋回型・排2 山積0.28/平積0.2m3	18.73%		バックホウ(クローラ型) 後方超小旋回型・排2 山積0.28/平積0.2m3		MTPC00083 MTPT00083
運転手(特殊)	40.26%		運転手(特殊)		RTPC00006 RTPT00006
普通作業員	33.90%		普通作業員		RTPC00002 RTPT00002
軽油 パトロール給油,2～4KL積載車給油	7.11%		軽油パトロール給油		TTPC00013 TTPT00013
積算単価			積算単価		EP001
A=1　土砂 E=1　-(全ての費用)			B=5　上記以外(小規模)		

機械併用埋戻(小規模土工)

施 工 単 価 表

単第 0 -0016号表

1 m3 当り

名 称 ・ 規 格 な ど	数 量	単 位	単 価	金 額	備 考
機械投入(バックホウ) 土砂 小規模(標準)	1.1	m3			単第 0-0017号表 1*1.1111
埋戻(人力) 砂・砂質土	1.0	m3			単第 0-0018号表
諸雑費	1	式			
＊＊単位当り＊＊	1	m3			
A=5 C=2			B=2 D=0.9 土量換算係数		

施工単価表

機械投入(バックホウ) SPK25040007 単第 0 -0017号表

土砂 小規模(標準) 1 m3 当り

機械構成比: 26.01% 労務構成比: 62.89% 材料構成比: 11.10% 市場単価構成比: 0.00% 標準単価 : 1,093.9000

代表機労材規格(積算地区)	構成比	単価(積算地区)	代表機労材規格(東京地区)	単価(東京地区)	備考
バックホウ(クローラ型) 標準型・排2 山積0.28/平積0.2m3	26.01%		バックホウ(クローラ型) 標準型・排2 山積0.28/平積0.2m3		MTPC00062 MTPT00062
運転手(特殊)	62.89%		運転手(特殊)		RTPC00006 RTPT00006
軽油 パトロール給油,2～4KL積載車給油	11.10%		軽油パトロール給油		TTPC00013 TTPT00013
積算単価			積算単価		EP001
A=1 土砂			B=4 小規模(標準)		

施 工 単 価 表

埋戻(人力)　　単第　0 -0018号表

砂・砂質土　　10　m3　当り

名 称 ・ 規 格 な ど	数 量	単 位	単 価	金 額	備 考
特殊作業員	0.20	人			
普通作業員	0.68	人			
諸雑費	10.00	%			
＊＊＊合計＊＊＊	10	m3			
＊＊単位当り＊＊	1	m3			
A=1 砂・砂質土 C=5 振動コンパクタ（Ｉ）			B=2 埋戻：人力まき出し		

施 工 単 価 表

構造物とりこわし工(無筋構造物)　　単第　0 -0019号表

機械施工　　1　m3　当り

名 称 ・ 規 格 な ど	数 量	単 位	単 価	金 額	備 考
昼間_無筋構造物【手間のみ】 機械施工 時間的制約なし	1.000	m3			
諸雑費	1	式			
＊＊単位当り＊＊	1	m3			
A=1 昼間施工 C=1 －			B=1 機械施工 D=1 時間的制約なし		

施 工 単 価 表

人力荒仕上げ（整形工）　　単第　0 -0020号表

土砂　　10　m2　当り

名　称　・　規　格　な　ど	数　量	単　位	単　価	金　額	備　考
普通作業員	0.12	人			
諸雑費	1	式			
＊＊＊合計＊＊＊	10	m2			
＊＊単位当り＊＊	1	m2			
A=1　土砂					

施工単価表

殻運搬　　SPK25040155　　単第　0 -0021号表

舗装版破砕　　DID区間無し　運搬距離7.0km以下(5.5km超)　　1　m3　当り

機械構成比:　20.25%　労務構成比:　71.03%　材料構成比:　8.72%　市場単価構成比:　0.00%　標準単価：　5,615.3000

代表機労材規格(積算地区)	構成比	単価(積算地区)	代表機労材規格(東京地区)	単価(東京地区)	備考
ダンプトラック[オンロード・ディーゼル] 2t積級 (タイヤ損耗費及び補修費(良好)を含む)	20.25%		ダンプトラック[オンロード・ディーゼル] 2t積級 (タイヤ損耗費及び補修費(良好)を含む)		MTPC00016T1 MTPT00016T1
運転手(一般)	71.03%		運転手(一般)		RTPC00007 RTPT00007
軽油 パトロール給油,2～4KL積載車給油	8.72%		軽油パトロール給油		TTPC00013 TTPT00013
積算単価			積算単価		EP001
A=3　舗装版破砕 C=1　DID区間無し E=1　-(全ての費用)			B=4　機械積込(小規模土工) D=31　運搬距離7.0km以下(5.5km超)		

施 工 単 価 表

ブロック積工　　単第　0 -0022号表

練積工：裏コンなし　　10　m2　当り

名 称 ・ 規 格 な ど	数 量	単 位	単 価	金 額	備 考
昼間_ブロック積工【手間のみ】 時間的制約なし	10	m2			
補正係数					
胴込・裏込コンクリート 呼び強度18,スランプ8,粗骨材40 W/C(60%),種別(高炉)	2.13	m3			
コンクリート積みブロック-滑面-<JISA5371> 280×420×350,参考質量41.2kg以上 8.5個/m2	10	m2			
＊＊＊合計＊＊＊	10	m2			
＊＊単位当り＊＊	1	m2			
A=1　練積工：裏コンなし D=1　夜間作業なし F=2　小型車割増あり			C=1　時間的制約なし E=1　遮水・止水シートなし G=1　距離割増なし		

施工単価表

裏込砕石　　SPK25040035　　単第　0 -0023号表

RC-40　　1　m3　当り

機械構成比:　4.22%　労務構成比:　69.23%　材料構成比:　26.55%　市場単価構成比:　0.00%　標準単価：　6,546.5000

代表機労材規格(積算地区)	構成比	単価(積算地区)	代表機労材規格(東京地区)	単価(東京地区)	備考
<賃>バックホウ(クローラ型) 山積0.8m3(平積0.6) 排1～3,2011,2014	4.20%		バックホウ クローラ型 山積0.8m3(平積0.6m3)		KTPC00018 KTPT00018
その他(機械)			その他(機械)		EK009
普通作業員	33.72%		普通作業員		RTPC00002 RTPT00002
特殊作業員	14.78%		特殊作業員		RTPC00001 RTPT00001
運転手(特殊)	11.61%		運転手(特殊)		RTPC00006 RTPT00006
土木一般世話役	8.71%		土木一般世話役		RTPC00009 RTPT00009
その他(労務)			その他(労務)		ER009
再生クラッシャラン 40～0mm	21.99%		再生クラッシャーラン RC-40		TTPC00008 TTPT00008
軽油 パトロール給油,2～4KL積載車給油	4.54%		軽油パトロール給油		TTPC00013 TTPT00013

施工単価表

裏込砕石　　SPK25040035　　単第　0 -0023号表

RC-40　　1　m3　当り

機械構成比:　4.22%　労務構成比:　69.23%　材料構成比:　26.55%　市場単価構成比:　0.00%　標準単価:　6,546.5000

代表機労材規格(積算地区)	構成比	単価(積算地区)	代表機労材規格(東京地区)	単価(東京地区)	備考
その他(材料)			その他(材料)		EZ009
積算単価			積算単価		EP001
A=1　RC-40			C=1　-(全ての費用)		

施 工 単 価 表

ブロック基礎　　単第　0 -0024号表

Ａ２５０－Ｂ４３０　　10　m　当り

名　称　・　規　格　な　ど	数　量	単　位	単　価	金　額	備　考
コンクリート 小型構造物 18-8-40BB バックホウ(クレーン機能付)打設	0.83	m3			単第　0-0025号表
型枠 一般型枠 小型構造物	3.50	m2			単第　0-0026号表
基礎砕石 砕石の厚さ7.5cmを超え12.5cm以下 RC-40	6.30	m2			単第　0-0027号表
諸雑費	1	式			
＊＊＊合計＊＊＊	10	m			
＊＊単位当り＊＊	1	m			

施工単価表

コンクリート　SPK25040157　単第　0 -0025号表

小型構造物 18-8-40BB　バックホウ(クレーン機能付)打設　1　m3　当り

機械構成比:　3.42%　労務構成比:　37.14%　材料構成比:　59.44%　市場単価構成比:　0.00%　標準単価：　37,478.0000

代表機労材規格(積算地区)	構成比	単価(積算地区)	代表機労材規格(東京地区)	単価(東京地区)	備考
<賃>バックホウ(クローラ型クレーン機能付) 山積0.8m3(平積0.6)吊能力2.9t 排1～3,2011,2014	3.23%		バックホウ [クローラ型クレーン付] 排ガス型(第2次)山積0.8m3吊2.9t		KTPC00006 KTPT00006
その他(機械)			その他(機械)		EK009
普通作業員	10.97%		普通作業員		RTPC00002 RTPT00002
特殊作業員	9.81%		特殊作業員		RTPC00001 RTPT00001
土木一般世話役	7.69%		土木一般世話役		RTPC00009 RTPT00009
運転手(特殊)	6.24%		運転手(特殊)		RTPC00006 RTPT00006
その他(労務)			その他(労務)		ER009
レディーミクストコンクリート指定品 呼び強度18,スランプ8,粗骨材40 W/C(60%),種別(高炉)	57.74%		生コンクリート 高炉 24-12-25(20) W/C 55%		TTPCD0010 TTPT00343
軽油 パトロール給油,2～4KL積載車給油	1.61%		軽油パトロール給油		TTPC00013 TTPT00013

施工単価表

コンクリート　SPK25040157　単第　0 -0025号表

小型構造物 18-8-40BB　バックホウ(クレーン機能付)打設　1　m3　当り

機械構成比:　3.42%　労務構成比:　37.14%　材料構成比:　59.44%　市場単価構成比:　0.00%　標準単価：　37,478.0000

代表機労材規格(積算地区)	構成比	単価(積算地区)	代表機労材規格(東京地区)	単価(東京地区)	備考
その他(材料)			その他(材料)		EZ009
積算単価			積算単価		E9999
A=2　小型構造物 C=2　18-8-40BB J=2　小型車割増有			B=2　バックホウ(クレーン機能付)打設 F=2　一般養生 K=1　-(全ての費用)		

施工単価表

型枠　SPK25040159　単第　0 -0026号表

一般型枠　小型構造物　1　m2　当り

機械構成比:　0.00%　労務構成比:　100.00%　材料構成比:　0.00%　市場単価構成比:　0.00%　標準単価:　9,147.6000

代表機労材規格(積算地区)	構成比	単価(積算地区)	代表機労材規格(東京地区)	単価(東京地区)	備考
型わく工	44.28%		型わく工		RTPC00010 RTPT00010
普通作業員	30.82%		普通作業員		RTPC00002 RTPT00002
土木一般世話役	11.86%		土木一般世話役		RTPC00009 RTPT00009
その他(労務)			その他(労務)		ER009
積算単価			積算単価		EP001
A=1　一般型枠 C=1　-(全ての費用)			B=2　小型構造物		

施工単価表

基礎砕石　SPK25040034　単第　0 -0027号表

砕石の厚さ7.5cmを超え12.5cm以下　RC-40　1　m2　当り

機械構成比:　5.33%　労務構成比:　78.32%　材料構成比:　16.35%　市場単価構成比:　0.00%　標準単価:　1,263.6000

代表機労材規格(積算地区)	構成比	単価(積算地区)	代表機労材規格(東京地区)	単価(東京地区)	備考
<賃>バックホウ(クローラ型) 山積0.8m3(平積0.6) 排1～3,2011,2014	5.30%		バックホウ クローラ型 山積0.8m3(平積0.6m3)		KTPC00018 KTPT00018
その他(機械)			その他(機械)		EK009
普通作業員	37.64%		普通作業員		RTPC00002 RTPT00002
特殊作業員	15.90%		特殊作業員		RTPC00001 RTPT00001
運転手(特殊)	14.75%		運転手(特殊)		RTPC00006 RTPT00006
土木一般世話役	9.49%		土木一般世話役		RTPC00009 RTPT00009
その他(労務)			その他(労務)		ER009
再生クラッシャラン 40～0mm	11.39%		再生クラッシャーラン RC-40		TTPC00008 TTPT00008
軽油 パトロール給油,2～4KL積載車給油	4.93%		軽油パトロール給油		TTPC00013 TTPT00013

施工単価表

基礎砕石　　SPK25040034　　単第　0 -0027号表

砕石の厚さ7.5cmを超え12.5cm以下　　RC-40　　1　　m2　　当り

機械構成比:　5.33%　　労務構成比:　78.32%　　材料構成比:　16.35%　　市場単価構成比:　0.00%　　標準単価 :　1,263.6000

代表機労材規格(積算地区)	構成比	単価(積算地区)	代表機労材規格(東京地区)	単価(東京地区)	備考
その他(材料)			その他(材料)		EZ009
積算単価			積算単価		EP001
A=2　砕石の厚さ7.5cmを超え12.5cm以下 D=1　-(全ての費用)			B=1　RC-40		

施 工 単 価 表

天端コンクリート　　単第　0 -0028号表

厚さ10cm　　10　　m　　当り

名 称 ・ 規 格 な ど	数 量	単 位	単 価	金 額	備 考
コンクリート 無筋・鉄筋構造物 18-8-40BB バックホウ(クレーン機能付)打設	0.71	m3			単第　0-0029号表
型枠 一般型枠 鉄筋・無筋構造物	2.12	m2			単第　0-0030号表
諸雑費	1	式			
＊＊＊合計＊＊＊	10	m			
＊＊単位当り＊＊	1	m			

施工単価表

コンクリート　SPK25040157　単第　0 -0029号表

無筋・鉄筋構造物 18-8-40BB　バックホウ(クレーン機能付)打設　1　m3　当り

機械構成比:　3.50%　労務構成比:　34.96%　材料構成比:　61.54%　市場単価構成比:　0.00%　標準単価：　36,531.0000

代表機労材規格(積算地区)	構成比	単価(積算地区)	代表機労材規格(東京地区)	単価(東京地区)	備考
<賃>バックホウ(クローラ型クレーン機能付) 山積0.8m3(平積0.6)吊能力2.9t 排1～3,2011,2014	3.31%		バックホウ [クローラ型クレーン付] 排ガス型(第2次)山積0.8m3吊2.9t		KTPC00006 KTPT00006
その他(機械)			その他(機械)		EK009
特殊作業員	10.07%		特殊作業員		RTPC00001 RTPT00001
普通作業員	9.38%		普通作業員		RTPC00002 RTPT00002
土木一般世話役	7.04%		土木一般世話役		RTPC00009 RTPT00009
運転手(特殊)	6.40%		運転手(特殊)		RTPC00006 RTPT00006
その他(労務)			その他(労務)		ER009
レディーミクストコンクリート指定品 呼び強度18,スランプ8,粗骨材40 W/C(60%),種別(高炉)	59.80%		生コンクリート 高炉 24-12-25(20) W/C 55%		TTPCD0010 TTPT00343
軽油 パトロール給油,2～4KL積載車給油	1.65%		軽油パトロール給油		TTPC00013 TTPT00013

施工単価表

コンクリート　SPK25040157　単第　0 -0029号表

無筋・鉄筋構造物 18-8-40BB　バックホウ(クレーン機能付)打設　1　m3　当り

機械構成比:　3.50%　労務構成比:　34.96%　材料構成比:　61.54%　市場単価構成比:　0.00%　標準単価：　36,531.0000

代表機労材規格(積算地区)	構成比	単価(積算地区)	代表機労材規格(東京地区)	単価(東京地区)	備考
その他(材料)			その他(材料)		EZ009
積算単価			積算単価		E9999
A=1　無筋・鉄筋構造物 C=2　18-8-40BB J=2　小型車割増有			B=2　バックホウ(クレーン機能付)打設 F=2　一般養生 K=1　-(全ての費用)		

施工単価表

型枠　　SPK25040159　　単第　0 -0030号表

一般型枠　　鉄筋・無筋構造物　　1　m2　当り

機械構成比:　0.00%　労務構成比:　100.00%　材料構成比:　0.00%　市場単価構成比:　0.00%　標準単価:　10,100.0000

代表機労材規格(積算地区)	構成比	単価(積算地区)	代表機労材規格(東京地区)	単価(東京地区)	備考
型わく工	46.66%		型わく工		RTPC00010 RTPT00010
普通作業員	25.14%		普通作業員		RTPC00002 RTPT00002
土木一般世話役	9.51%		土木一般世話役		RTPC00009 RTPT00009
その他(労務)			その他(労務)		ER009
積算単価			積算単価		EP001
A=1　一般型枠 C=1　-(全ての費用)			B=1　鉄筋・無筋構造物		

施 工 単 価 表

すり付け工 (ブロック積工)　　単第　0 -0031号表

練積工:裏コンなし　　10　m2　当り

名 称 ・ 規 格 な ど	数 量	単 位	単 価	金 額	備 考
昼間_ブロック積工【手間のみ】 時間的制約なし	10	m2			
補正係数					
胴込・裏込コンクリート 呼び強度18,スランプ8,粗骨材40 W/C(60%),種別(高炉)	2.13	m3			
コンクリート積みブロック-滑面-<JISA5371> 280×420×350,参考質量41.2kg以上 8.5個/m2	10	m2			
＊＊＊合計＊＊＊	10	m2			
＊＊単位当り＊＊	1	m2			
A=1　練積工:裏コンなし D=1　夜間作業なし F=2　小型車割増あり			C=1　時間的制約なし E=1　遮水・止水シートなし G=1　距離割増なし		

施 工 単 価 表

1号小口止　　単第　0 -0032号表

厚さ30cm　　1　　箇所　　当り

名 称 ・ 規 格 な ど	数 量	単 位	単 価	金 額	備 考
コンクリート 小型構造物 18-8-40BB バックホウ(クレーン機能付)打設	0.75	m3			単第　0-0025号表
型枠 一般型枠 小型構造物	4.99	m2			単第　0-0026号表
型枠 化粧型枠 小型構造物	0.96	m2			単第　0-0033号表
人力荒仕上げ（整形工） 土砂	0.93	m2			単第　0-0020号表
諸雑費	1	式			
＊＊単位当り＊＊	1	箇所			

施工単価表

型枠　　SPK25040159　　単第　0 -0033号表

化粧型枠　　小型構造物　　1　　m2　　当り

機械構成比:　0.00%　　労務構成比:　100.00%　　材料構成比:　0.00%　　市場単価構成比:　0.00%　　標準単価：　12,441.0000

代表機労材規格(積算地区)	構成比	単価(積算地区)	代表機労材規格(東京地区)	単価(東京地区)	備考
型わく工	32.56%		型わく工		RTPC00010 RTPT00010
普通作業員	22.66%		普通作業員		RTPC00002 RTPT00002
土木一般世話役	8.72%		土木一般世話役		RTPC00009 RTPT00009
その他(労務)			その他(労務)		ER009
積算単価			積算単価		EP001
A=2　化粧型枠 C=1　-(全ての費用)			B=2　小型構造物		

施 工 単 価 表

単第 0 -0034号表

２号小口止
厚さ30cm

1 箇所 当り

名 称 ・ 規 格 な ど	数 量	単 位	単 価	金 額	備 考
コンクリート 小型構造物 18-8-40BB バックホウ(クレーン機能付)打設	0.74	m3			単第 0-0025号表
型枠 一般型枠 小型構造物	4.95	m2			単第 0-0026号表
型枠 化粧型枠 小型構造物	0.95	m2			単第 0-0033号表
人力荒仕上げ (整形工) 土砂	0.92	m2			単第 0-0020号表
諸雑費	1	式			
＊＊単位当り＊＊	1	箇所			

施 工 単 価 表

単第 0 -0035号表

流入水路
W800-H1200

10 m 当り

名 称 ・ 規 格 な ど	数 量	単 位	単 価	金 額	備 考
コンクリート 小型構造物 18-8-40BB バックホウ(クレーン機能付)打設	11.04	m3			単第 0-0025号表
型枠 一般型枠 小型構造物	56.56	m2			単第 0-0026号表
基礎砕石 砕石の厚さ17.5cmを超え20.0cm以下 RC-40	18.80	m2			単第 0-0036号表
諸雑費	1	式			
＊＊＊合計＊＊＊	10	m			
＊＊単位当り＊＊	1	m			

施工単価表

基礎砕石　SPK25040034　単第　0 -0036号表

砕石の厚さ17.5cmを超え20.0cm以下　RC-40　1　m2　当り

機械構成比:　4.78%　労務構成比:　70.31%　材料構成比:　24.91%　市場単価構成比:　0.00%　標準単価:　1,407.6000

代表機労材規格(積算地区)	構成比	単価(積算地区)	代表機労材規格(東京地区)	単価(東京地区)	備考
<賃>バックホウ(クローラ型) 山積0.8m3(平積0.6) 排1～3,2011,2014	4.75%		バックホウ クローラ型 山積0.8m3(平積0.6m3)		KTPC00018 KTPT00018
その他(機械)			その他(機械)		EK009
普通作業員	33.80%		普通作業員		RTPC00002 RTPT00002
特殊作業員	14.27%		特殊作業員		RTPC00001 RTPT00001
運転手(特殊)	13.24%		運転手(特殊)		RTPC00006 RTPT00006
土木一般世話役	8.52%		土木一般世話役		RTPC00009 RTPT00009
その他(労務)			その他(労務)		ER009
再生クラッシャラン 40～0mm	20.46%		再生クラッシャーラン RC-40		TTPC00008 TTPT00008
軽油 パトロール給油,2～4KL積載車給油	4.42%		軽油パトロール給油		TTPC00013 TTPT00013

施工単価表

基礎砕石　SPK25040034　単第　0 -0036号表

砕石の厚さ17.5cmを超え20.0cm以下　RC-40　1　m2　当り

機械構成比:　4.78%　労務構成比:　70.31%　材料構成比:　24.91%　市場単価構成比:　0.00%　標準単価:　1,407.6000

代表機労材規格(積算地区)	構成比	単価(積算地区)	代表機労材規格(東京地区)	単価(東京地区)	備考
その他(材料)			その他(材料)		EZ009
積算単価			積算単価		EP001
A=4　砕石の厚さ17.5cmを超え20.0cm以下 D=1　-(全ての費用)			B=1　RC-40		

施 工 単 価 表

簡易床版　　単第　0 -0037号表

T-2 L=2.40m　　1　枚　当り

名 称 ・ 規 格 な ど	数 量	単 位	単 価	金 額	備 考
簡易床版 T-2 L=2.40m	1	枚			
コンクリート分水槽据付 据付 基礎砕石無し 製品質量400kgを超え600kg以下	1	基			単第　0-0038号表
諸雑費	1	式			
＊＊単位当り＊＊	1	枚			

施工単価表

コンクリート分水槽据付　　SPKN2504065　　単第　0 -0038号表

据付 基礎砕石無し　　製品質量400kgを超え600kg以下　　1　基　当り

機械構成比:　10.01%　労務構成比:　87.27%　材料構成比:　2.72%　市場単価構成比:　0.00%　標準単価 :　6,442.1000

代表機労材規格(積算地区)	構成比	単価(積算地区)	代表機労材規格(東京地区)	単価(東京地区)	備考
<賃>バックホウ(クローラ型クレーン機能付) 山積0.28m3(平積0.2)吊能力1.7t 排出ガス対策型(第1,2,3次基準値)低騒音	9.45%		バックホウ クローラ型 クレーン機能付1.7t 山積0.28m3(平積0.2m3)		KTPC00019 KTPT00019
その他(機械)			その他(機械)		EK009
運転手(特殊)	35.93%		運転手(特殊)		RTPC00006 RTPT00006
普通作業員	27.59%		普通作業員		RTPC00002 RTPT00002
土木一般世話役	14.43%		土木一般世話役		RTPC00009 RTPT00009
特殊作業員	4.39%		特殊作業員		RTPC00001 RTPT00001
その他(労務)			その他(労務)		ER009
軽油 パトロール給油,2～4KL積載車給油	2.57%		軽油パトロール給油		TTPC00013 TTPT00013
その他(材料)			その他(材料)		EZ009

施工単価表

コンクリート分水槽据付　SPKN2504065　単第　0 -0038号表

据付 基礎砕石無し　製品質量400kgを超え600kg以下　1　基　当り

機械構成比: 10.01%　労務構成比: 87.27%　材料構成比: 2.72%　市場単価構成比: 0.00%　標準単価 : 6,442.1000

代表機労材規格(積算地区)	構成比	単価(積算地区)	代表機労材規格(東京地区)	単価(東京地区)	備考
積算単価			積算単価		EP001
A=1 据付 C=2 基礎砕石無し			B=4 製品質量400kgを超え600kg以下		

施工単価表

ふとんかご　SPK25040131　単第　0 -0039号表

設置　スロープ式 高さ50cm×幅120cm　1　m　当り

機械構成比: 5.01%　労務構成比: 31.52%　材料構成比: 63.47%　市場単価構成比: 0.00%　標準単価 : 15,802.0000

代表機労材規格(積算地区)	構成比	単価(積算地区)	代表機労材規格(東京地区)	単価(東京地区)	備考
バックホウ(クローラ型) 標準型・排3 山積0.8/平積0.6m3	5.01%		バックホウ(クローラ型) 標準型・排3 山積0.8/平積0.6m3		MTPC00152 MTPT00152
普通作業員	16.07%		普通作業員		RTPC00002 RTPT00002
土木一般世話役	5.29%		土木一般世話役		RTPC00009 RTPT00009
特殊作業員	5.19%		特殊作業員		RTPC00001 RTPT00001
運転手(特殊)	4.97%		運転手(特殊)		RTPC00006 RTPT00006
角形じゃかごパネルタイプ GS-3,線径4.0(#8) 網目13cm,高さ50cm,幅120cm	30.67%		ふとんかご角形パネルタイプ GS-3線径4.0mm(#8)網目13cm,50cm×120cm		TTPC00036 TTPT00036
割ぐり石 200～150mm	24.70%		詰石割栗石 150-200mm		TTPC00007 TTPT00007
軽油 パトロール給油,2～4KL積載車給油	2.09%		軽油パトロール給油		TTPC00013 TTPT00013
その他(材料)			その他(材料)		EZ009

施工単価表

ふとんかご　SPK25040131　単第　0 -0039号表

設置　スロープ式 高さ50cm×幅120cm　1　m　当り

機械構成比:　5.01%　労務構成比:　31.52%　材料構成比:　63.47%　市場単価構成比:　0.00%　標準単価:　15,802.0000

代表機労材規格(積算地区)	構成比	単価(積算地区)	代表機労材規格(東京地区)	単価(東京地区)	備考
積算単価			積算単価		EP001
A=1　設置 C=2　高さ50cm×幅120cm			B=1　スロープ式		

施工単価表

止杭打込　SPK25040132　単第　0 -0040号表

1　本　当り

機械構成比:　0.00%　労務構成比:　72.78%　材料構成比:　27.22%　市場単価構成比:　0.00%　標準単価:　2,094.0000

代表機労材規格(積算地区)	構成比	単価(積算地区)	代表機労材規格(東京地区)	単価(東京地区)	備考
普通作業員	72.78%		普通作業員		RTPC00002 RTPT00002
<杭丸太>松・カラ松 長さ1.5m×末口9cm,皮付 1・2等込	27.22%		松丸太 末口9cm,長さ1.5m 皮付		TTPC00064 TTPT00064
積算単価			積算単価		EP001

構造物とりこわし工(鉄筋構造物)

施 工 単 価 表

単第 0 -0041号表

人力施工　　1　m3　当り

名 称 ・ 規 格 な ど	数 量	単 位	単 価	金 額	備 考
昼間_鉄筋構造物【手間のみ】 人力施工 時間的制約なし	1.000	m3			
諸雑費	1	式			
＊＊単位当り＊＊	1	m3			
A=1　昼間施工 D=1　時間的制約なし			B=2　人力施工		

人力小運搬（土砂類、生コン、木材）

施 工 単 価 表

単第 0 -0042号表

土砂、砕石等　８０ｍ未満　　1　m3　当り

名 称 ・ 規 格 な ど	数 量	単 位	単 価	金 額	備 考
普通作業員	0.36	人			
諸雑費	1	式			
＊＊単位当り＊＊	1	m3			
A=1　土砂、砕石等			B=4　８０ｍ未満		

施 工 単 価 表

洪水吐スリット　　単第　0 -0043号表

W1100-H1500　　1　　箇所　　当り

名 称 ・ 規 格 な ど	数 量	単 位	単 価	金 額	備 考
コンクリート 小型構造物 18-8-40BB 人力打設	0.97	m3			単第　0-0044号表
型枠 一般型枠 小型構造物	5.30	m2			単第　0-0026号表
あと施工アンカー工事 接着系アンカー D13（材工共）横向打	36	本			
あと施工アンカー工事 接着系アンカー D13（材工共）下向打	30	本			
<矢板>松 6.0cm	0.12	m3			
諸雑費	1	式			
＊＊単位当り＊＊	1	箇所			

施工単価表

コンクリート　　SPK25040157　　単第　0 -0044号表

小型構造物 18-8-40BB　　人力打設　　1　　m3　　当り

機械構成比:　0.00%　　労務構成比:　41.15%　　材料構成比:　58.85%　　市場単価構成比:　0.00%　　標準単価：　36,756.0000

代表機労材規格(積算地区)	構成比	単価(積算地区)	代表機労材規格(東京地区)	単価(東京地区)	備考
普通作業員	22.25%		普通作業員		RTPC00002 RTPT00002
土木一般世話役	9.19%		土木一般世話役		RTPC00009 RTPT00009
特殊作業員	7.69%		特殊作業員		RTPC00001 RTPT00001
その他(労務)			その他(労務)		ER009
レディーミクストコンクリート指定品 呼び強度18,スランプ8,粗骨材40 W/C(60%),種別(高炉)	58.85%		生コンクリート 高炉 24-12-25(20) W/C 55%		TTPCD0010 TTPT00343
積算単価			積算単価		E9999
A=2　小型構造物 C=2　18-8-40BB H=2　現場内小運搬無し K=1　-(全ての費用)			B=3　人力打設 F=2　一般養生 J=2　小型車割増有		

施 工 単 価 表

人力小運搬（土砂類、生コン、木材）　　単第　0 -0045号表

生コンクリート　　８０ｍ未満　　1　m3　当り

名　称　・　規　格　な　ど	数　量	単　位	単　価	金　額	備　考
普通作業員	0.33	人			
諸雑費	1	式			
＊＊単位当り＊＊	1	m3			
A=2　生コンクリート			B=4　８０ｍ未満		

施 工 単 価 表

手摺先行型枠組・単管・単管傾斜足場　　単第　0 -0046号表

単管傾斜足場　　100　掛m2　当り

名　称　・　規　格　な　ど	数　量	単　位	単　価	金　額	備　考
土木一般世話役	1.500	人			
とび工	4.500	人			
普通作業員	2.700	人			
<作>ラフテレーンクレーン(油圧伸縮ジブ型) 25t吊,オペレータ付 排1～3,2011,2014	0.800	日			
諸雑費	33	%			
＊＊＊合計＊＊＊	100	掛m2			
＊＊単位当り＊＊	1	掛m2			
A=3　単管傾斜足場 C=0　潮待割増			B=1　安全ネットを設置しない		

施工単価表

路体(築堤)盛土・埋戻　　SPKN2504004　　単第　0 -0047号表

施工幅員2.5m以上4.0m未満　　1　m3　当り

機械構成比:　15.30%　労務構成比:　76.16%　材料構成比:　8.54%　市場単価構成比:　0.00%　標準単価:　857.6000

代表機労材規格(積算地区)	構成比	単価(積算地区)	代表機労材規格(東京地区)	単価(東京地区)	備考
<賃>後方超小旋回バックホウ(クローラ型) 山積0.28m3(平積0.2) 排出ガス対策型(第1,2,3次基準値)低騒音	8.01%		バックホウ(クローラ型) [後方超小旋回型] 山積0.28m3(平積0.2m3)		KTPC00054 KTPT00054
<賃>振動ローラ(搭乗・コンバインド式) 質量3～4t 排出ガス対策型(第1,2次基準値)低騒音	7.29%		振動ローラ(舗装用) [搭乗式コンバインド型] 質量3～4t		KTPC00009 KTPT00009
運転手(特殊)	67.28%		運転手(特殊)		RTPC00006 RTPT00006
普通作業員	8.88%		普通作業員		RTPC00002 RTPT00002
軽油 パトロール給油,2～4KL積載車給油	8.54%		軽油パトロール給油		TTPC00013 TTPT00013
積算単価			積算単価		EP001
A=1　施工幅員2.5m以上4.0m未満					

施 工 単 価 表

大型土のう製作・設置(BH設置)　　単第　0 -0048号表

10　袋　当り

名　称　・　規　格　な　ど	数　量	単　位	単　価	金　額	備　考
土木一般世話役	0.294	人			1*0.294
特殊作業員	0.294	人			1*0.294
普通作業員	0.294	人			1*0.294
耐候性大型土のう(2.0t用) 丸型,径110cm×長110cm 短期仮設対応(1年),令和５年改定基準適合品	10.000	枚			
機-28_バックホウ運転(賃料) C付2.9t吊_山積0.45m3_後方超小型旋回型	0.294	日			単第　0-0049号表
諸雑費	1	%			
＊＊＊合計＊＊＊	10	袋			
＊＊単位当り＊＊	1	袋			
A=4　耐候性(短期)大型土のう(R5改定基準適合品)			B=1　土砂の計上なし		

施 工 単 価 表

機-28_バックホウ運転(賃料)　　単第　0 -0049号表

C付2.9t吊_山積0.45m3_後方超小型旋回型　　1　日　当り

名 称 ・ 規 格 な ど	数 量	単 位	単 価	金 額	備 考
運転手(特殊)	1.00	人			
軽油 パトロール給油,2～4KL積載車給油	63.00	L			
<賃>後方超小旋回バックホウ(クローラ型) 山積0.45m3(平積0.35m3)吊能力2.9t 排2,3,2011,2014	1.28	供用日			
諸雑費	1	式			
＊＊単位当り＊＊	1	日			
A=23　C付2.9t吊_山積0.45m3_後方超小型旋回型 C=1　運転労務数量(人/日)			B=63　軽油消費量(L/日) D=1.28　機械賃料数量(供用日/日)		

施 工 単 価 表

砂利舗装工　　単第　0 -0050号表

敷均し幅2.5m以上　　バックホウ敷均し　敷均し　　100　m2　当り

名 称 ・ 規 格 な ど	数 量	単 位	単 価	金 額	備 考
土木一般世話役	0.20	人			
普通作業員	0.62	人			
再生クラッシャラン 40～0mm	11.60	m3			
機-1_バックホウ運転 クローラ[標準]山積0.28m3 (平積0.2m3) 排出ガス対策型2次基準	2.50	時間			単第　0-0051号表
諸雑費	1	式			
＊＊＊合計＊＊＊	100	m2			
＊＊単位当り＊＊	1	m2			
A=3　敷均し幅2.5m以上 C=1　敷均し E=3　再生ｸﾗｼｬﾗﾝ　ＲＣ－40			B=3　バックホウ敷均し D=1　舗装面仕上げ無し F=10　敷砂利仕上がり厚さ(cm)		
G=2　舗設材単価０円区分：なし			H=0　敷材単価(円)(Ｇ＝２の時)		

施 工 単 価 表

機-1_バックホウ運転　　単第　0 -0051号表

クローラ[標準]山積0.28m3（平積0.2m3）　排出ガス対策型2次基準　　1　時間　当り

名称・規格など	数量	単位	単価	金額	備考
運転手(特殊)	0.17	人			
軽油 パトロール給油,2～4KL積載車給油	5.90	L			
バックホウ(クローラ型) 標準型・排2 山積0.28/平積0.2m3	1	時間			
諸雑費	1	式			
＊＊単位当り＊＊	1	時間			
A=1　クローラ[標準]山積0.28m3（平積0.2m3） C=0　労務単価の夜間等割増率 E=0　運転労務数量（人/h）標準=省略			B=1 D=3　排出ガス対策型2次基準 F=0　燃料消費量（L/h）標準=省略		

施 工 単 価 表

大型土のう撤去　　単第　0 -0052号表

設置作業半径_6m以下　設置面高さ_-3m≦H≦2m　　10　袋　当り

名称・規格など	数量	単位	単価	金額	備考
土木一般世話役	0.087	人			
特殊作業員	0.087	人			
機-28_バックホウ運転(賃料) クレーン付2.9t吊_山積0.8m3	0.087	日			単第　0-0053号表
諸雑費	0.4	%			
＊＊＊合計＊＊＊	10	袋			
＊＊単位当り＊＊	1	袋			
A=1　設置作業半径_6m以下			B=1　設置面高さ_-3m≦H≦2m		

施 工 単 価 表

機-28_バックホウ運転(賃料)　　単第　0 -0053号表

クレーン付2.9t吊_山積0.8m3　　1　日　当り

名　称　・　規　格　な　ど	数　量	単　位	単　価	金　額	備　考
運転手(特殊)	1.00	人			
軽油 パトロール給油,2～4KL積載車給油	101.00	L			
<賃>バックホウ(クローラ型クレーン機能付) 山積0.8m3(平積0.6)吊能力2.9t 排1～3,2011,2014	1.21	供用日			
諸雑費	1	式			
＊＊単位当り＊＊	1	日			
A=5　クレーン付2.9t吊_山積0.8m3 C=1　運転労務数量(人/日)			B=101　軽油消費量(L/日) D=1.21　機械賃料数量(供用日/日)		

施 工 単 価 表

ダンプトラック運搬（標準以外）　　単第　0 -0054号表

４ｔ積級ダンプ　運搬距離5.3ｋｍ　　土砂　ＤＩＤ区間なし　　10　m3　当り

名　称　・　規　格　な　ど	数　量	単　位	単　価	金　額	備　考
ダンプトラック運転 オンロード・ディーゼル・４ｔ積級	0.54	日			単第　0-0055号表
諸雑費	1	式			
＊＊＊合計＊＊＊	10	m3			
＊＊単位当り＊＊	1	m3			
A=2　４ｔ積級ダンプ C=1　路面状況：良好 E=1　バックホウ山積０．４５m3(平積０．３５m3)			B=1　土砂 D=5.3　運搬距離　（ｋｍ） F=1　ＤＩＤ区間なし		

施 工 単 価 表

単第 0 -0055号表

ダンプトラック運転
オンロード・ディーゼル・４ｔ積級　　1　日　当り

名 称 ・ 規 格 な ど	数 量	単 位	単 価	金 額	備 考
軽油 パトロール給油,2～4KL積載車給油	33.00	L			
運転手(一般)	1.00	人			
ダンプトラック オンロード・ディーゼル 4t積級	1.17	供用日			
タイヤ損耗費 ダンプトラック　４ｔ（良）	1.17	供用日			
諸雑費	1	式			
＊＊単位当り＊＊	1	日			
A=2　オンロード・ディーゼル・４ｔ積級 C=33　軽油消費量（Ｌ／日） E=1　路面状況：良好 G=0　労務単価の夜間等割増率			B=1　運転労務数量（人／日） D=1.17　機械損料数量（供用日／日） F=1		

施 工 単 価 表

単第 0 -0056号表

架樋工設置
高密度ポリエチレン管　シングル　400mm　　10　m　当り

名 称 ・ 規 格 な ど	数 量	単 位	単 価	金 額	備 考
高密度ポリエチレン管	10	m			
普通作業員	0.04	人			
諸雑費	1	式			
＊＊＊合計＊＊＊	10	m			
＊＊単位当り＊＊	1	m			

施 工 単 価 表

架樋工撤去　　単第　0 -0057号表

高密度ポリエチレン管　シングル　400mm　　10　m　当り

名　称　・　規　格　な　ど	数　量	単　位	単　価	金　額	備　考
普通作業員	0.02	人			
諸雑費	1	式			
＊＊＊合計＊＊＊	10	m			
＊＊単位当り＊＊	1	m			

施工単価表

掘削　　SPK25040001　　単第　0 -0058号表

土砂 上記以外(小規模)　　標準　　1　m3　当り

機械構成比:　26.01%　労務構成比:　62.89%　材料構成比:　11.10%　市場単価構成比:　0.00%　標準単価：　1,241.0000

代表機労材規格(積算地区)	構成比	単価(積算地区)	代表機労材規格(東京地区)	単価(東京地区)	備考
バックホウ(クローラ型) 標準型・排2 山積0.28/平積0.2m3	26.01%		バックホウ(クローラ型) 標準型・排2 山積0.28/平積0.2m3		MTPC00062 MTPT00062
運転手(特殊)	62.89%		運転手(特殊)		RTPC00006 RTPT00006
軽油 パトロール給油,2～4KL積載車給油	11.10%		軽油パトロール給油		TTPC00013 TTPT00013
積算単価			積算単価		EP001
A=1　土砂 E=7　標準			B=5　上記以外(小規模)		

施工単価表

土砂等運搬　SPK25040002　単第　0 -0059号表

小規模 土砂(岩塊・玉石混り土含む)　DID区間無し　距離3.5km以下(2.5km超)　1　m3　当り

機械構成比:　26.52%　労務構成比:　61.90%　材料構成比:　11.58%　市場単価構成比:　0.00%　標準単価:　1,525.2000

代表機労材規格(積算地区)	構成比	単価(積算地区)	代表機労材規格(東京地区)	単価(東京地区)	備考
ダンプトラック[オンロード・ディーゼル] 4t積級 (タイヤ損耗費及び補修費(良好)を含む)	26.52%		ダンプトラック[オンロード・ディーゼル] 4t積級 (タイヤ損耗費及び補修費(良好)を含む)		MTPC00017T1 MTPT00017T1
運転手(一般)	61.90%		運転手(一般)		RTPC00007 RTPT00007
軽油 パトロール給油,2～4KL積載車給油	11.58%		軽油パトロール給油		TTPC00013 TTPT00013
積算単価			積算単価		EP001
A=2　小規模 C=1　土砂(岩塊・玉石混り土含む) F=16　距離3.5km以下(2.5km超)			B=5　バックホウ山積0.28m3(平積0.2m3) D=1　DID区間無し		

工事数量総括表

費目・工種明細など	規格１・規格２	単　位	数量（前回）	数量（今回）	備　　考
本工事費					
ため池		式		1	レベル１
堤体工		式		1	レベル２
掘削工		式		1	レベル３
侵食防止工		式		1	レベル３
流入水路工		式		1	レベル２
作業土工		式		1	レベル３
流入水路工		式		1	レベル３
洪水吐スリット工		式		1	レベル２
構造物取壊し工		式		1	レベル３
洪水吐スリット工		式		1	レベル３
仮設工		式		1	レベル２
仮設道路工		式		1	レベル３
仮締切・濁水対策工		式		1	レベル３
直接工事費					
技術管理費					
技術管理費		式		1	レベル２
技術管理費		式		1	レベル３

工事数量総括表

費目・工種明細など	規格１・規格２	単　位	数量（前回）	数量（今回）	備　　考
共通仮設費率分額					
共通仮設費計					
純工事費					
現場管理費					
工事原価					
一般管理費率分					
契約保証費					
一般管理費計					
工事価格					
消費税等相当額					
工事費					

工事数量総括表

費目・工種明細など	規格１・規格２	単　位	数量（前回）	数量（今回）	備　　考
付帯工事					
河川工事		式		1	レベル１
土工		式		1	レベル２
掘削工		式		1	レベル３
土砂掘削		m3		35	レベル４
直接工事費					
共通仮設費率分額					
共通仮設費計					
純工事費					
現場管理費					
工事原価					
一般管理費率分					
契約保証費					
一般管理費計					
工事価格					
消費税等相当額					
工事費					
＊＊工事価格計＊＊					

工事数量総括表

費目・工種明細など	規格１・規格２	単　位	数量（前回）	数量（今回）	備　　考
＊＊消費税相当額計＊＊					
＊＊請負工事費計＊＊					

登 録 単 価 一 覧 表

コード	名称・規格１・規格２	単　位	単　　価 (00.04.08) (12.16)	単　　価 (01.05.09) (13.17)	単　　価 (02.06.10) (14.18)	単　　価 (03.07.11) (15.19)	特殊集計	集計区分
F0000000001	土　砂	m3						
TH003318								

特 殊 基 礎 単 価 一 覧 表

コード	名称・規格１	規格２・摘要	単　位	単　　価	特殊集計	集計区分	出現位置
W00001	高密度ポリエチレン管		m				
W1000	あと施工アンカー工事 接着系アンカー	D13（材工共）横向打	本				
W1000	あと施工アンカー工事 接着系アンカー	D13（材工共）下向打	本				
W1000	コンクリートポンプ車運転 55～60m3/h（スクイーズ式）		時間				
W1000	ポンプ配管工 L=30m		式				
W1000	簡易床版 T-2 L=2.40m		枚				
W1000	簡易動的コーン貫入試験 2m×3ヶ所		m				
W1000	購入土（ほぐし）		m3				
W1000	産業廃棄物投棄料 コン殻（無筋）		t				
W1000	産業廃棄物投棄料 コン殻（有筋）		t				
W1000	残土処分費		m3				
W1000	小型揚水ポンプ運転 口径１インチ程度（エンジン式）		時間				
W1000	注入材 モルタル　１：３		m3				
W1000	布製型枠 防災型布製型枠工	最大厚み100mm 平均厚み65mm（景観配慮色）	m2				
W1000	布製型枠世話役		人				
W1000	防草シート 高密度織物 防草シート t=0.44mm		m2				

数　量　一　覧　表

名　称	形 状・寸 法 等	単位	数量		備　考
			実 施	採 用	
竹原市-瀬戸池					
堤体工					
【掘削工】					
掘削	バックホウ0.13m3	m3	50.1	50	
埋戻	土のう（仕拵え～設置）	m3	9.2	9	
人力小運搬	土　砂　　Err!	m3	39.9	40	
積込	バックホウ0.28m3	m3	39.9	40	
残土運搬	土　砂　　4t車　L=2.9km	m3	39.9	40	
＊処分費＊					
残土処分費	土　砂	m3	39.9	40	
【浸食防止工】					
法面整形		m2	397.6	400	
布製型枠	最大厚100mm(平均厚65mm)	m2	254.8	250	
張芝工	全面張 人工芝	m2	60.6	60	
簡易動的コーン貫入試験	2m×3ヶ所	m2	6.0	6	
流入水路工					
【作業土工】					
掘削	バックホウ0.28m3	m3	4.2	4	
床掘	バックホウ0.28m3	m3	45.9	46	
埋戻		m3	25.8	26	
構造物取壊し		m3	4.8	4.8	
荒仕上げ		m2	19.5	20	
残土運搬	土　砂　　4t車　L=2.9km	m3	21.4	21	
産廃運搬	コン殻(無筋)　4t車　L=5.9km	m3	4.8	4.8	
＊処分費＊					
残土処分費	土　砂	m3	21.4	21	
産業廃棄物投棄料	コン殻(無筋)	t	11.3	11.3	4.8×2.35

数　量　一　覧　表

名　称	形 状・寸 法 等	単位	数　量		備　考
			実 施	採 用	
【流入水路工】					
ブロック積工	控350・t=0.00	m2	8.1	8	
裏込砕石	RC-40	m3	4.0	4	
ブロック基礎工		m	3.8	3.8	
天端コンクリート		m	1.4	1.4	
すりつけ工	ブロック積工	m2	7.9	8	
裏込砕石	RC-40	m3	3.3	3	
1号小口止	t=300	箇所	1.0	1	
2号小口止	t=300	箇所	1.0	1	
流入水路	W800　H1200	m	6.0	6	
簡易床版	T-2　L=2.4m	枚	1.0	1	
フトン篭	高さ50cm, 幅120cm	m	2.0	2	
止杭	杉丸太 L=1.5m 末口 9cm	本	2.0	2	
洪水吐スリット工					
【構造物取壊し工】					
構造物とりこわし工	鉄筋構造物	m3	2.7	2.7	
人力小運搬	土　砂　　Err!	m3	2.7	2.7	
積込	バックホウ0.28m3	m3	2.7	2.7	
産業廃棄物運搬	コン殻(有筋)　4t車　L=5.9km	m3	2.7	2.7	
＊処分費＊					
産廃処分費	コン殻(有筋)	t	6.8	6.8	2.7×2.50
【洪水吐スリット工】					
洪水吐スリット	スリット幅1100	箇所	1.0	1	
人力小運搬	生コン　　Err!	m3	1.0	1	
単管傾斜足場		掛m2	18.2	18	

数　量　一　覧　表

名　称	形 状・寸 法 等	単位	数量 実施	数量 採用	備　考
仮設工					
【仮設道路工】					
購入土	ほぐし	m3	497.2	500	414.3×1.20
購入土運搬	土　砂　　4t車　L=5.3km	m3	414.3	410	372.9÷0.9
盛土		m3	372.9	370	
購入土	ほぐし	m3	40.0	40	
購入土運搬	土　砂　　4t車　L=5.3km	m3	33.3	33	40.0÷1.2
大型土のう	制作～設置	袋	40.0	40	
砂利舗装工	RC-40　t=0.10	m2	405.0	405	
掘削	バックホウ0.28m3	m3	413.4	410	372.9＋405.0×0.10
大型土のう	撤去	袋	40.0	40	
残土運搬	土　砂　　4t車　L=2.9km	m3	446.7	450	413.4＋40.0÷1.2
＊処分費＊					
残土処分費	土　砂	m3	446.7	450	
【仮締切工・濁水対策工】					
購入土	ほぐし	m3	13.0	13	
購入土運搬	土　砂　　4t車　L=5.3km	m3	10.8	11	13.0÷1.2
大型土のう	制作～設置	袋	13.0	13	
架樋工設置	高密度ポリエチレン管φ400(シングル)	m	21.0	21	4.0m/本
架樋工撤去	高密度ポリエチレン管φ400(シングル)	m	21.0	21	
大型土のう	撤去	袋	13.0	13	
残土運搬	土　砂　　4t車　L=2.9km	m3	10.8	11	13.0÷1.2
＊処分費＊					
残土処分費	土　砂	m3	10.8	11	
浚渫工					
掘削	バックホウ0.28m3	m3	35.1	35	
残土運搬	土　砂　　4t車　L=2.9km	m3	35.1	35	
＊処分費＊					
残土処分費	土　砂	m3	35.1	35	

竹原市-瀬戸池

土　量　配　分　表

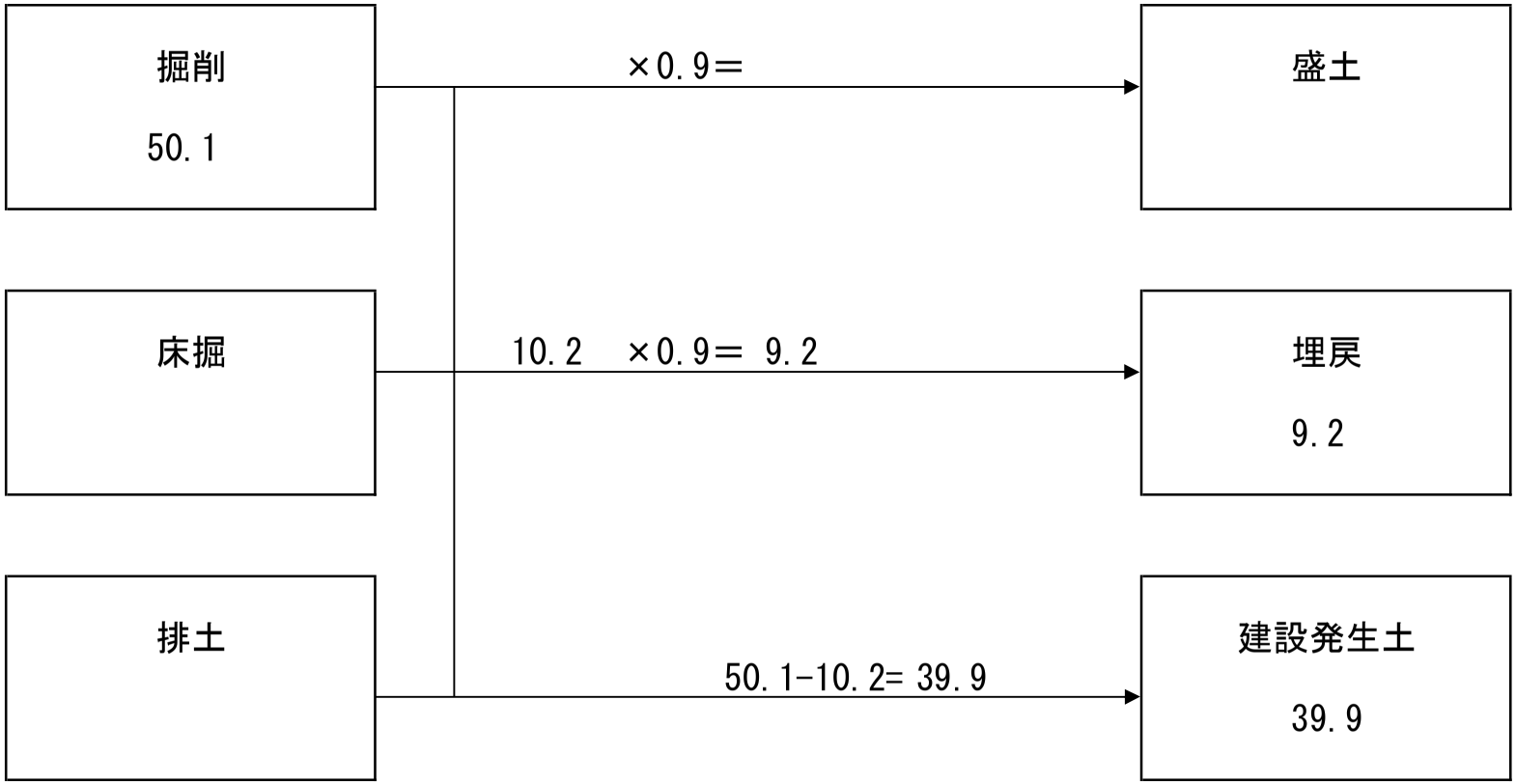

竹原市-瀬戸池

各　種　数　量　計　算　書

土　工

測点名	距離	掘削			埋戻								
		断面	平均	数量	断面	平均	数量	断面	平均	数量	断面	平均	数量
NO.0(BC.1)	-	0.7			1.3								
+4.63(SP.1)	4.6	0.9	0.80	3.7	0.4	0.85	3.9						
+9.26(EC.1)	4.6	1.8	1.35	6.2	0.0	0.20	0.9						
+13.76(BC.2)	4.5	0.9	1.35	6.1	0.3	0.15	0.7						
+17.94(SP.2)	4.2	1.4	1.15	4.8	0.0	0.15	0.6						
+22.12(EC.2)	4.2	2.8	2.10	8.8	0.0	0.00	0.0						
+28.00	5.9	2.0	2.40	14.2	0.4	0.20	1.2						
+33.5	5.5	0.3	1.15	6.3	0.3	0.35	1.9						
合　計	33.5			50.1			9.2						

竹原市-瀬戸池

各　種　数　量　計　算　書

法面工

測点名	距離	法面整形			布製型枠			張芝工					
		法長	平均	数量	法長	平均	数量	断面	平均	数量	断面	平均	数量
NO.0(BC.1)	-	9.9						0.0					
+4.63(SP.1)	4.6	10.8	10.35	47.6				1.4	0.70	3.2			
+9.26(EC.1)	4.6	11.1	10.95	50.4				1.8	1.60	7.4			
+13.76(BC.2)	4.5	12.0	11.55	52.0				2.0	1.90	8.6			
+17.94(SP.2)	4.2	12.6	12.30	51.7				2.1	2.05	8.6			
+22.12(EC.2)	4.2	13.0	12.80	53.8				2.1	2.10	8.8			
+28.00	5.9	12.8	12.90	76.1				2.1	2.10	12.4			
+33.5	5.5	11.2	12.00	66.0				2.1	2.10	11.6			
					法面保護工(展開図)より								
合計	33.5			397.6			254.8			60.6			

竹原市-瀬戸池

土　量　配　分　表

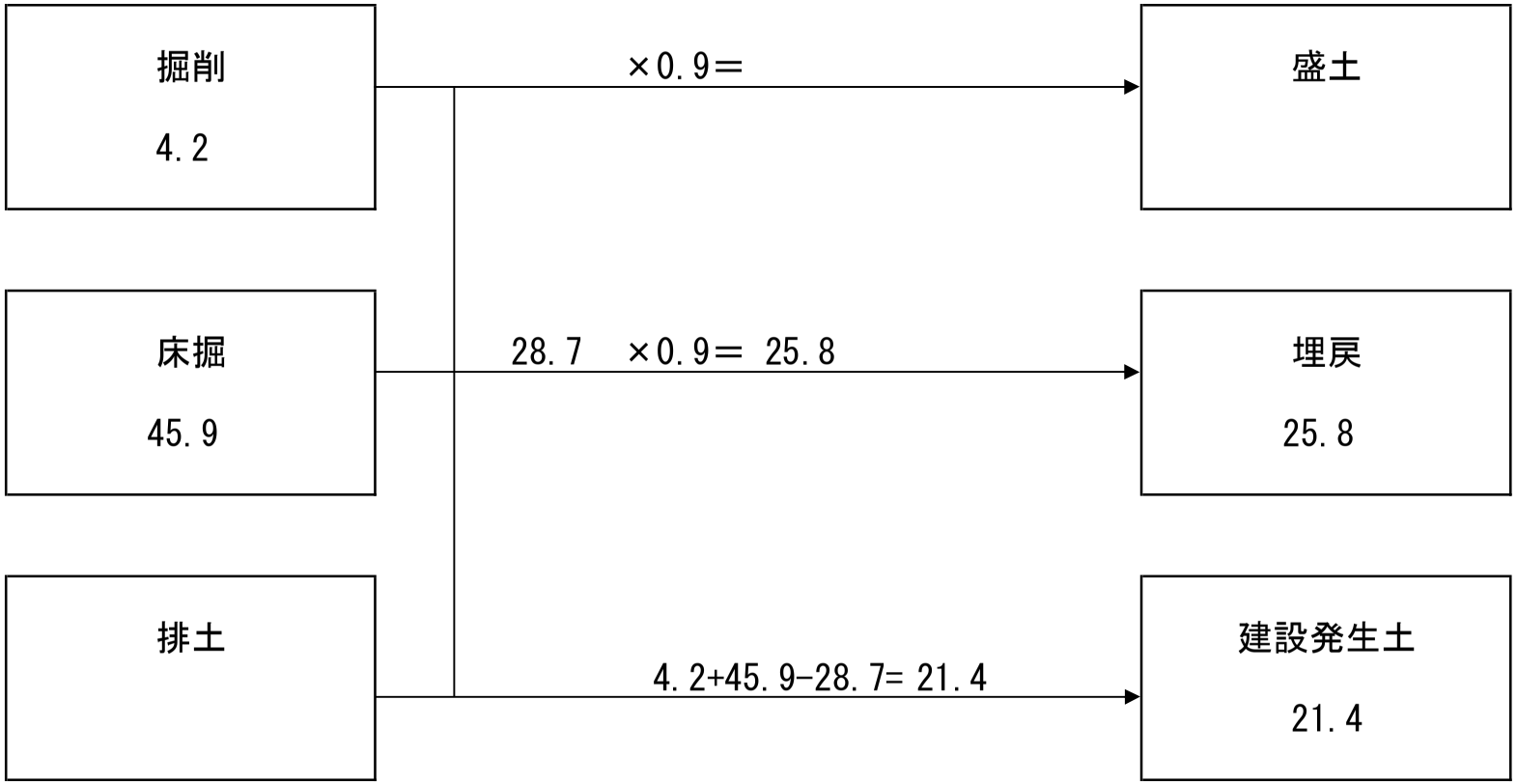

竹原市-瀬戸池

各　種　数　量　計　算　書

土工(流入水路)

測点名	距離	掘削			床掘			埋戻			盛土		
		断面	平均	数量	断面	平均	数量	断面	平均	数量	断面	平均	数量
	-	0.0			0.0			0.0					
ESECT57.6	2.0	0.4	0.20	0.4	3.8	1.90	3.8	2.4	1.20	2.4			
ESECT62.0	4.4	0.9	0.65	2.9	3.0	3.40	15.0	1.9	2.15	9.5			
	2.0	0.0	0.45	0.9	0.0	1.50	3.0	0.0	0.95	1.9			
流入水路部					5.6			2.8					
	4.3				5.6	5.60	24.1	2.8	2.80	12.0			
合　計	12.7			4.2			45.9			25.8			

竹原市-瀬戸池

各　種　数　量　計　算　書

土工(流入水路)

測点名	距離	構造物取壊し			荒仕上げ								
		断面	平均	数量	断面	平均	数量	断面	平均	数量	断面	平均	数量
	-	0.0			0.0								
ESECT57.6	2.0	0.7	0.35	0.7	3.0	1.50	3.0						
ESECT62.0	4.4	0.8	0.75	3.3	3.1	3.05	13.4						
	2.0	0.0	0.40	0.8	0.0	1.55	3.1						
合計	8.4			4.8			19.5						

竹原市-瀬戸池

各　種　数　量　計　算　書

流入水路

測点名	距離	ブロック積			裏込砕石			ブロック基礎			天端コンクリート		
		法長	平均	数量	断面	平均	数量	断面	平均	数量	法長	平均	数量
ESECT57.6	-												
		2.7			1.3			1.0					
	0.95	2.7	2.70	2.6	1.3	1.30	1.2	1.0	1.00	0.95			0.45
		1.5			0.8			1.0					
	1.85	1.5	1.50	2.8	0.8	0.80	1.5	1.0	1.00	1.85			
		2.7			1.3			1.0					
	1.00	2.7	2.70	2.7	1.3	1.30	1.3	1.0	1.00	1.00			0.95
ESECT62.0													
合　計	3.80			8.1			4.0			3.80			1.40

竹原市-瀬戸池

各　種　数　量　計　算　書

流入水路

測点名	距離	すり付け工			裏込砕石			1号小口止			2号小口止		
		法長	平均	数量	断面	平均	数量	断面	平均	数量	法長	平均	数量
	-	0.0			0.0								
	1.45	3.2	1.60	2.3	1.3	0.65	0.9						
ESECT57.6	0.50	3.2	3.20	1.6	1.3	1.30	0.7			1.0			
ESECT62.0		3.2			1.3								1.0
	0.50	3.2	3.20	1.6	1.3	1.30	0.7						
	1.50	0.0	1.60	2.4	0.0	0.65	1.0						
合計	3.95			7.9			3.3			1.0			1.0

竹原市-瀬戸池

各　種　数　量　計　算　書

流入水路

測点名	距離	流入水路			簡易床版 (T-2 L=2.4m)			フトン篭			止杭		
		法長	平均	数量	断面	平均	数量	断面	平均	数量	法長	平均	数量
ESECT57.6～													
ESECT62.0				6.0			1.0			2.0			2.0
合計				6.0			1.0			2.0			2.0

竹原市-瀬戸池

各　種　数　量　計　算　書

取壊し

測点名	距離	構造物とりこわし（鉄筋構造物）											
		断面	平均	数量	断面	平均	数量	断面	平均	数量	断面	平均	数量
		（単位当り数量計算書より）											
洪水吐ｽﾘｯﾄ				2.66									
合計				2.66									

竹原市-瀬戸池

各　種　数　量　計　算　書

仮設道路工

測点名	距離	盛土			大型土のう			敷砂利			単管傾斜足場		
		断面	平均	数量	断面	平均	数量	断面	平均	数量	断面	平均	数量
		3.6								(図側より)			
A-A断面	4.9	3.6	3.60	17.6			7.0			16.0			
		14.7								(図側より)			
B-B断面	20.2	14.7	14.70	296.9			23.0			233.3			
		7.1								(図側より)			
C-C断面	5.3	7.1	7.10	37.6			10.0			17.4			
		2.7								(図側より)			
D-D断面	7.7	2.7	2.70	20.8						23.1			
ほ場内	38.4							3.00		115.2			
洪水吐ｽﾘｯﾄ部													18.2
合　計	76.5			372.9			40.0			405.0			18.2

竹原市-瀬戸池

各　種　数　量　計　算　書

仮締切工・濁水対策工

測点名	距離	架樋工（φ400）			大型土のう								
		断面	平均	数量	断面	平均	数量	断面	平均	数量	断面	平均	数量
流入水路部				21.0			13.0						
合計				21.0			13.0						

人力小運搬 集計表

運搬距離					
条件区分	材料区分	単位	名称	計算式	数量
土砂，砕石等	建設発生土	m3	土砂	39.9	39.9
				小運搬50m	
			計		39.9
	産　廃	m3	コン殻(無筋)	2.7	2.7
				小運搬80m	
			計		2.7
	砕　石	m3			
			計		
コンクリート	生コン	m3	洪水吐ｽﾘｯﾄ	1.0	1.0
				小運搬80m	
			計		1.0
コンクリート二次製品	積ブロック	t			
			計		
	鉄筋ｺﾝｸﾘｰﾄﾌﾘｭｰﾑ類	t			
			計		
			計		

参　考

※1回または単位当たり運搬可能量
人　肩： 40kg/回程度まで
小　車： 70kg/回程度まで
特装車： 単位重量が700kg程度まで

※単位重量

①積ブロック工
積ﾌﾞﾛｯｸ(控0.35m)　0.361 t/m2
胴込・裏込ｺﾝｸﾘｰﾄ
t= 0cm　0.246 m3/m2
t=10cm　0.358 m3/m2
t=15cm　0.414 m3/m2
t=20cm　0.470 m3/m2
裏込工(ｸﾗｯｼｬｰﾗﾝ)　m3 (設計数量)
ブロック基礎
A250-B450　0.095 m3/m
A250-B550　0.115 m3/m
A250-B600　0.125 m3/m
A250-B650　0.135 m3/m
A300-B450　0.109 m3/m
A300-B550　0.131 m3/m
A300-B600　0.143 m3/m
A300-B650　0.154 m3/m
A400-B450　0.154 m3/m
A400-B550　0.186 m3/m
A400-B600　0.203 m3/m
A400-B650　0.219 m3/m

すりつけ工(胴込)　0.139 m3/m2

②U字フリューム

UF200	39 kg/m	UF400	93 kg/m
UF250	51 kg/m	UF450	127 kg/m
UF300	63 kg/m	UF500	162 kg/m
UF350	78 kg/m		

③角フリューム(県農土KF)

KF150	26 kg/m	KF350	83 kg/m
KF200	38 kg/m	KF400	125 kg/m
KF250	49 kg/m	KF450	140 kg/m
KF300	70 kg/m	KF500	193 kg/m

④角フリューム用蓋(L=0.50m)

KF150	9 kg/枚	KF350	32 kg/枚
KF200	13 kg/枚	KF400	39 kg/枚
KF250	17 kg/枚	KF450	50 kg/枚
KF300	26 kg/枚	KF500	59 kg/枚

⑤ふとんかご詰石(階段式：高さ50-網目15)
割栗石 0.57 m3/m

⑥暗渠排水
砕　石 0.09 m3/m

竹原市-瀬戸池

各　種　数　量　計　算　書

土　工

測点名	距離	掘削											
		断面	平均	数量	断面	平均	数量	断面	平均	数量	断面	平均	数量
St 0.0	-	0.0											
St 1.0	1.0	0.1	0.05	0.1									
St 8.0	7.0	0.2	0.15	1.1									
St 12.0	4.0	1.1	0.65	2.6									
St 20.0	8.0	0.6	0.85	6.8									
St 26.0	6.0	0.7	0.65	3.9									
St 36.0	10.0	1.8	1.25	12.5									
St 43.0	7.0	0.5	1.15	8.1									
合　計	43.0			35.1									

計第　　表

単位当り数量計算書

名　　称　1号小口止

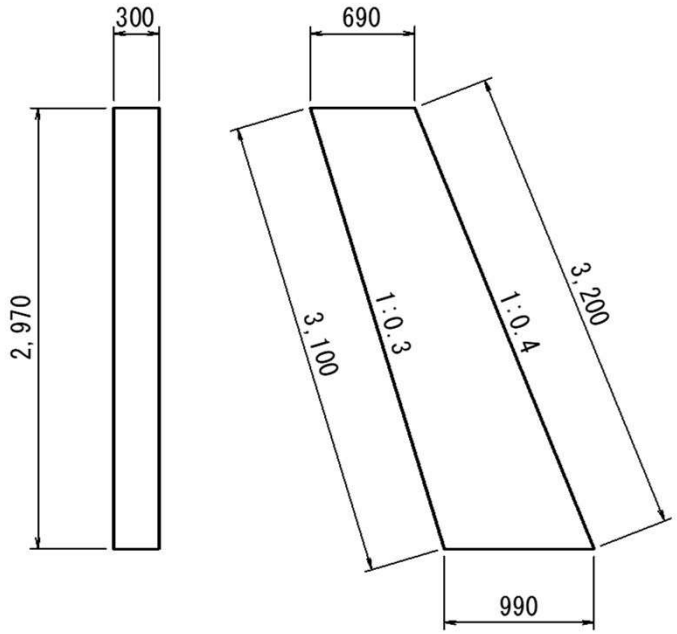

1箇所当り

名　　称	規　格	算　　式	数　量	単位
コンクリート	18-8-40	((0.69＋0.99)×2.97×1/2)×0.30	0.75	m3
一般型枠	小型構造物	((0.69＋0.99)×2.97×1/2)×2	4.99	m2
化粧型枠		3.20×0.30	0.96	m2
荒仕上げ		3.10×0.30	0.93	m2

計第　　表

単 位 当 り 数 量 計 算 書

名　　称　2号小口止

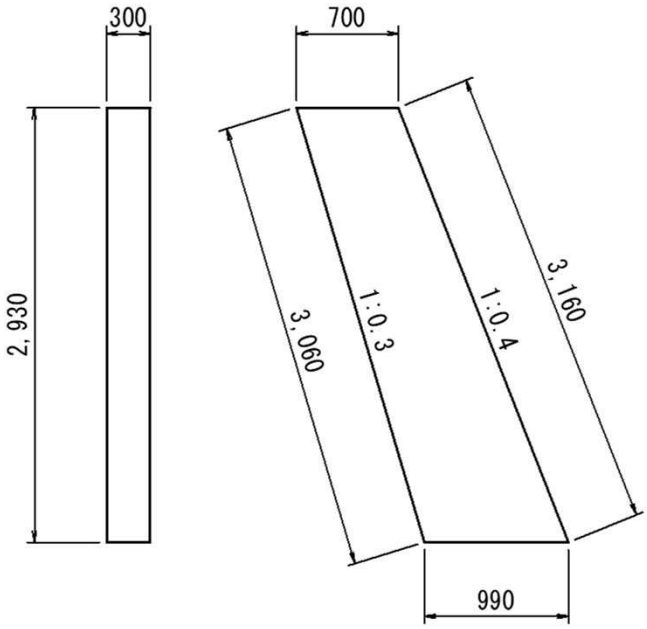

1箇所当り

名　　称	規　格	算　　式	数　量	単位
コンクリート	18-8-40	((0.70＋0.99)×2.93×1/2)×0.30	0.74	m3
一般型枠	小型構造物	((0.70＋0.99)×2.93×1/2)×2	4.95	m2
化粧型枠		3.16×0.30	0.95	m2
荒仕上げ		3.06×0.30	0.92	m2

計第　　表

単位当り数量計算書

名　　称　ブロック基礎

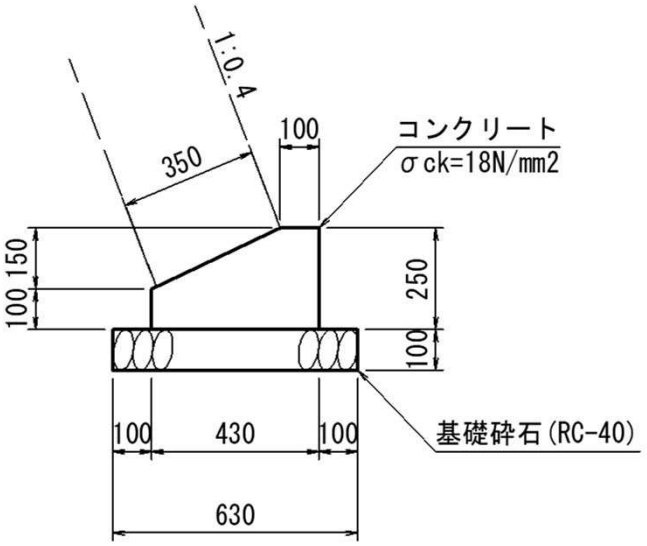

10m当り

名　　称	規　格	算　　式	数　量	単位
コンクリート	18-8-40	((0.10＋0.43)×0.15×1/2＋0.43×0.10)×10.0	0.83	m3
型　枠	小型構造物	(0.10＋0.25)×10.0	3.50	m2
基礎砕石	RC-40 t=0.10	0.63×10.0	6.30	m2

計第　　表

単位当り数量計算書

名　　称　天端ｺﾝｸﾘｰﾄ

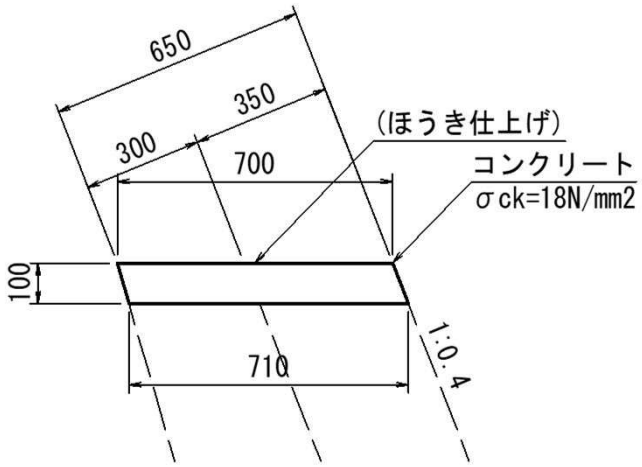

10m当り

名　　称	規　格	算　　式	数　量	単位
コンクリート	18-8-40	((0.70＋0.71)×0.10×1/2)×10.0	0.71	m3
型　枠	無筋構造物	(0.10×1.077＋0.10×1.044)×10.0	2.12	m2

計第　　表

単 位 当 り 数 量 計 算 書

名　　称　流入水路

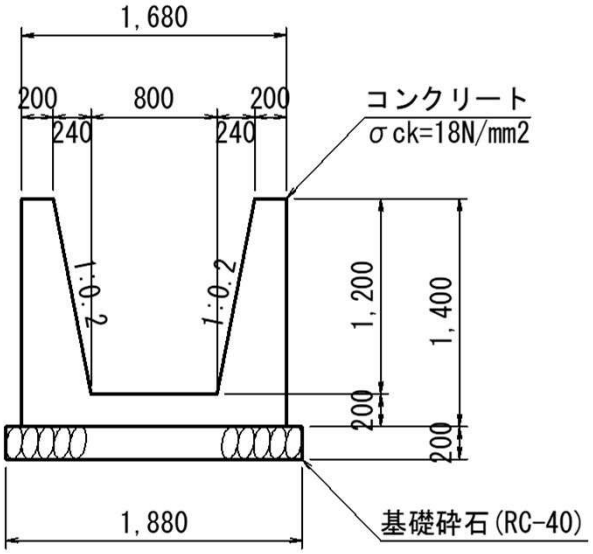

10m当り

名　　称	規　格	算　　式	数　量	単位
コンクリート	18-8-40	(1.68×1.40－(0.80＋1.28)×1.20×1/2)×10.0	11.04	m3
型　枠	小型構造物	(1.40＊2＋1.40×1.020×2)×10.0	56.56	m2
基礎砕石	RC-40 t=0.10	1.88×10.0	18.80	m2

計第　　表

単位当り数量計算書

名　　称　洪水吐ｽﾘｯﾄ

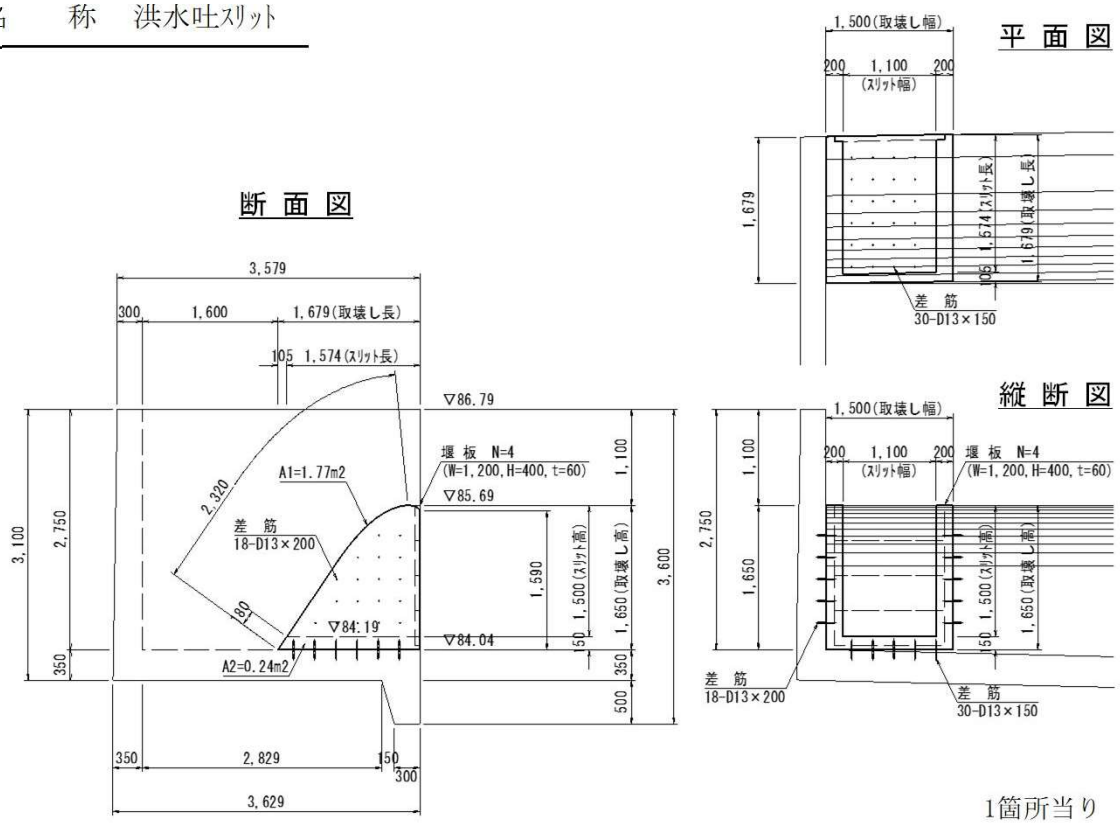

1箇所当り

名　　称	規　格	算　　式	数　量	単位
構造物取壊し	鉄筋構造物	1.77×1.50	2.66	m3
コンクリート	小型構造物	1.77×0.20×2＋0.24×1.10	0.97	m3
型　枠	小型構造物	1.77×2＋(1.59＋2.32)×0.20×2＋0.18×1.10	5.30	m2
差筋(横向打)	D13-200	18.0×2	36.0	本
差筋(下向打)	D13-150	5.0×6.0	30.0	本
堰　板	4分割	(1.20×0.40×0.06)×4	0.12	m3

計第　　表

単 位 当 り 数 量 計 算 書

名　　称　単管傾斜足場

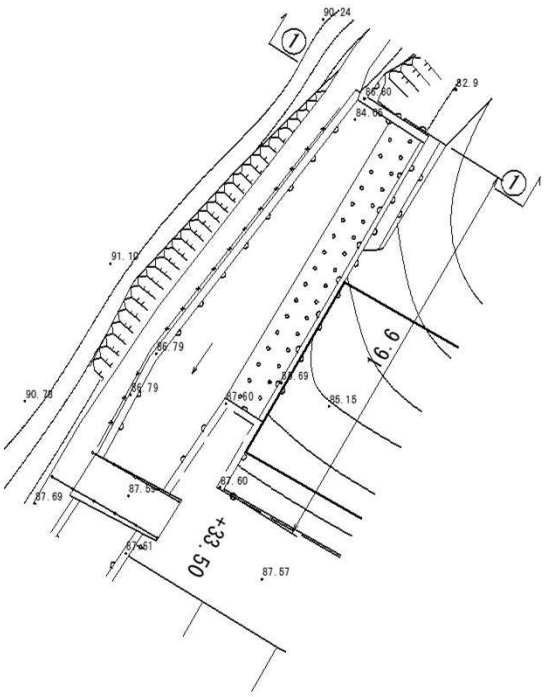

①-① 断面

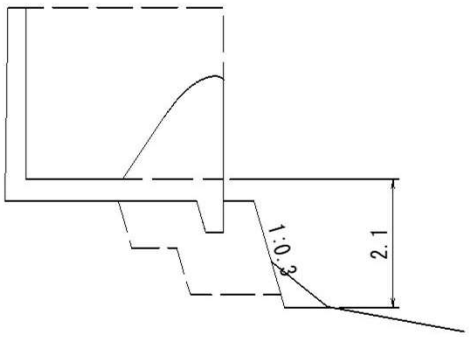

1箇所当り

名　　称	規　格	算　　式	数　量	単位
単管傾斜足場		(2.1×1.044)×16.6×1/2	18.2	m2