令和　8　年度

参　考　図　書

事　業　名：　【道路】緊急自然災害防止対策事業

工 事 場 所：　竹原市　吉名町

工　事　名：　市道小浦尻 6 号線道路防災工事

建設リサイクル法 12 条 13 条　有

【添付書類】
□総括情報表
□本工事費内訳表
□数量計算書
□参考図　等

総括情報表

変更回数	0	
適用単価地区	50 竹原市	
単価適用日	00-08.07.01(0)	
諸経費体系	1　公共(一般)	
	当世代	前世代
工種	04　道路改良工事	
施工地域・工事場所区分	00　補正なし	
復興補正区分	00　補正なし	
週休補正区分	00　補正なし	
現場事務所等の貸与区分	00　補正なし	
ＩＣＴ補正区分	00　補正なし	
冬期補正係数	00　補正なし	
緊急工事区分	00　通常工事　０％	
前払金支出割合区分	00　補正無し	
契約保証区分	01　金銭的保証(0.04%)	

建設技能労働者や交通誘導員等の現場労働者にかかる経費として，労務費のほか各種経費（法定福利費の事業者負担額，労務管理費，安全訓練等に要する費用等）が必要であり，本積算ではこれらを現場管理費等の一部として率計上している。

≪凡例≫
Co ･･･コンクリート　As ･･･アスファルト
DT ･･･ダンプトラック　BH ･･･バックホウ
CC ･･･クローラクレーン　TC ･･･トラッククレーン
RTC･･･ラフテレーンクレーン

本工事費　内訳表

費目・工種・施工名称など	数量	単位	単価	金額	備考
本工事費					X1000
道路改良	1	式			Y1E01　レベル1
道路土工	1	式			Y1E0101　レベル2
掘削工	1	式			Y1E010101　レベル3
掘削 【土砂，硬岩】 【障害無】	27	m3			Y1E01010101レベル4
掘削 土砂 上記以外(小規模) 標準	7	m3			SPK25040001 00 単第0 -0001　表
掘削 硬岩 片切掘削 火薬使用不可	20	m3			SPK25040001 00 単第0 -0002　表
積込(ルーズ) 【破砕岩】	20	m3			Y1E01010107レベル4
積込(ルーズ) 破砕岩 土量50,000m3未満	20	m3			SPK25040007 00 単第0 -0003　表

本工事費　内訳表

費目・工種・施工名称など	数量	単位	単価	金額	備考
路体盛土工	1	式			Y1E010103　レベル3
路体(築堤)盛土 【施工幅員2.5m未満】	30	m3			Y1E01010301レベル4
路体(築堤)盛土 施工幅員2.5m未満	30	m3			SPK25040004 00 単第0 -0004　表
購入土（再生土）	20	m3			F0005　　00
土砂等運搬 【購入土】	20	m3			Y1A01010102レベル4
土砂等運搬 小規模 土砂(岩塊・玉石混り土含む) DID区間無し　距離3.5km以下(2.5km超)	20	m3			SPK25040002 00 単第0 -0005　表
法面整形工	1	式			Y1E010107　レベル3
法面整形(切土部) 【現場制約無し】	60	m2			Y1E01010701レベル4
法面整形 切土部　現場制約無し レキ質土,砂及び砂質土,粘性土	20	m2			SPK25040025 00 単第0 -0006　表

本工事費　内訳表

費目・工種・施工名称など	数量	単位	単価	金額	備考
法面整形 切土部　現場制約有り 軟岩I,軟岩II,中硬岩,硬岩	40	m2			SPK25040025 00 単第0 -0007　表
残土処理工	1	式			Y1E010110　レベル3
土砂等運搬 【土砂, 硬岩】	20	m3			Y1E01011002レベル4
土砂等運搬 小規模 土砂(岩塊・玉石混り土含む) DID区間無し　距離5.0km以下(4.0km超)	20	m3			SPK25040002 00 単第0 -0008　表
残土等処分	20	m3			Y1E01011003レベル4
【直接工事費に含まれる処分費等】 「処分費等」の取扱いによる					#0041
再生資源化施設受入費 破砕岩（硬岩）	20	m3			F0002　　00
法覆護岸工	1	式			Y1A0107　　レベル2
作業土工	1	式			Y1A010701　レベル3

本工事費　内訳表

費目・工種・施工名称など	数量	単位	単価	金額	備考
床掘り 【土砂，硬岩】	10	m3			Y1A01020102レベル4
床掘り 土砂 上記以外(小規模)	6	m3			SPK25040015 00 単第0 -0009 表
床掘り 岩塊・玉石 現場制約あり	4	m3			SPK25040015 00 単第0 -0010 表
埋戻し 【土砂】	4	m3			Y1A01070103レベル4
埋戻し 土砂 上記以外(小規模)	4	m3			SPK25040020 00 単第0 -0011 表
Coブロック工(Coブロック積)	1	式			Y1A010703 レベル3
埋戻コンクリート 【18-8-40】	0.1	m3			Y1A03050703レベル4
コンクリート 小型構造物 18-8-40BB 人力打設	0.1	m3			SPK25040157 00 単第0 -0012 表
コンクリートブロック積 【滑面ブロック】	88	m2			Y1A01070305レベル4

本工事費　内訳表

費目・工種・施工名称など	数量	単位	単価	金額	備考
コンクリートブロック積工(練積) 滑面ブロック 18-8-40BB	88	m2			SDT00039 00 単第0 -0013 表
天端コンクリート 【18N】	1	m3			Y1A01070313レベル4
現場打天端コンクリート 18-8-40BB 一般養生	1	m3			SPK25040053 00 単第0 -0014 表
胴込・裏込材(砕石) 【RC-40】	14	m3			Y1A01070308レベル4
胴込・裏込材(砕石) 間知・平・連節・緑化ブロック RC-40	14	m3			SPK25040046 00 単第0 -0015 表
小口止コンクリート 【18-8-40】 1号小口止工	2	m3			Y1A01070314レベル4
コンクリート 無筋・鉄筋構造物 18-8-40BB バックホウ(クレーン機能付)打設	2	m3			SPK25040157 00 単第0 -0016 表
型枠 一般型枠 鉄筋・無筋構造物	15	m2			SPK25040159 00 単第0 -0017 表
小口止コンクリート 【18-8-40】 2号小口止工	2	m3			Y1A01070314レベル4

本工事費　内訳表

費目・工種・施工名称など	数量	単位	単価	金額	備考
コンクリート 無筋・鉄筋構造物 18-8-40BB バックホウ(クレーン機能付)打設	2	m3			SPK25040157 00 単第0 -0016　表
型枠 一般型枠 鉄筋・無筋構造物	10	m2			SPK25040159 00 単第0 -0017　表
足場 【安全ネット無】	124	掛m2			Y1A01070904レベル4
手摺先行型枠組・単管・単管傾斜足場 単管足場	90	掛m2			S0380　00 単第0 -0018　表
手摺先行型枠組・単管・単管傾斜足場 手摺先行型枠組足場	30	掛m2			S0380　00 単第0 -0019　表
手摺先行型枠組・単管・単管傾斜足場 単管傾斜足場	4	掛m2			S0380　00 単第0 -0020　表
排水構造物工	1	式			Y1G0205　レベル2
側溝工	1	式			Y1A011114　レベル3
プレキャストU型側溝 【300B】	14	m			Y1G02050311レベル4

本工事費　内訳表

費目・工種・施工名称など	数量	単位	単価	金額	備考
U型側溝 鉄筋コンクリートU形(JIS_A_5372) 300B[300×300×600]	14	m			SDT00013　00 単第0 -0021　表
L型側溝 【18-8-25】	15	m			Y1A01111403レベル4
コンクリート 小型構造物 18-8-25(20)BB 人力打設	2	m3			SPK25040157 00 単第0 -0022　表
型枠 一般型枠 小型構造物	10	m2			SPK25040159 00 単第0 -0023　表
集水ます(既製)	1	箇所			Y1I06120410レベル4
プレキャスト集水桝 据付 基礎砕石有り 製品質量(kg/基)80kgを超え200kg以下	1	基			SPK25040096 00 単第0 -0024　表
下水桝(本体) 呼び名500 参考質量158kg	1	基			TH001110　00
縦排水 【鉄筋Coベンチフリューム】 【250】	6	m			Y1G02050802レベル4
U型側溝 鉄筋Coベンチフリューム(JIS_A_5372附6) 250[250×175×2000]	6	m			SDT00013　00 単第0 -0025　表

本工事費　内訳表

費目・工種・施工名称など	数量	単位	単価	金額	備考
縞鋼板 無規格 厚3.2mm	80	kg			TH001642　00
舗装工	1	式			Y1A0418　レベル2
アスファルト舗装工	1	式			Y1A011106　レベル3
表層(車道・路肩部) 【ｔ＝50mm】	8	m2			Y1A01110610レベル4
表層(車道・路肩部) 平均幅員1.4m未満(1層平均50mm以下) 1層当り平均仕上厚50mm	8	m2			SPK25040244 00 単第0 -0026　表
上層路盤(車道・路肩部) 【RM-30, ｔ＝100mm】	8	m2			Y1A01110604レベル4
上層路盤(車道・路肩部) RM-30 全仕上り厚100mm 1層施工	8	m2			SPK25040237 00 単第0 -0027　表
下層路盤(車道・路肩部) 【RC-40, ｔ＝100mm】	8	m2			Y1A01110602レベル4
下層路盤(車道・路肩部) 全仕上り厚100mm 1層施工 RC-40	8	m2			SPK25040235 00 単第0 -0028　表

本工事費　内訳表

費目・工種・施工名称など	数量	単位	単価	金額	備考
構造物撤去工	1	式			Y1E0112　レベル2
舗装撤去工	1	式			Y1F020201　レベル3
舗装版切断 【AS, 50mm】	16	m			Y1A01140602レベル4
舗装版切断 アスファルト舗装版 アスファルト舗装版厚15cm以下	16	m			SPK25040307 00 単第0 -0029　表
舗装版破砕 【AS, 50mm】	8	m2			Y1A01140603レベル4
舗装版破砕 アスファルト舗装版 障害等無し 舗装版厚15cm以下	8	m2			SPK25040306 00 単第0 -0030　表
運搬処理工	1	式			Y1A011416　レベル3
殻運搬 【AS殻】	0.4	m3			Y1A01030202レベル4
殻運搬 舗装版破砕 DID区間無し 運搬距離4.5km以下(3.5km超)	0.4	m3			SPK25040155 00 単第0 -0031　表

本工事費　内訳表

費目・工種・施工名称など	数量	単位	単価	金額	備考
【直接工事費に含まれる処分費等】 「処分費等」の取扱いによる					#0041
再生資源化施設受入費 AS殻	0.9	t			F0004　　00
＊＊直接工事費＊＊ #0020計=支給品等(材料),無償貸付					
共通仮設費率分					Z0019
計算情報…… 対象額…… 率……					
＊＊共通仮設費計＊＊					
＊＊純工事費＊＊					
現場管理費 計算情報…… 対象額…… 率……					
＊＊工事原価＊＊					

本工事費　内訳表

費目・工種・施工名称など	数量	単位	単価	金額	備考
一般管理費率分 計算情報…… 対象額…… 率……					前払補正率…
契約保証費 計算情報…… 対象額…… 率……					当初請対額 当初対象額
一般管理費計					
＊＊工事価格＊＊					
＊＊消費税相当額＊＊ 計算情報…… 対象額…… 率……					
＊＊工事費計＊＊					
＊＊契約保証費計＊＊					

施工単価表

掘削　　SPK25040001　　単第0 -0001　表

土砂　上記以外(小規模)　　標準　　1　m3　当り

機械構成比:　26.01%　労務構成比:　62.89%　材料構成比:　11.10%　市場単価構成比:　0.00%　標準単価:　1,241.00000

代表機労材規格(積算地区)	構成比	単価(積算地区)	代表機労材規格(東京地区)	単価(東京地区)	備考
バックホウ(クローラ型) 標準型・排2 山積0.28/平積0.2m3	26.01%		バックホウ(クローラ型) 標準型・排2 山積0.28/平積0.2m3		MTPC00062 MTPT00062
運転手(特殊)	62.89%		運転手(特殊)		RTPC00006 RTPT00006
軽油 パトロール給油,2～4KL積載車給油	11.10%		軽油パトロール給油		TTPC00013 TTPT00013
積算単価			積算単価		EP001
A=1　土砂 E=7　標準			B=5　上記以外(小規模)		

施工単価表

掘削　　SPK25040001　　単第0 -0002　表

硬岩　片切掘削　　火薬使用不可　　1　m3　当り

機械構成比:　20.31%　労務構成比:　74.80%　材料構成比:　4.89%　市場単価構成比:　0.00%　標準単価:　6,835.00000

代表機労材規格(積算地区)	構成比	単価(積算地区)	代表機労材規格(東京地区)	単価(東京地区)	備考
バックホウ(クローラ型) 標準型・超低騒音型・排3 山積0.8/平積0.6m3	11.88%		バックホウ(クローラ型) 標準型・超低騒音型・排3 山積0.8/平積0.6m3		MTPC00128 MTPT00128
大型ブレーカ(ベースマシン含まず) 油圧式 質量1300kg級	5.94%		大型ブレーカ(ベースマシン含まず) 油圧式 質量1300kg級		MTPC00039 MTPT00039
その他(機械)			その他(機械)		EK009
特殊作業員	38.58%		特殊作業員		RTPC00001 RTPT00001
普通作業員	15.38%		普通作業員		RTPC00002 RTPT00002
運転手(特殊)	11.66%		運転手(特殊)		RTPC00006 RTPT00006
その他(労務)			その他(労務)		ER009
軽油 パトロール給油,2～4KL積載車給油	4.29%		軽油パトロール給油		TTPC00013 TTPT00013
その他(材料)			その他(材料)		EZ009

施工単価表

掘削　　SPK25040001　　単第0 -0002　表

硬岩 片切掘削　　火薬使用不可　　1　m3　当り

機械構成比:　20.31%　労務構成比:　74.80%　材料構成比:　4.89%　市場単価構成比:　0.00%　標準単価:　6,835.00000

代表機労材規格(積算地区)	構成比	単価(積算地区)	代表機労材規格(東京地区)	単価(東京地区)	備考
積算単価			積算単価		EP001
A=4　硬岩 F=1　火薬使用不可 H=1　集積押土無し			B=2　片切掘削 G=1　破砕片除去無し		

施工単価表

積込(ルーズ)　　SPK25040007　　単第0 -0003　表

破砕岩　　土量50,000m3未満　　1　m3　当り

機械構成比:　44.36%　労務構成比:　37.42%　材料構成比:　18.22%　市場単価構成比:　0.00%　標準単価:　297.32000

代表機労材規格(積算地区)	構成比	単価(積算地区)	代表機労材規格(東京地区)	単価(東京地区)	備考
バックホウ(クローラ型) 標準型・排2014 山積0.8/平積0.6m3	44.36%		バックホウ(クローラ型) 標準型・排2014 山積0.8/平積0.6m3		MTPC00153 MTPT00153
運転手(特殊)	37.42%		運転手(特殊)		RTPC00006 RTPT00006
軽油 パトロール給油,2～4KL積載車給油	18.22%		軽油パトロール給油		TTPC00013 TTPT00013
積算単価			積算単価		EP001
A=3　破砕岩			B=1　土量50,000m3未満		

施工単価表

路体(築堤)盛土　SPK25040004　単第0 -0004　表

施工幅員2.5m未満　1　m3　当り

機械構成比:　0.66%　労務構成比:　99.11%　材料構成比:　0.23%　市場単価構成比:　0.00%　標準単価:　6,722.70000

代表機労材規格(積算地区)	構成比	単価(積算地区)	代表機労材規格(東京地区)	単価(東京地区)	備考
<賃>振動ローラ(ハンドガイド式) 質量0.8～1.1t	0.66%		振動ローラ(舗装用) [ハンドガイド式] 質量0.8～1.1t		KTPC00008 KTPT00008
普通作業員	90.70%		普通作業員		RTPC00002 RTPT00002
特殊作業員	8.41%		特殊作業員		RTPC00001 RTPT00001
軽油 パトロール給油,2～4KL積載車給油	0.23%		軽油パトロール給油		TTPC00013 TTPT00013
積算単価			積算単価		EP001
A=1　施工幅員2.5m未満					

施工単価表

土砂等運搬　SPK25040002　単第0 -0005　表

小規模 土砂(岩塊・玉石混り土含む)　DID区間無し　距離3.5km以下(2.5km超)　1　m3　当り

機械構成比:　26.52%　労務構成比:　61.90%　材料構成比:　11.58%　市場単価構成比:　0.00%　標準単価:　1,525.20000

代表機労材規格(積算地区)	構成比	単価(積算地区)	代表機労材規格(東京地区)	単価(東京地区)	備考
ダンプトラック[オンロード・ディーゼル] 4t積級 (タイヤ損耗費及び補修費(良好)を含む)	26.52%		ダンプトラック[オンロード・ディーゼル] 4t積級 (タイヤ損耗費及び補修費(良好)を含む)		MTPC00017T1 MTPT00017T1
運転手(一般)	61.90%		運転手(一般)		RTPC00007 RTPT00007
軽油 パトロール給油,2～4KL積載車給油	11.58%		軽油パトロール給油		TTPC00013 TTPT00013
積算単価			積算単価		EP001
A=2　小規模 C=1　土砂(岩塊・玉石混り土含む) F=16　距離3.5km以下(2.5km超)			B=5　バックホウ山積0.28m3(平積0.2m3) D=1　DID区間無し		

施工単価表

法面整形　　SPK25040025　　単第0 -0006　表

切土部　現場制約無し　　レキ質土,砂及び砂質土,粘性土　　1　m2　当り

機械構成比:　9.24%　労務構成比:　81.28%　材料構成比:　9.48%　市場単価構成比:　0.00%　標準単価:　918.97000

代表機労材規格(積算地区)	構成比	単価(積算地区)	代表機労材規格(東京地区)	単価(東京地区)	備考
<賃>バックホウ(クローラ型) 山積0.8m3(平積0.6) 排1～3,2011,2014	9.24%		バックホウ クローラ型 山積0.8m3(平積0.6m3)		KTPC00018 KTPT00018
普通作業員	38.72%		普通作業員		RTPC00002 RTPT00002
運転手(特殊)	22.32%		運転手(特殊)		RTPC00006 RTPT00006
土木一般世話役	20.24%		土木一般世話役		RTPC00009 RTPT00009
軽油 パトロール給油,2～4KL積載車給油	9.48%		軽油パトロール給油		TTPC00013 TTPT00013
積算単価			積算単価		EP001
A=2　切土部 D=2　レキ質土,砂及び砂質土,粘性土			C=2　現場制約無し E=1　-(全ての費用)		

施工単価表

法面整形　　SPK25040025　　単第0 -0007　表

切土部　現場制約有り　　軟岩I,軟岩II,中硬岩,硬岩　　1　m2　当り

機械構成比:　0.00%　労務構成比:　100.00%　材料構成比:　0.00%　市場単価構成比:　0.00%　標準単価:　4,014.80000

代表機労材規格(積算地区)	構成比	単価(積算地区)	代表機労材規格(東京地区)	単価(東京地区)	備考
普通作業員	41.14%		普通作業員		RTPC00002 RTPT00002
特殊作業員	35.94%		特殊作業員		RTPC00001 RTPT00001
土木一般世話役	14.67%		土木一般世話役		RTPC00009 RTPT00009
その他(労務)			その他(労務)		ER009
積算単価			積算単価		EP001
A=2　切土部 D=3　軟岩I,軟岩II,中硬岩,硬岩			C=1　現場制約有り E=1　-(全ての費用)		

施工単価表

土砂等運搬　　SPK25040002　　単第0 -0008　表

小規模　土砂(岩塊・玉石混り土含む)　　DID区間無し　距離5.0km以下(4.0km超)　　1　m3　当り

機械構成比:　26.52%　労務構成比:　61.90%　材料構成比:　11.58%　市場単価構成比:　0.00%　標準単価:　1,906.50000

代表機労材規格(積算地区)	構成比	単価(積算地区)	代表機労材規格(東京地区)	単価(東京地区)	備考
ダンプトラック[オンロード・ディーゼル] 4t積級 (タイヤ損耗費及び補修費(良好)を含む)	26.52%		ダンプトラック[オンロード・ディーゼル] 4t積級 (タイヤ損耗費及び補修費(良好)を含む)		MTPC00017T1 MTPT00017T1
運転手(一般)	61.90%		運転手(一般)		RTPC00007 RTPT00007
軽油 パトロール給油,2～4KL積載車給油	11.58%		軽油パトロール給油		TTPC00013 TTPT00013
積算単価			積算単価		EP001
A=2　小規模 C=1　土砂(岩塊・玉石混り土含む) F=23　距離5.0km以下(4.0km超)			B=5　バックホウ山積0.28m3(平積0.2m3) D=1　DID区間無し		

施工単価表

床掘り　　SPK25040015　　単第0 -0009　表

土砂　上記以外(小規模)　　1　m3　当り

機械構成比:　18.73%　労務構成比:　74.16%　材料構成比:　7.11%　市場単価構成比:　0.00%　標準単価:　2,247.40000

代表機労材規格(積算地区)	構成比	単価(積算地区)	代表機労材規格(東京地区)	単価(東京地区)	備考
バックホウ(クローラ型) 後方超小旋回型・排2 山積0.28/平積0.2m3	18.73%		バックホウ(クローラ型) 後方超小旋回型・排2 山積0.28/平積0.2m3		MTPC00083 MTPT00083
運転手(特殊)	40.26%		運転手(特殊)		RTPC00006 RTPT00006
普通作業員	33.90%		普通作業員		RTPC00002 RTPT00002
軽油 パトロール給油,2～4KL積載車給油	7.11%		軽油パトロール給油		TTPC00013 TTPT00013
積算単価			積算単価		EP001
A=1　土砂 E=1　-(全ての費用)			B=5　上記以外(小規模)		

施工単価表

床掘り　　SPK25040015　　単第0 -0010　表

岩塊・玉石 現場制約あり　　1　m3　当り

機械構成比: 0.00%　労務構成比: 100.00%　材料構成比: 0.00%　市場単価構成比: 0.00%　標準単価 : 15,240.00000

代表機労材規格(積算地区)	構成比	単価(積算地区)	代表機労材規格(東京地区)	単価(東京地区)	備考
普通作業員	100.00%		普通作業員		RTPC00002 RTPT00002
積算単価			積算単価		EP001
A=2　岩塊・玉石 E=1　-(全ての費用)			B=6　現場制約あり		

施工単価表

埋戻し　　SPK25040020　　単第0 -0011　表

土砂　　上記以外(小規模)　　1　m3　当り

機械構成比: 8.87%　労務構成比: 87.15%　材料構成比: 3.98%　市場単価構成比: 0.00%　標準単価 : 4,063.80000

代表機労材規格(積算地区)	構成比	単価(積算地区)	代表機労材規格(東京地区)	単価(東京地区)	備考
バックホウ(クローラ型) 後方超小旋回型・排2 山積0.28/平積0.2m3	8.27%		バックホウ(クローラ型) 後方超小旋回型・排2 山積0.28/平積0.2m3		MTPC00083 MTPT00083
タンパ及びランマ ランマ 質量60～80kg	0.60%		タンパ及びランマ ランマ 質量60～80kg		MTPC00048 MTPT00048
普通作業員	50.03%		普通作業員		RTPC00002 RTPT00002
特殊作業員	19.35%		特殊作業員		RTPC00001 RTPT00001
運転手(特殊)	17.77%		運転手(特殊)		RTPC00006 RTPT00006
軽油 パトロール給油,2～4KL積載車給油	3.14%		軽油パトロール給油		TTPC00013 TTPT00013
ガソリン,レギュラー スタンド渡し,スタンド給油	0.84%		ガソリンレギュラースタンド		TTPC00014 TTPT00014
積算単価			積算単価		EP001
A=5　上記以外(小規模) D=1　-(全ての費用)			B=1　土砂		

施工単価表

埋戻し　SPK25040020　単第0 -0011　表

土砂　上記以外(小規模)　1　m3　当り

機械構成比: 8.87%　労務構成比: 87.15%　材料構成比: 3.98%　市場単価構成比: 0.00%　標準単価 : 4,063.80000

代表機労材規格(積算地区)	構成比	単価(積算地区)	代表機労材規格(東京地区)	単価(東京地区)	備考

施工単価表

コンクリート　SPK25040157　単第0 -0012　表

小型構造物 18-8-40BB　人力打設　1　m3　当り

機械構成比: 0.00%　労務構成比: 46.18%　材料構成比: 53.82%　市場単価構成比: 0.00%　標準単価 : 40,190.00000

代表機労材規格(積算地区)	構成比	単価(積算地区)	代表機労材規格(東京地区)	単価(東京地区)	備考
普通作業員	28.56%		普通作業員		RTPC00002 RTPT00002
土木一般世話役	8.40%		土木一般世話役		RTPC00009 RTPT00009
特殊作業員	7.04%		特殊作業員		RTPC00001 RTPT00001
その他(労務)			その他(労務)		ER009
レディーミクストコンクリート指定品 呼び強度18,スランプ8,粗骨材40 W/C(60%),種別(高炉)	53.82%		生コンクリート 高炉 24-12-25(20) W/C 55%		TTPCD0010 TTPT00343
積算単価			積算単価		E9999
A=2 小型構造物 C=2 18-8-40BB H=1 現場内小運搬有り K=1 -(全ての費用)			B=3 人力打設 F=2 一般養生 J=1 -		

施工単価表

コンクリートブロック積工(練積)　SDT00039　単第0 -0013　表

滑面ブロック　18-8-40BB　1　m2　当り

名称・規格など	数量	単位	単価	金額	備考
昼間_ブロック積工【手間のみ】 時間的制約なし	1.000	m2			
コンクリート積みブロック-滑面-〈JISA5371〉 280×420×350,参考質量41.2kg以上 8.5個/m2	8.500	個			
レディーミクストコンクリート指定品 呼び強度18,スランプ8,粗骨材40 W/C(60%),種別(高炉)	0.246	m3			
レディーミクストコンクリート 小型車割増	0.246	m3			
レディーミクストコンクリート指定品 呼び強度18,スランプ8,粗骨材40 W/C(60%),種別(高炉)	0.224	m3			
レディーミクストコンクリート 小型車割増	0.224	m3			
諸雑費	1	式			
＊＊＊　単位当たり　＊＊＊	1	m2			
A=1　昼間施工 C=1　18-8-40BB F=1　18-8-40BB			B=1　- E=2　小型車割増有 H=0.2　裏込コンクリートの厚さ(m)		
I=1　滑面ブロック L=1　時間的制約なし			K=8.5　ブロックm2当り使用量(個/m2)		

施工単価表

コンクリートブロック積工(練積)　SDT00039　単第0 -0013　表

滑面ブロック　18-8-40BB　1　m2　当り

名称・規格など	数量	単位	単価	金額	備考

施工単価表

現場打天端コンクリート　SPK25040053　単第0 -0014　表

18-8-40BB　一般養生　1　m3　当り

機械構成比:　2.43%　労務構成比:　63.99%　材料構成比:　33.58%　市場単価構成比:　0.00%　標準単価：　65,822.00000

代表機労材規格(積算地区)	構成比	単価(積算地区)	代表機労材規格(東京地区)	単価(東京地区)	備考
<賃>バックホウ(クローラ型クレーン機能付) 山積0.8m3(平積0.6)吊能力2.9t 排1～3,2011,2014	2.43%		バックホウ [クローラ型クレーン付] 排ガス型(第2次)山積0.8m3吊2.9t		KTPC00006 KTPT00006
型わく工	21.93%		型わく工		RTPC00010 RTPT00010
普通作業員	15.12%		普通作業員		RTPC00002 RTPT00002
土木一般世話役	10.73%		土木一般世話役		RTPC00009 RTPT00009
特殊作業員	7.30%		特殊作業員		RTPC00001 RTPT00001
その他(労務)			その他(労務)		ER009
レディーミクストコンクリート指定品 呼び強度18,スランプ8,粗骨材40 W/C(60%),種別(高炉)	32.10%		生コンクリート 高炉 18-8-25(20) W/C 60%		TTPCD0010 TTPT00003
軽油 パトロール給油,2～4KL積載車給油	1.48%		軽油パトロール給油		TTPC00013 TTPT00013
積算単価			積算単価		E9999

施工単価表

現場打天端コンクリート　SPK25040053　単第0 -0014　表

18-8-40BB　一般養生　1　m3　当り

機械構成比:　2.43%　労務構成比:　63.99%　材料構成比:　33.58%　市場単価構成比:　0.00%　標準単価：　65,822.00000

代表機労材規格(積算地区)	構成比	単価(積算地区)	代表機労材規格(東京地区)	単価(東京地区)	備考
A=2　18-8-40BB D=2　小型車割増有			C=1　一般養生		

施工単価表

胴込・裏込材(砕石)　SPK25040046　単第0 -0015　表

間知・平・連節・緑化ブロック　RC-40　1　m3　当り

機械構成比:　9.31%　労務構成比:　67.69%　材料構成比:　23.00%　市場単価構成比:　0.00%　標準単価:　7,183.40000

代表機労材規格(積算地区)	構成比	単価(積算地区)	代表機労材規格(東京地区)	単価(東京地区)	備考
<賃>バックホウ(クローラ型クレーン機能付) 山積0.8m3(平積0.6)吊能力2.9t 排1～3,2011,2014	9.31%		バックホウ [クローラ型クレーン付] 排ガス型(第2次)山積0.8m3吊2.9t		KTPC00006 KTPT00006
普通作業員	35.39%		普通作業員		RTPC00002 RTPT00002
特殊作業員	19.69%		特殊作業員		RTPC00001 RTPT00001
運転手(特殊)	12.06%		運転手(特殊)		RTPC00006 RTPT00006
その他(労務)			その他(労務)		ER009
再生クラッシャラン 40～0mm	18.87%		再生クラッシャーラン RC-40		TTPC00008 TTPT00008
軽油 パトロール給油,2～4KL積載車給油	4.13%		軽油パトロール給油		TTPC00013 TTPT00013
積算単価			積算単価		EP001
A=1　間知・平・連節・緑化ブロック			B=1　RC-40		

施工単価表

胴込・裏込材(砕石)　SPK25040046　単第0 -0015　表

間知・平・連節・緑化ブロック　RC-40　1　m3　当り

機械構成比:　9.31%　労務構成比:　67.69%　材料構成比:　23.00%　市場単価構成比:　0.00%　標準単価:　7,183.40000

代表機労材規格(積算地区)	構成比	単価(積算地区)	代表機労材規格(東京地区)	単価(東京地区)	備考

施工単価表

コンクリート　SPK25040157　単第0 -0016　表

無筋・鉄筋構造物 18-8-40BB　バックホウ(クレーン機能付)打設　1　m3　当り

機械構成比: 3.50%　労務構成比: 34.96%　材料構成比: 61.54%　市場単価構成比: 0.00%　標準単価 : 36,531.00000

代表機労材規格(積算地区)	構成比	単価(積算地区)	代表機労材規格(東京地区)	単価(東京地区)	備考
<賃>バックホウ(クローラ型クレーン機能付) 山積0.8m3(平積0.6)吊能力2.9t 排1～3,2011,2014	3.31%		バックホウ [クローラ型クレーン付] 排ガス型(第2次)山積0.8m3吊2.9t		KTPC00006 KTPT00006
その他(機械)			その他(機械)		EK009
特殊作業員	10.07%		特殊作業員		RTPC00001 RTPT00001
普通作業員	9.38%		普通作業員		RTPC00002 RTPT00002
土木一般世話役	7.04%		土木一般世話役		RTPC00009 RTPT00009
運転手(特殊)	6.40%		運転手(特殊)		RTPC00006 RTPT00006
その他(労務)			その他(労務)		ER009
レディーミクストコンクリート指定品 呼び強度18,スランプ8,粗骨材40 W/C(60%),種別(高炉)	59.80%		生コンクリート 高炉 24-12-25(20) W/C 55%		TTPCD0010 TTPT00343
軽油 パトロール給油,2～4KL積載車給油	1.65%		軽油パトロール給油		TTPC00013 TTPT00013

施工単価表

コンクリート　SPK25040157　単第0 -0016　表

無筋・鉄筋構造物 18-8-40BB　バックホウ(クレーン機能付)打設　1　m3　当り

機械構成比: 3.50%　労務構成比: 34.96%　材料構成比: 61.54%　市場単価構成比: 0.00%　標準単価 : 36,531.00000

代表機労材規格(積算地区)	構成比	単価(積算地区)	代表機労材規格(東京地区)	単価(東京地区)	備考
その他(材料)			その他(材料)		EZ009
積算単価			積算単価		E9999
A=1 無筋・鉄筋構造物 C=2 18-8-40BB J=2 小型車割増有			B=2 バックホウ(クレーン機能付)打設 F=2 一般養生 K=1 -(全ての費用)		

施工単価表

型枠　SPK25040159　単第0 -0017　表

一般型枠　鉄筋・無筋構造物　1　m2　当り

機械構成比:　0.00%　労務構成比:　100.00%　材料構成比:　0.00%　市場単価構成比:　0.00%　標準単価:　10,100.00000

代表機労材規格(積算地区)	構成比	単価(積算地区)	代表機労材規格(東京地区)	単価(東京地区)	備考
型わく工	46.66%		型わく工		RTPC00010 RTPT00010
普通作業員	25.14%		普通作業員		RTPC00002 RTPT00002
土木一般世話役	9.51%		土木一般世話役		RTPC00009 RTPT00009
その他(労務)			その他(労務)		ER009
積算単価			積算単価		EP001
A=1　一般型枠 C=1　-(全ての費用)			B=1　鉄筋・無筋構造物		

施工単価表

手摺先行型枠組・単管・単管傾斜足場　S0380　単第0 -0018　表

単管足場　100　掛m2　当り

名称・規格など	数量	単位	単価	金額	備考
土木一般世話役	1.900	人			
とび工	6.900	人			
普通作業員	1.800	人			
<作>ラフテレーンクレーン(油圧伸縮ジブ型) 25t吊,オペレータ付 排1～3,2011,2014	0.800	日			
諸雑費	29	%			#09
＊＊＊　合計　＊＊＊	100	掛m2			
＊＊＊　単位当たり　＊＊＊	1	掛m2			
A=2　単管足場 C=0　潮待割増			B=1　安全ネットを設置しない		

施工単価表

手摺先行型枠組・単管・単管傾斜足場　S0380　単第0 -0019　表

手摺先行型枠組足場　100　掛m2　当り

名称・規格など	数量	単位	単価	金額	備考
土木一般世話役	1.600	人			
とび工	7.000	人			
普通作業員	1.300	人			
<作>ラフテレーンクレーン(油圧伸縮ジブ型) 25t吊,オペレータ付 排1～3,2011,2014	1.400	日			
諸雑費	34	%			#09
＊＊＊　合計　＊＊＊	100	掛m2			
＊＊＊　単位当たり　＊＊＊	1	掛m2			
A=1　手摺先行型枠組足場 C=0　潮待割増			B=1　安全ネットを設置しない		

施工単価表

手摺先行型枠組・単管・単管傾斜足場　S0380　単第0 -0020　表

単管傾斜足場　100　掛m2　当り

名称・規格など	数量	単位	単価	金額	備考
土木一般世話役	1.500	人			
とび工	4.500	人			
普通作業員	2.700	人			
<作>ラフテレーンクレーン(油圧伸縮ジブ型) 25t吊,オペレータ付 排1～3,2011,2014	0.800	日			
諸雑費	33	%			#09
＊＊＊　合計　＊＊＊	100	掛m2			
＊＊＊　単位当たり　＊＊＊	1	掛m2			
A=3　単管傾斜足場 C=0　潮待割増			B=1　安全ネットを設置しない		

施工単価表

U型側溝　　SDT00013　　単第0 -0021　表

鉄筋コンクリートU形(JIS_A_5372)　300B[300×300×600]　1　m　当り

名称・規格など	数量	単位	単価	金額	備考
昼間_U型側溝【手間のみ】 L=600_60を超え300kg/個以下 時間的制約なし	1.000	m			
鉄筋コンクリートU形(JISA5372)300B 300×300×600 参考質量79kg	1.653	本			
再生クラッシャラン 40～0mm	0.048	m3			
諸雑費	1	式			
＊＊＊　単位当たり　＊＊＊	1	m			
A=1　昼間施工 C=5　300B[300×300×600] I=1　-			B=1　鉄筋コンクリートU形(JIS_A_5372) G=1　時間的制約なし J=1　-		
K=2　RC-40			M=1　-		

施工単価表

コンクリート　　SPK25040157　　単第0 -0022　表

小型構造物 18-8-25(20)BB　人力打設　1　m3　当り

機械構成比:　0.00%　労務構成比:　46.18%　材料構成比:　53.82%　市場単価構成比:　0.00%　標準単価：　40,190.00000

代表機労材規格(積算地区)	構成比	単価(積算地区)	代表機労材規格(東京地区)	単価(東京地区)	備考
普通作業員	28.56%		普通作業員		RTPC00002 RTPT00002
土木一般世話役	8.40%		土木一般世話役		RTPC00009 RTPT00009
特殊作業員	7.04%		特殊作業員		RTPC00001 RTPT00001
その他(労務)			その他(労務)		ER009
レディーミクストコンクリート指定品 呼び強度18,スランプ8,粗骨材20(25) W/C(60%),種別(高炉)	53.82%		生コンクリート 高炉 24-12-25(20) W/C 55%		TTPC00003 TTPT00343
積算単価			積算単価		E9999
A=2　小型構造物 C=3　18-8-25(20)BB H=1　現場内小運搬有り K=1　-(全ての費用)			B=3　人力打設 F=2　一般養生 J=2　小型車割増有		

施工単価表

型枠　SPK25040159　単第0 -0023　表

一般型枠　小型構造物　1　m2　当り

機械構成比: 0.00%　労務構成比: 100.00%　材料構成比: 0.00%　市場単価構成比: 0.00%　標準単価 : 9,147.60000

代表機労材規格(積算地区)	構成比	単価(積算地区)	代表機労材規格(東京地区)	単価(東京地区)	備考
型わく工	44.28%		型わく工		RTPC00010 RTPT00010
普通作業員	30.82%		普通作業員		RTPC00002 RTPT00002
土木一般世話役	11.86%		土木一般世話役		RTPC00009 RTPT00009
その他(労務)			その他(労務)		ER009
積算単価			積算単価		EP001
A=1　一般型枠 C=1　-(全ての費用)			B=2　小型構造物		

施工単価表

プレキャスト集水桝　SPK25040096　単第0 -0024　表

据付 基礎砕石有り　製品質量(kg/基)80kgを超え200kg以下　1　基　当り

機械構成比: 15.14%　労務構成比: 80.75%　材料構成比: 4.11%　市場単価構成比: 0.00%　標準単価 : 4,360.10000

代表機労材規格(積算地区)	構成比	単価(積算地区)	代表機労材規格(東京地区)	単価(東京地区)	備考
<賃>バックホウ(クローラ型クレーン機能付) 山積0.28m3(平積0.2)吊能力1.7t 排出ガス対策型(第1,2,3次基準値)低騒音	12.21%		バックホウ クローラ型 クレーン機能付1.7t 山積0.28m3(平積0.2m3)		KTPC00019 KTPT00019
その他(機械)			その他(機械)		EK009
運転手(特殊)	46.45%		運転手(特殊)		RTPC00006 RTPT00006
普通作業員	11.06%		普通作業員		RTPC00002 RTPT00002
土木一般世話役	5.68%		土木一般世話役		RTPC00009 RTPT00009
特殊作業員	1.94%		特殊作業員		RTPC00001 RTPT00001
その他(労務)			その他(労務)		ER009
軽油 パトロール給油,2～4KL積載車給油	3.32%		軽油パトロール給油		TTPC00013 TTPT00013
その他(材料)			その他(材料)		EZ009

施工単価表

プレキャスト集水桝　SPK25040096　単第0 -0024　表

据付 基礎砕石有り　製品質量(kg/基)80kgを超え200kg以下　1　基　当り

機械構成比:　15.14%　労務構成比:　80.75%　材料構成比:　4.11%　市場単価構成比:　0.00%　標準単価 :　4,360.10000

代表機労材規格(積算地区)	構成比	単価(積算地区)	代表機労材規格(東京地区)	単価(東京地区)	備考
積算単価			積算単価		EP001
A=1　据付 C=1　基礎砕石有り			B=2　製品質量(kg/基)80kgを超え200kg以下 D=1　-(全ての費用)		

施工単価表

U型側溝　SDT00013　単第0 -0025　表

鉄筋Coベンチフリューム(JIS_A_5372附6)　250[250×175×2000]　1　m　当り

名称・規格など	数量	単位	単価	金額	備考
昼間_U型側溝【手間のみ】 L=2000_1000kg/個以下 時間的制約なし	1.000	m			
鉄筋コンクリートベンチフリューム (JISA5372附6)2種,250×175×2000 参考質量115kg	0.500	本			
諸雑費	1	式			
＊＊＊　単位当たり　＊＊＊	1	m			
A=1　昼間施工 C=20　250[250×175×2000] I=3　法面縦排水			B=4　鉄筋Coベンチフリューム(JIS_A_5372附6) G=1　時間的制約なし J=2　基礎砕石を施工しない場合		

施工単価表

表層(車道・路肩部)　SPK25040244　単第0 -0026　表

平均幅員1.4m未満(1層平均50mm以下)　1層当り平均仕上厚50mm　1　m2　当り

機械構成比:　0.43%　労務構成比:　44.34%　材料構成比:　55.23%　市場単価構成比:　0.00%　標準単価:　2,891.10000

代表機労材規格(積算地区)	構成比	単価(積算地区)	代表機労材規格(東京地区)	単価(東京地区)	備考
振動ローラ(舗装用) ハンドガイド式 運転質量0.5～0.6t	0.24%		振動ローラ(舗装用) ハンドガイド式 運転質量0.5～0.6t		MTPC00047 MTPT00047
振動コンパクタ 前進型 運転質量40～60kg	0.13%		振動コンパクタ 前進型 運転質量40～60kg		MTPC00049 MTPT00049
その他(機械)			その他(機械)		EK009
特殊作業員	19.57%		特殊作業員		RTPC00001 RTPT00001
普通作業員	14.05%		普通作業員		RTPC00002 RTPT00002
土木一般世話役	4.28%		土木一般世話役		RTPC00009 RTPT00009
その他(労務)			その他(労務)		ER009
再生加熱アスファルト混合物 再生密粒度(20)	50.52%		密粒度As混合物(20) [標準数量]平均仕上り厚50mm		TTPCD0038 TTPT00284
アスファルト乳剤(JISK2208) アスファルト乳剤(浸透用) PK-3プライムコート用	4.48%		アスファルト乳剤(JISK2208) アスファルト乳剤(浸透用) PK-3プライムコート用		TTPC00026 TTPT00026

施工単価表

表層(車道・路肩部)　SPK25040244　単第0 -0026　表

平均幅員1.4m未満(1層平均50mm以下)　1層当り平均仕上厚50mm　1　m2　当り

機械構成比:　0.43%　労務構成比:　44.34%　材料構成比:　55.23%　市場単価構成比:　0.00%　標準単価:　2,891.10000

代表機労材規格(積算地区)	構成比	単価(積算地区)	代表機労材規格(東京地区)	単価(東京地区)	備考
ガソリン,レギュラー スタンド渡し,スタンド給油	0.17%		ガソリンレギュラースタンド		TTPC00014 TTPT00014
軽油 パトロール給油,2～4KL積載車給油	0.03%		軽油パトロール給油		TTPC00013 TTPT00013
その他(材料)			その他(材料)		EZ009
積算単価			積算単価		E9999
A=1　平均幅員1.4m未満(1層平均50mm以下) C=6　再生密粒度アスファルト混合物(20) G=2　小型車割増有 I=1　-(全ての費用)			B=50　1層当り平均仕上り厚(mm) E=2　PK-3 H=1　-		
【アスファルト混合物単価】 1層当り平均仕上り厚(mm)/1000*(アスファルト混合物単価(円)+各種割増合計値) 1層当り平均仕上り厚(mm):50.000(mm)					

施工単価表

上層路盤(車道・路肩部)　SPK25040237　単第0 -0027　表

RM-30　全仕上り厚100mm 1層施工　1　m2　当り

機械構成比:　11.57%　労務構成比:　37.08%　材料構成比:　51.35%　市場単価構成比:　0.00%　標準単価:　637.83000

代表機労材規格(積算地区)	構成比	単価(積算地区)	代表機労材規格(東京地区)	単価(東京地区)	備考
モータグレーダ 土工用・排2014 ブレード幅3.1m	7.99%		モータグレーダ 土工用・排2014 ブレード幅3.1m		MTPC00176 MTPT00176
<賃>ロードローラ(マカダム) 質量10～12t 排出ガス対策型(第1,2次基準値)	1.00%		ロードローラ [マカダム]質量10t～12t		KTPC00047 KTPT00047
<賃>タイヤローラ 質量13～14t 排出ガス対策型(2014年規制)普通・超低騒音	0.99%		<賃>タイヤローラ 質量13～14t		KTPC00074 KTPT00074
その他(機械)			その他(機械)		EK009
運転手(特殊)	16.31%		運転手(特殊)		RTPC00006 RTPT00006
普通作業員	5.97%		普通作業員		RTPC00002 RTPT00002
特殊作業員	5.32%		特殊作業員		RTPC00001 RTPT00001
土木一般世話役	4.37%		土木一般世話役		RTPC00009 RTPT00009
その他(労務)			その他(労務)		ER009

施工単価表

上層路盤(車道・路肩部)　SPK25040237　単第0 -0027　表

RM-30　全仕上り厚100mm 1層施工　1　m2　当り

機械構成比:　11.57%　労務構成比:　37.08%　材料構成比:　51.35%　市場単価構成比:　0.00%　標準単価:　637.83000

代表機労材規格(積算地区)	構成比	単価(積算地区)	代表機労材規格(東京地区)	単価(東京地区)	備考
再生粒度調整砕石 30～0mm	47.84%		再生粒度調整砕石 RM-40 [標準数量]全仕上り厚150mm		TTPC00010 TTPT00357
軽油 パトロール給油,2～4KL積載車給油	3.03%		軽油パトロール給油		TTPC00013 TTPT00013
その他(材料)			その他(材料)		EZ009
積算単価			積算単価		E9999
A=5　RM-30 H=1　-(全ての費用)			E=100　全仕上り厚(mm)		
【路盤材単価】 全仕上り厚(mm)/1000*路盤材単価(円) 全仕上り厚(mm):100.000(mm)					

施工単価表

下層路盤(車道・路肩部)　SPK25040235　単第0 -0028　表

全仕上り厚100mm 1層施工　RC-40　1　m2　当り

機械構成比:　5.72%　労務構成比:　18.33%　材料構成比:　75.95%　市場単価構成比:　0.00%　標準単価:　1,289.30000

代表機労材規格(積算地区)	構成比	単価(積算地区)	代表機労材規格(東京地区)	単価(東京地区)	備考
モータグレーダ 土工用・排2014 ブレード幅3.1m	3.95%		モータグレーダ 土工用・排2014 ブレード幅3.1m		MTPC00176 MTPT00176
<賃>ロードローラ(マカダム) 質量10～12t 排出ガス対策型(第1,2次基準値)	0.49%		ロードローラ [マカダム]質量10t～12t		KTPC00047 KTPT00047
<賃>タイヤローラ 質量13～14t 排出ガス対策型(2014年規制)普通・超低騒音	0.49%		<賃>タイヤローラ 質量13～14t		KTPC00074 KTPT00074
その他(機械)			その他(機械)		EK009
運転手(特殊)	8.06%		運転手(特殊)		RTPC00006 RTPT00006
普通作業員	2.95%		普通作業員		RTPC00002 RTPT00002
特殊作業員	2.63%		特殊作業員		RTPC00001 RTPT00001
土木一般世話役	2.16%		土木一般世話役		RTPC00009 RTPT00009
その他(労務)			その他(労務)		ER009

施工単価表

下層路盤(車道・路肩部)　SPK25040235　単第0 -0028　表

全仕上り厚100mm 1層施工　RC-40　1　m2　当り

機械構成比:　5.72%　労務構成比:　18.33%　材料構成比:　75.95%　市場単価構成比:　0.00%　標準単価:　1,289.30000

代表機労材規格(積算地区)	構成比	単価(積算地区)	代表機労材規格(東京地区)	単価(東京地区)	備考
再生クラッシャラン 40～0mm	74.21%		クラッシャラン 40～0mm [標準数量]全仕上り厚150mm		TTPC00008 TTPT00346
軽油 パトロール給油,2～4KL積載車給油	1.50%		軽油パトロール給油		TTPC00013 TTPT00013
その他(材料)			その他(材料)		EZ009
積算単価			積算単価		E9999
A=100　全仕上り厚(mm) D=1　-(全ての費用)			B=4　RC-40		
【路盤材単価】 全仕上り厚(mm)/1000*路盤材単価(円) 全仕上り厚(mm):100.000(mm)					

施工単価表

舗装版切断　SPK25040307　単第0 -0029　表

アスファルト舗装版　アスファルト舗装版厚15cm以下　1　m　当り

機械構成比:　15.05%　労務構成比:　58.43%　材料構成比:　26.52%　市場単価構成比:　0.00%　標準単価:　700.44000

代表機労材規格(積算地区)	構成比	単価(積算地区)	代表機労材規格(東京地区)	単価(東京地区)	備考
コンクリートカッタ バキューム式(超低騒音型)・湿式 切削深20cm級ブレード径φ56cm	10.24%		コンクリートカッタ バキューム式(超低騒音型)・湿式 切削深20cm級ブレード径φ56cm		MTPC00164 MTPT00164
その他(機械)			その他(機械)		EK009
特殊作業員	19.96%		特殊作業員		RTPC00001 RTPT00001
土木一般世話役	10.88%		土木一般世話役		RTPC00009 RTPT00009
普通作業員	8.92%		普通作業員		RTPC00002 RTPT00002
その他(労務)			その他(労務)		ER009
コンクリートカッタブレード 自走式切断機用 径45cm(18インチ)	22.39%		コンクリートカッタブレード 径18インチ		TTPC00394 TTPT00394
ガソリン,レギュラー スタンド渡し,スタンド給油	2.81%		ガソリンレギュラースタンド		TTPC00014 TTPT00014
その他(材料)			その他(材料)		EZ009

施工単価表

舗装版切断　SPK25040307　単第0 -0029　表

アスファルト舗装版　アスファルト舗装版厚15cm以下　1　m　当り

機械構成比:　15.05%　労務構成比:　58.43%　材料構成比:　26.52%　市場単価構成比:　0.00%　標準単価:　700.44000

代表機労材規格(積算地区)	構成比	単価(積算地区)	代表機労材規格(東京地区)	単価(東京地区)	備考
積算単価			積算単価		EP001
A=1　アスファルト舗装版 E=1　-(全ての費用)			B=1　アスファルト舗装版厚15cm以下		

施工単価表

舗装版破砕　SPK25040306　単第0 -0030　表

アスファルト舗装版　障害等無し　舗装版厚15cm以下　1　m2　当り

機械構成比:　12.85%　労務構成比:　81.24%　材料構成比:　5.91%　市場単価構成比:　0.00%　標準単価:　217.37000

代表機労材規格(積算地区)	構成比	単価(積算地区)	代表機労材規格(東京地区)	単価(東京地区)	備考
<賃>後方超小旋回バックホウ(クローラ型) 山積0.45m3(平積0.35m3) 排出ガス対策型(第1,2,3次基準値)低騒音	12.85%		バックホウ(クローラ型) [後方超小旋回型] 山積0.45m3(平積0.35m3)		KTPC00066 KTPT00066
土木一般世話役	29.54%		土木一般世話役		RTPC00009 RTPT00009
運転手(特殊)	27.52%		運転手(特殊)		RTPC00006 RTPT00006
普通作業員	24.18%		普通作業員		RTPC00002 RTPT00002
軽油 パトロール給油,2～4KL積載車給油	5.91%		軽油パトロール給油		TTPC00013 TTPT00013
積算単価			積算単価		EP001
A=1　アスファルト舗装版 C=1　騒音振動対策不要 F=1　積込作業有り			B=1　障害等無し D=1　舗装版厚15cm以下 G=1　-(全ての費用)		

施工単価表

殻運搬　SPK25040155　単第0 -0031　表

舗装版破砕　DID区間無し　運搬距離4.5km以下(3.5km超)　1　m3　当り

機械構成比:　20.25%　労務構成比:　71.03%　材料構成比:　8.72%　市場単価構成比:　0.00%　標準単価:　4,319.40000

代表機労材規格(積算地区)	構成比	単価(積算地区)	代表機労材規格(東京地区)	単価(東京地区)	備考
ダンプトラック[オンロード・ディーゼル] 2t積級 (タイヤ損耗費及び補修費(良好)を含む)	20.25%		ダンプトラック[オンロード・ディーゼル] 2t積級 (タイヤ損耗費及び補修費(良好)を含む)		MTPC00016T1 MTPT00016T1
運転手(一般)	71.03%		運転手(一般)		RTPC00007 RTPT00007
軽油 パトロール給油,2～4KL積載車給油	8.72%		軽油パトロール給油		TTPC00013 TTPT00013
積算単価			積算単価		EP001
A=3　舗装版破砕 C=1　DID区間無し E=1　-(全ての費用)			B=4　機械積込(小規模土工) D=20　運搬距離4.5km以下(3.5km超)		

設計数量総括表

事業区分：
工事区分：道路改良

工　種	種　別	細　別	規　　格	単位	数　量	設計数量	摘　　要
道路土工				式	1		
	掘削工			式	1		
		掘削	砂質土C(SF)	m3	6.7	7.0	
		掘削	硬岩	m3	19.2	20.0	
	積込	積込	破砕岩	m3	19.2	20.0	
	盛土工			式	1		
		盛土		m3	30	30	
		購入土		m3	24	20	
	運搬工			m^3	22	20	
	法面整形工			式	1		
		切土法面整形	砂質土 I(SF)	m2	17.6	20	
		切土法面整形	硬岩	m2	44.7	40	
	残土処理工			式	1		
		残土	硬岩	m3	23.0	20	
石・ブロック積(張)工				式	1		
	作業土工			式	1		
		床掘	砂質土	m3	6.4	6.0	
		床掘	硬岩	m3	3.8	4.0	

設計数量総括表

事業区分：
工事区分：道路改良

工　種	種　別	細　別	規　　格	単位	数　量	設計数量	摘　　要
		埋戻	種別D	m3	3.8	4.0	
		埋戻コンクリート		m3	0.1	0.1	
	ブロック積擁壁(1:0.5)		裏コンt=20cm	式	1		
		ｺﾝｸﾘｰﾄﾌﾞﾛｯｸ積み	控35cm	m2	88.1	88.0	
		天端コンクリート	B=950 t=100	m	14.0	14.0	0.095㎥/m*14m＝1㎥
		裏込砕石	RC-40	m3	14.4	14.0	
	1号小口止工		W=0.3m	式	1		
		コンクリート	σck=18N/mm2	m3	1.9	2.0	
		一般型枠		m2	14.5	15.0	
	2号小口止工		W=0.3m	式	1		
		コンクリート	σck=18N/mm2	m3	1.5	2.0	
		一般型枠		m2	11.8	10.0	
	足場工						
		単管		m2	86.8	90.0	
		手摺先行型枠組足場		掛m2	26.3	30.0	11.8+14.5
		単管傾斜足場		掛m2	3.5	4.0	1.7+1.8

設計数量総括表

事業区分：
工事区分：道路改良

工　種	種　別	細　別	規　　格	単位	数　量	設計数量	摘　　要
排水構造物工				式	1		
	側溝工			式	1		
		法肩用	PU1-B300-H300	m	14.0	14.0	
		L型側溝		m	15.0	15.0	CO:2㎥ 型枠：10㎡
	集水桝			式	1		
		集水桝	プレキャスト500型	箇所	1		
	縦排水工			式	1		
		縦排水溝	ベンチフリュームBF-250	m	6.2	6.0	
		縞鋼板蓋		t	0.08	0.08	0.016t/m×5m ＝0.08ｔ
舗装工				式	1		
	ｱｽﾌｧﾙﾄ舗装工		車道舗装	式	1		
		表層	再生密粒度アスコン20 t=5cm	m2	7.6	8.0	
		上層路盤	RM-30　t=10cm	m2	7.6	8.0	
		下層路盤	RC-40　t＝10cm	m2	7.6	8.0	
	舗装版切断			式	1		
		舗装版切断	[アスファルトt=5cm]	m	16.0	16.0	

設計数量総括表

事業区分：
工事区分：道路改良

工　種	種　別	細　別	規　　格	単位	数　量	設計数量	摘　　要
構造物撤去工				式	1		
	構造物取壊し工			式	1		
		アスファルト取壊	t=5cm	m2	7.6	8.0	
	運搬処理工			式	1		
		殻運搬処理	アスファルト	m3	0.4	0.4	
		再生資源化施設受入費	AS	t	0.9	0.9	

2　道路土工

工種数量総括表

事業区分：
工事区分：道路改良

工　種	種　別	細　別	規　　格	単位	数　量	摘　　要
道路土工				式	1	
	掘削工			式	1	
		掘削	砂質土C(SF)	m3	6.7	
		掘削	硬岩	m3	19.2	
	盛土工			式	1	
		盛土		m3	30	
		購入土		m3	24.4	運搬　21.99
	法面整形工			式	1	
		切土法面整形	砂質土 I(SF)	m2	17.6	
		切土法面整形	硬岩	m2	44.7	
	残土処理工			式	1	
		残土	土砂	m3	0.0	
		残土	硬岩	m3	23.0	

数量集計表

種　別：掘削工
規　格：

細　別	規　格	単位	掘削工		合　計	摘　要
掘削	砂質土C(SF)	m3	6.7		6.7	
	硬岩	m3	19.2		19.2	

平均断面体積計算表

種　　別：掘削工
ブロック：掘削工
区　　分：
細　　別：掘削
規　　格：砂質土C(SF)

測　点	距 離(m)	砂質土C(SF)			硬岩			摘　要
		断面積(m2)	平均断面積(m2)	体 積(m3)	断面積(m2)	平均断面積(m2)	体 積(m3)	
No.0	—	0.1	—	—	1.5	—	—	
No.0+7.5	7.5	0.2	0.15	1.1	1.4	1.45	10.9	
No.0+15.0	7.5	1.3	0.75	5.6	0.8	1.10	8.3	
小　　計	15.0			6.7			19.2	
合　　計	15.0			6.7			19.2	

数量集計表

種　別：盛土工
規　格：

細　別	規　格	単位	盛土工		合　計	摘　要
盛土		m3	29.7		29.7	

平均断面体積計算表

種　　別：盛土工
ブロック：盛土工
区　　分：
細　　別：盛土
規　　格：

測　点	距 離(m)	盛　土						摘　要
		断面積(m2)	平均断面積(m2)	体 積(m3)	断面積(m2)	平均断面積(m2)	体 積(m3)	
No.0	－	2.7	－	－				
NO.0+7.5	7.5	2.6	2.65	19.9				
NO.0+15.0	7.5	0.0	1.30	9.8				
小　　計	15.0			29.7			0.0	
合　　計	15.0			29.7			0.0	

数量集計表

種　別：法面整形工
規　格：

細　別	規　格	単位	法面整形		合　計	摘　要
切土法面整形	砂質土 I(SF)	m2	17.6		17.6	
	硬岩	m2	44.7		44.7	

平均法長面積計算表

種　　別：法面整形工
ブロック：法面整形
区　　分：
細　　別：切土法面整形
規　　格：砂質土 I(SF)

測　点	距 離(m)	砂質土　I'(SF)			硬岩			摘　要
		法 長(m)	平均法長(m)	面 積(m2)	法 長(m)	平均法長(m)	面 積(m2)	
No.0	—	0.4	—	—	3.2	—	—	
No.0+7.5	7.5	0.7	0.55	4.1	3.0	3.10	23.3	
No.0+15.0	7.5	2.9	1.80	13.5	2.7	2.85	21.4	
小　　計	15.0			17.6			44.7	
合　　計	15.0			17.6			44.7	

数量集計表

種　別：残土処理工
規　格：

細　別	規　格	単位	残土処理		合　計	摘　要
残土	土砂	m3	0.0		0.0	
	硬岩	m3	23.0		23.0	

土量配分表

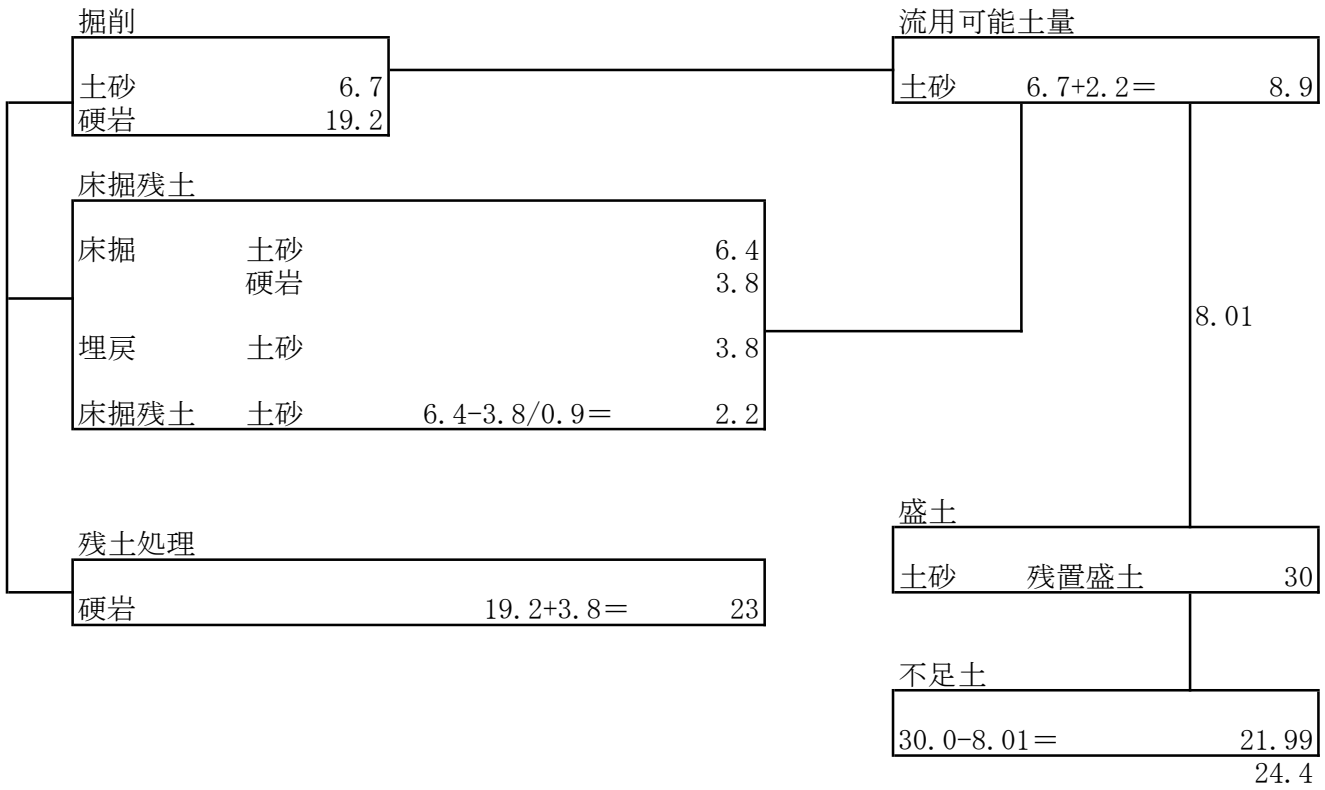
掘削
土砂 6.7
硬岩 19.2
床掘残土
床掘 土砂 6.4
硬岩 3.8
埋戻 土砂 3.8
床掘残土 土砂 6.4-3.8/0.9＝ 2.2
残土処理
硬岩 19.2+3.8＝ 23
流用可能土量
土砂 6.7+2.2＝ 8.9
8.01
盛土
土砂 残置盛土 30
不足土
30.0-8.01＝ 21.99
24.4

3　石・ブロック積(張)工

工種数量総括表

事業区分：
工事区分：道路改良

工　種	種　別	細　別	規　　格	単位	数　量	摘　　要
石・ブロック積(張)工				式	1	
	作業土工			式	1	
		床掘	砂質土	m3	6.4	
		床掘	硬岩	m3	3.8	
		埋戻	種別D	m3	3.8	
		基面整正	硬岩	m2	9.0	
		埋戻コンクリート		m3	0.1	
	ブロック積擁壁(1:0.5)		裏コンt=20cm	式	1	
		ｺﾝｸﾘｰﾄﾌﾞﾛｯｸ積み	控35cm	m2	88.1	
		天端コンクリート	B=950 t=100	m	14.0	
		裏込砕石	RC-40	m3	14.4	
		胴込ｺﾝｸﾘｰﾄ	σck=18N/mm2	m3	19.0	
		裏込ｺﾝｸﾘｰﾄ	t=20cm σck=18N/mm2	m2	88.1	
		目地材	t=10mm	m2	3.3	
		水抜ﾊﾟｲﾌﾟ	VUφ150	m	8.4	
		吸出し防止材	300×300	箇所	12.0	
		足場	単管	m2	86.8	

工種数量総括表

事業区分：
工事区分：道路改良

工　種	種　別	細　別	規　　格	単位	数　量	摘　　要
	1号小口止工		W=0.3m	式	1	
		コンクリート	σck=18N/mm2	m3	1.9	
		一般型枠		m2	14.5	
		手摺先行型枠組足場		掛m2	14.5	
		単管傾斜足場		掛m2	1.8	
	2号小口止工		W=0.3m	式	1	
		コンクリート	σck=18N/mm2	m3	1.5	
		一般型枠		m2	11.8	
		手摺先行型枠組足場		掛m2	11.8	
		単管傾斜足場		掛m2	1.7	

数量集計表

種　別：作業土工
規　格：

細　別	規　格	単位	作業土工 ブロック積		合　計	摘　要
床掘	砂質土	m3	6.4		6.4	
	硬岩	m3	3.8		3.8	
埋戻	種別D	m3	3.8		3.8	
基面整正	硬岩	m2	9.0		9.0	
埋戻コンクリート		m3	0.1		0.1	

平均断面体積計算表

種　　別：作業土工
ブロック：作業土工
区　　分：ブロック積
細　　別：床掘
規　　格：砂質土、軟岩Ⅱ

測　点	距 離(m)	床掘(砂質土)			硬岩			摘　要
		断面積(m2)	平均断面積(m2)	体 積(m3)	断面積(m2)	平均断面積(m2)	体 積(m3)	
No.0	—	0.3	—	—	0.2	—	—	
No.0+7.5	7.5	0.3	0.30	2.3	0.3	0.25	1.9	
No.0+15.0	7.5	0.8	0.55	4.1	0.2	0.25	1.9	水路,桝土工含む
小　　計	15.0			6.4			3.8	
合　　計	15.0			6.4			3.8	

平均断面体積計算表

種　　別：作業土工
ブロック：作業土工
区　　分：ブロック積
細　　別：埋戻、基面整正
規　　格：種別D,コンクリート

測　点	距 離(m)	埋戻(D)			基面整正（硬岩）			摘　要
		断面積(m2)	平均断面積(m2)	体 積(m3)	断面積(m2)	平均断面積(m2)	体 積(m3)	
No.0	－	0.2	－	－	0.6	－	－	
No.0+7.5	7.5	0.2	0.20	1.5	0.6	0.60	4.5	
No.0+15.0	7.5	0.4	0.30	2.3	0.6	0.60	4.5	水路,桝土工含む
小　　計	15.0			3.8			9.0	
合　　計	15.0			3.8			9.0	

平均断面体積計算表

種　　別：作業土工
ブロック：作業土工
区　　分：ブロック積
細　　別：埋戻、基面整正
規　　格：種別D,コンクリート

測　点	距 離(m)	埋戻コンクリート						摘　要
		断面積(m2)	平均断面積(m2)	体 積(m3)	断面積(m2)	平均断面積(m2)	体 積(m3)	
No.0	－	0.006	－	－				
No.0+7.5	7.5	0.006	0.006	0.05				
No.0+15.0	7.5	0.006	0.006	0.05				
小　　計	15.0			0.10			0.00	
合　　計	15.0			0.10			0.00	

数量集計表

種　別：ブロック積擁壁(1:0.5)
規　格：裏コンt=20cm

細　別	規　格	単位	石・ブロック積(張)工 1:0.5		合　計	摘　要
ｺﾝｸﾘｰﾄﾌﾞﾛｯｸ積み	控35cm	m2	88.1		88.1	
天端コンクリート	B=950 t=100	m	14.0		14.0	
裏込砕石	RC-40	m3	14.4		14.4	
胴込ｺﾝｸﾘｰﾄ	σck=18N/mm2	m3	19.0		19.0	
裏込ｺﾝｸﾘｰﾄ	t=20cm σck=18N/mm2	m2	86.5		86.5	
目地材	t=10mm	m2	3.3		3.3	
水抜ﾊﾟｲﾌﾟ	VUφ150	m	8.4		8.4	
吸出し防止材	300×300	箇所	12.0		12.0	
足場	単管	m2	86.8		86.8	

コンクリートブロック積展開図

縦 S=1/50 横 S=1/50

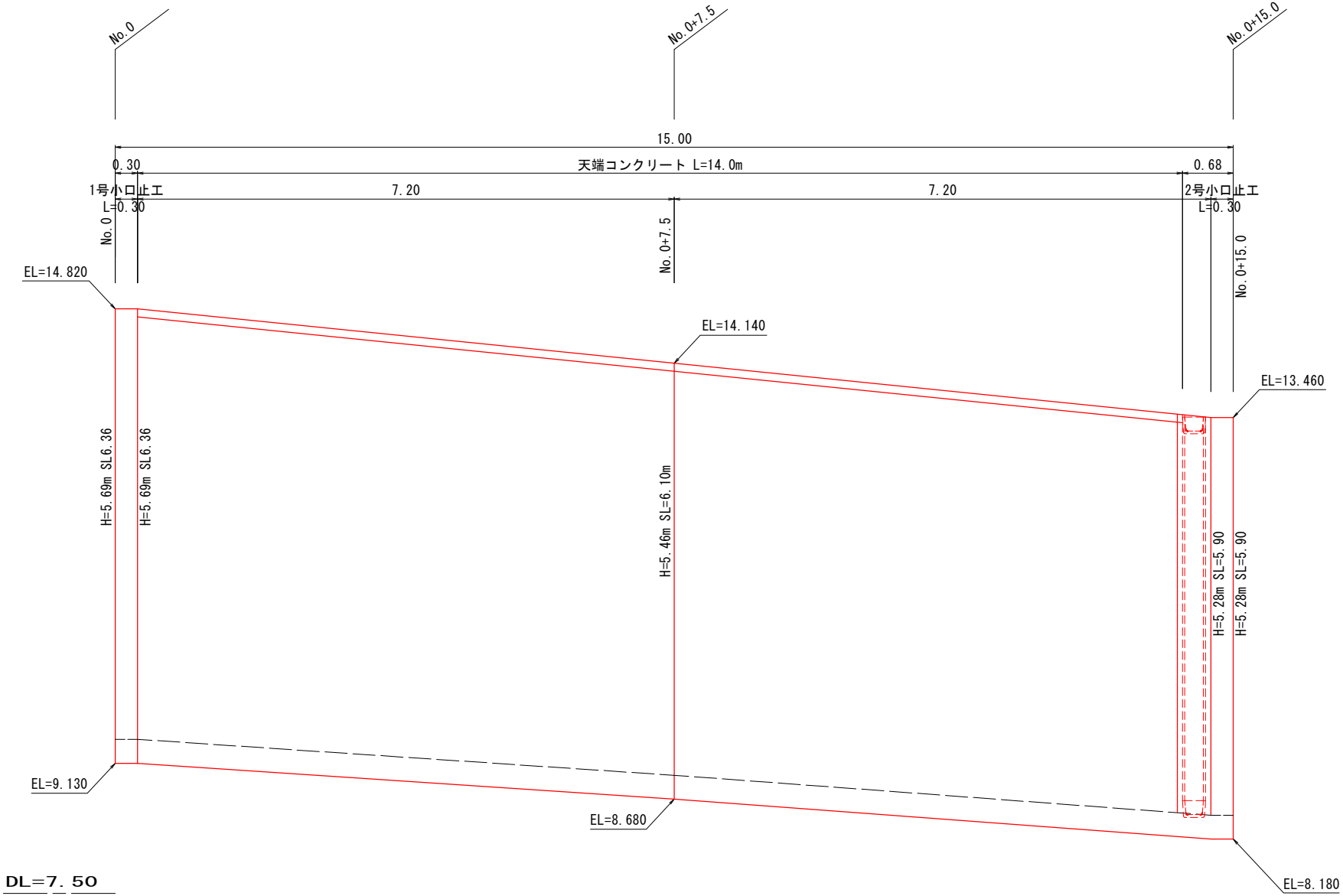

DL=7.50

種　別：ブロック積擁壁(1:0.5)
ブロック：石・ブロック積(張)工
区　分：1:0.5

一般計算書

平均断面体積計算表

種　　別：ブロック積擁壁(1:0.5)
ブロック：石・ブロック積(張)工
区　　分：1:0.5
細　　別：ｺﾝｸﾘｰﾄﾌﾞﾛｯｸ積み
規　　格：控35cm

測　点	距 離(m)	ブロック			裏込砕石			摘　要
		法長(m)	平均法長(m)	面 積(m2)	断面積(m2)	平均断面積(m2)	体 積(m3)	
No.0+0.3	—	6.36	—	—	1.00	—	—	
No.0+7.5	7.20	6.10	6.23	44.9	1.00	1.00	7.2	
No.0+14.7	7.20	5.90	6.00	43.2	1.00	1.00	7.2	
小　　計	14.40			88.1			14.4	
合　　計	14.40			88.1			14.4	

一般計算書

種　　別：ブロック積擁壁(1:0.5)
ブロック：石・ブロック積(張)工
区　　分：1:0.5

細別／規格	算　　式　／　　図	数　量
ｺﾝｸﾘｰﾄﾌﾞﾛｯｸ積み 控35cm	勾配 1:N=0.5 天端コンクリート L=14.02m ブロック面積 A＝88.1-0.10×√(1+0.5^2)×14.02=86.53	86.5　m2
裏込砕石 RC-40	裏込砕石断面数量計算書 SL＝ ブロック法長　N＝ ブロック勾配　V＝ 砕石断面積 h＝ 根入れ+天端コン　N1＝ 砕石裏勾配　V=(A+B)×H1×1/2 H＝ ブロック積高　A＝ 砕石上面幅 H1＝ 砕石高　B＝ 砕石下面幅	14.4　m3
胴込ｺﾝｸﾘｰﾄ σck=18N/mm2	86.53×0.22=19.037	19.0　m3
裏込ｺﾝｸﾘｰﾄ t=20cm　σck=18N/mm2		86.5　m2
目地材 t=10mm	平均SL= 86.53／14.40 =6.01 一箇所当たりA＝(0.35+0.20)×6.01=3.31 箇所n＝14.40／10.0=1 ΣA=3.31×1=3.31	3.3　m2
水抜ﾊﾟｲﾌﾟ VUφ150	一箇所当たりL＝(0.35+0.20)×√(1+0.5^2)=0.7 対象面積A= 14.40×(6.01-0.3) = 82.22 N= 82.22／7.0 = 12 L= 12×0.7 = 8.40	8.4　m
吸出し防止材 300×300	N= 82.22／7.0 = 12	12.0　箇所

裏込砕石断面数量計算書

SL	h	N	N1	H	H1	A	B	V
6.36	2.70	0.5	0.5	5.69	2.99	0.34	0.34	1.0
6.10	2.56	0.5	0.5	5.46	2.90	0.34	0.34	1.0
5.90	2.28	0.5	0.5	5.28	3.00	0.34	0.34	1.0
				0.00	0.00	0.30	0.30	0.0
		0.4	0.3	0.00	0.00	0.32	0.32	0.0
		0.4	0.3	0.00	0.00	0.32	0.32	0.0
		0.4	0.3	0.00	0.00	0.32	0.32	0.0
		0.4	0.3	0.00	0.00	0.32	0.32	0.0
		0.4	0.3	0.00	0.00	0.32	0.32	0.0

コンクリートブロック積展開図

縦 S=1/50 横 S=1/50

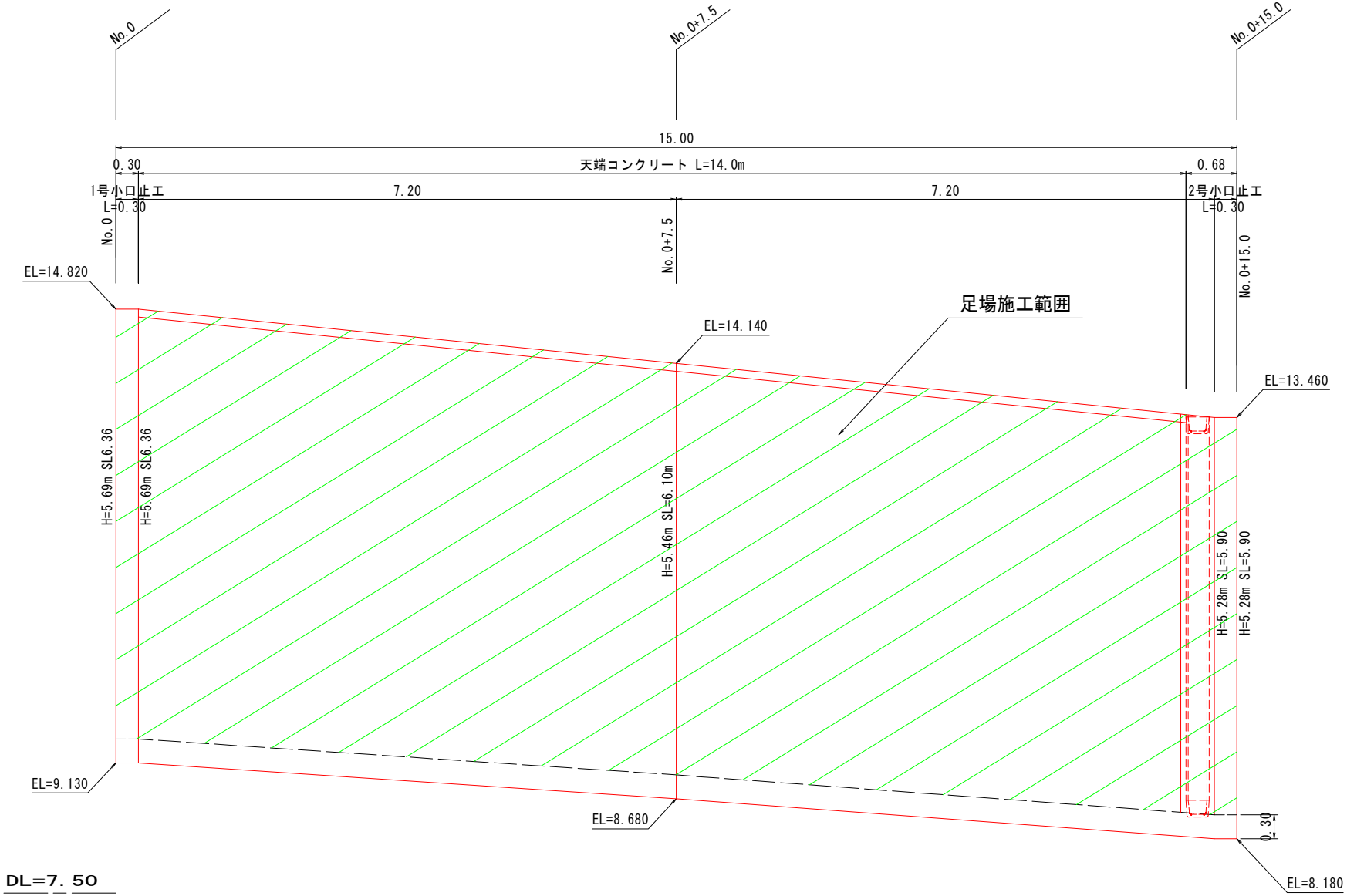

DL=7.50

種別：ブロック積擁壁(1:0.5)
ブロック：石・ブロック積(張)工
区分：1:0.5

一般計算書

平均法長面積計算表

種　　別：ブロック積擁壁(1:0.5)
ブロック：石・ブロック積(張)工
区　　分：1:0.5
細　　別：足場
規　　格：単管

測　点	距 離(m)	高さ(m)	平均高(m)	面 積(m2)	摘　要
No.0	－	5.39	－	－	
No.0+7.5	7.50	5.16	5.275	39.6	
No.0+15.0	7.50	4.98	5.070	38.0	
小　　計	15.00			77.6	
合　　計	15.00			77.6	

一般計算書

種　　別：ブロック積擁壁(1:0.5)
ブロック：石・ブロック積(張)工
区　　分：1:0.5

細別／規格	算　　式　／　　図	数　量
足場 単管	勾配 1:N=0.5 足場工面積 A＝77.6×√(1+0.5^2)=86.759	86.8　m2

単位数量計算書

細　　別：天端コンクリート
規　　格：B=950 t=100　　10.0　m当り

略　図

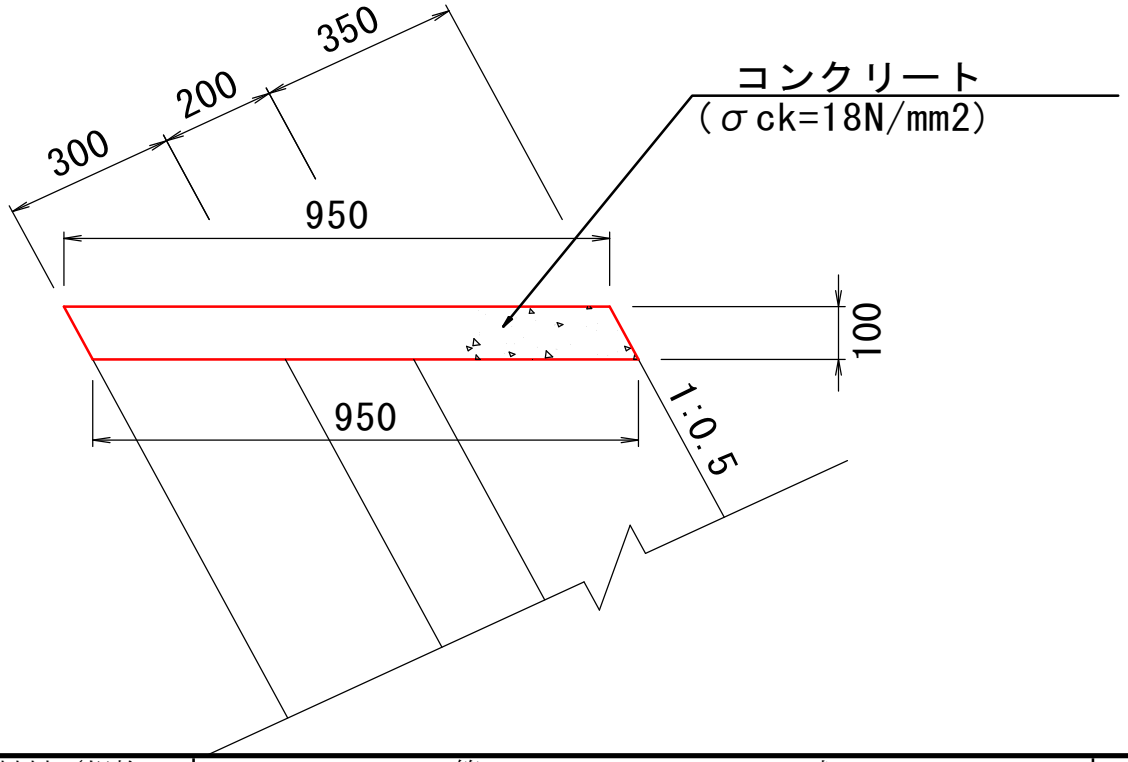

材料／規格	算　　式	数　量
コンクリート σck=18N/mm2	0.950×0.10×10.0=0.950	0.950 m3
型枠	0.100×1.118×2×10.000=2.236	2.236 m2
目地板 t=10mm	0.950／10.0=0.095	0.095 m2

数量集計表

種　別：1号小口止工
規　格：W=0.3m

細　別	規　格	単位	1号小口止		合　計	摘　要
コンクリート	σck=18N/mm2	m3	1.9		1.9	
一般型枠		m2	14.5		14.5	
手摺先行型枠組足場		掛m2	14.5		14.5	
単管傾斜足場		掛m2	1.8		1.8	

一般計算書

種　　別：1号小口止工
ブロック：1号小口止
区　　分：

細別／規格	算　　式　／　　図	数　量
コンクリート σck=18N/mm2	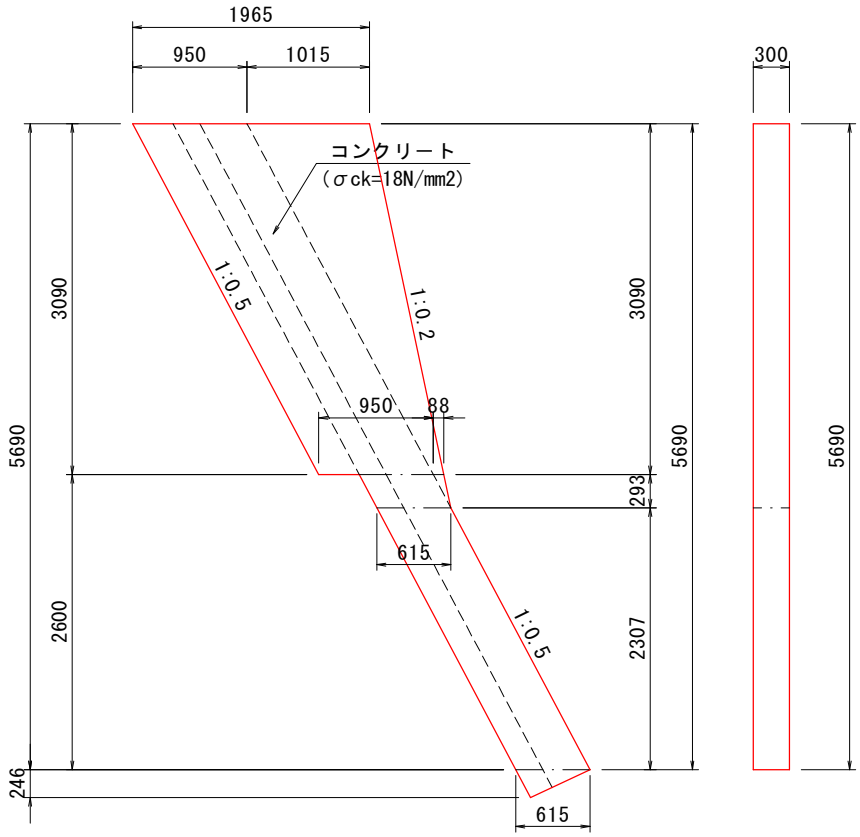 V={1／2×(1.965+1.038)×3.090+1／2×(0.703+0.615)×0.293+0.615×2.307+1／2×0.615×0.246}×0.300=1.90	1.9　m3
一般型枠	A1={1／2×(1.965+1.038)×3.090+1／2×(0.703+0.615)×0.293+0.615×2.307+1／2×0.615×0.246}×2(側面)+(3.383×1.020+2.307×1.118)×0.30(前面)=14.46	14.5　m2
手摺先行型枠組足場	※一般型枠参照	14.5　掛m2
単管傾斜足場	A2=(3.383×1.020+2.307×1.118)×0.30(前面)=1.81	1.8　掛m2

数量集計表

種　別：2号小口止工
規　格：W=0.3m

細　別	規　格	単位	2号小口止		合　計	摘　要
コンクリート	σck=18N/mm2	m3	1.5		1.5	
一般型枠		m2	11.8		11.8	
手摺先行型枠組足場		掛m2	11.8		11.8	
単管傾斜足場		掛m2	1.7		1.7	

一般計算書

種　　別：2号小口止工
ブロック：2号小口止
区　　分：

細別／規格	算　　式　／　　図	数　　量
コンクリート σck=18N/mm2	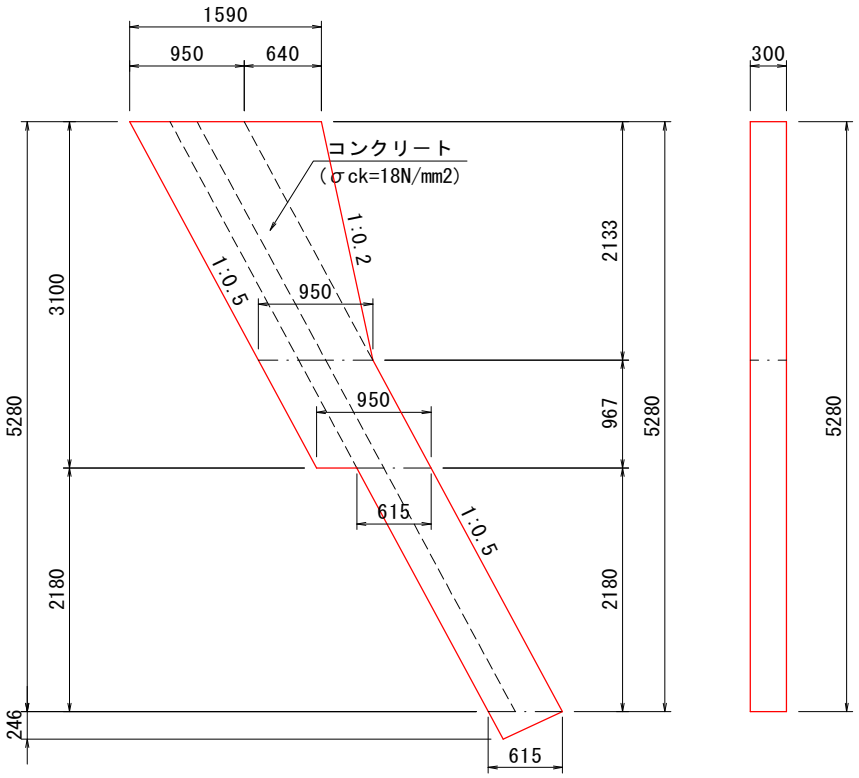 V={1／2×(1.590+0.950)×2.133+0.950×0.967+0.615×2.180+1／2×0.615×0.246}×0.300=1.51	1.5　m3
一般型枠	A1={1／2×(1.590+0.950)×2.133+0.950×0.967+0.615×2.180+1／2×0.615×0.246}×2(側面)+(2.133×1.020+3.147×1.118)×0.30(前面)=11.80	11.8　m2
手摺先行型枠組足場	※一般型枠参照	11.8　掛m2
単管傾斜足場	A2=(2.133×1.020+3.147×1.118)×0.30(前面)=1.71	1.7　掛m2

4　排水構造物工

工種数量総括表

事業区分：
工事区分：道路改良

工　種	種　別	細　別	規　　格	単位	数　量	摘　　要
排水構造物工				式	1	
	側溝工			式	1	
		法肩用	PU1-B300-H300	m	14.0	
		Ｌ型側溝		m	15.0	
	集水桝			式	1	
		集水桝	プレキャスト500型	箇所	1	
	縦排水工			式	1	
		縦排水溝	ベンチフリュームBF-250	m	6.2	
		縞鋼板蓋		m	5.4	

数量集計表

種　別：側溝工
規　格：

細　別	規　格	単位	本線 左側		合　計	摘　要
法肩用	PU1-B300-H300	m	14.0		14.0	
L型側溝		m	15.0		15.0	

数量調書

種　　別：側溝工
ブロック：本線
区　　分：左側
細　　別：法肩用
規　　格：PU1-B300-H300　　単　位：m

測　　点	数 量	摘　　要
No.0～No.0+14	14.0	土工は石・Br積工の作業土工に含む
小　　計	14.0	
合　　計	14.0	

数量調書

種　　別：側溝工
ブロック：本線
区　　分：左側
細　　別：Ｌ型側溝
規　　格：

単　位：m

測　　点	数 量	摘　　要
No.0～No.0+15.0	15.0	
小　　計	15.0	
合　　計	15.0	

単位数量計算書

細　　別：法肩用
規　　格：PU1-B300-H300　　10　　m当り

略　図

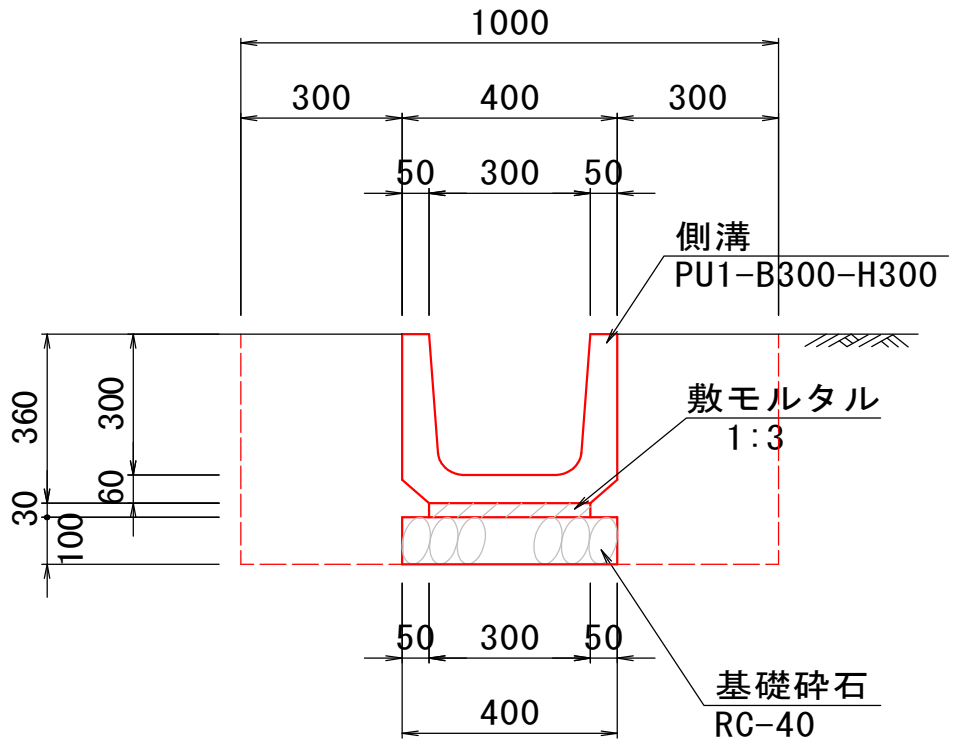

材料／規格	算　　式	数　量
側溝 300×300	10.0／0.605=16.53	16.5　個
敷モルタル 1：3	0.300×0.0300×10.000=0.090	0.090 m3
目地モルタル 1：2　t=5mm		0.005 m2
基礎砕石 RC-40　t=100mm	0.400×10.000=4.000	4.000 m2

単位数量計算書

細　　別：L型側溝
規　　格：　　10　　m当り

略　図

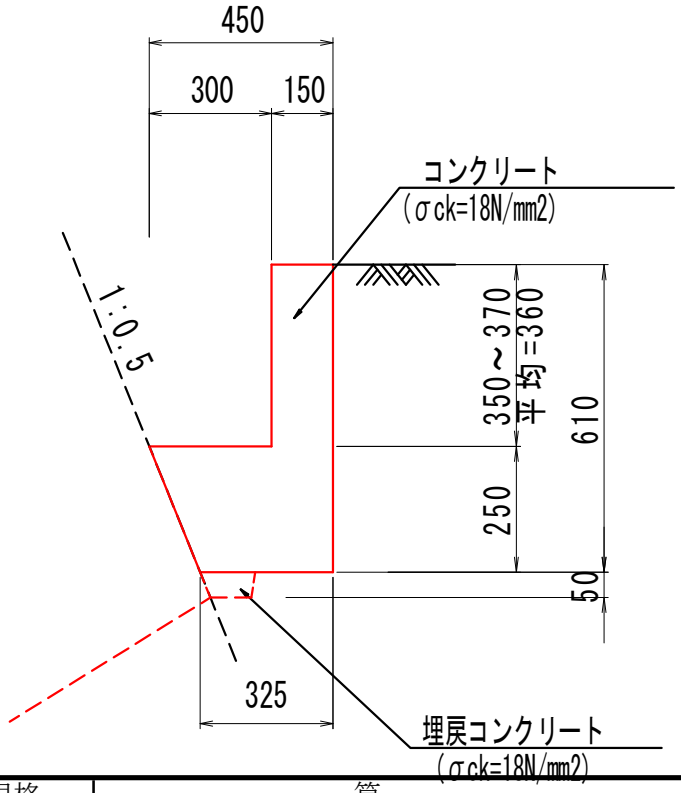

材料／規格	算　　式	数　量
ｺﾝｸﾘｰﾄ σck=18N/mm2	(0.15×0.36+1／2×(0.45+0.325)×0.25)×10.0=1.509	1.509 m3
同上型枠	(0.360+0.610)×10.0=9.700	9.700 m2

数量集計表

種　別：集水桝
規　格：

細　別	規　格	単位	集水桝		合　計	摘　要
集水桝	プレキャスト500型	箇所	1		1	

数量調書

種　　別：集水桝
ブロック：集水桝
区　　分：
細　　別：集水桝
規　　格：プレキャスト500型　　単　位：箇所

測　　点	数 量	摘　　要
No.0+14.4	1.0	
小　　計	1.0	
合　　計	1.0	

単位数量計算書

細　　別：集水桝
規　　格：プレキャスト500型　　1　　箇所当り

略　図

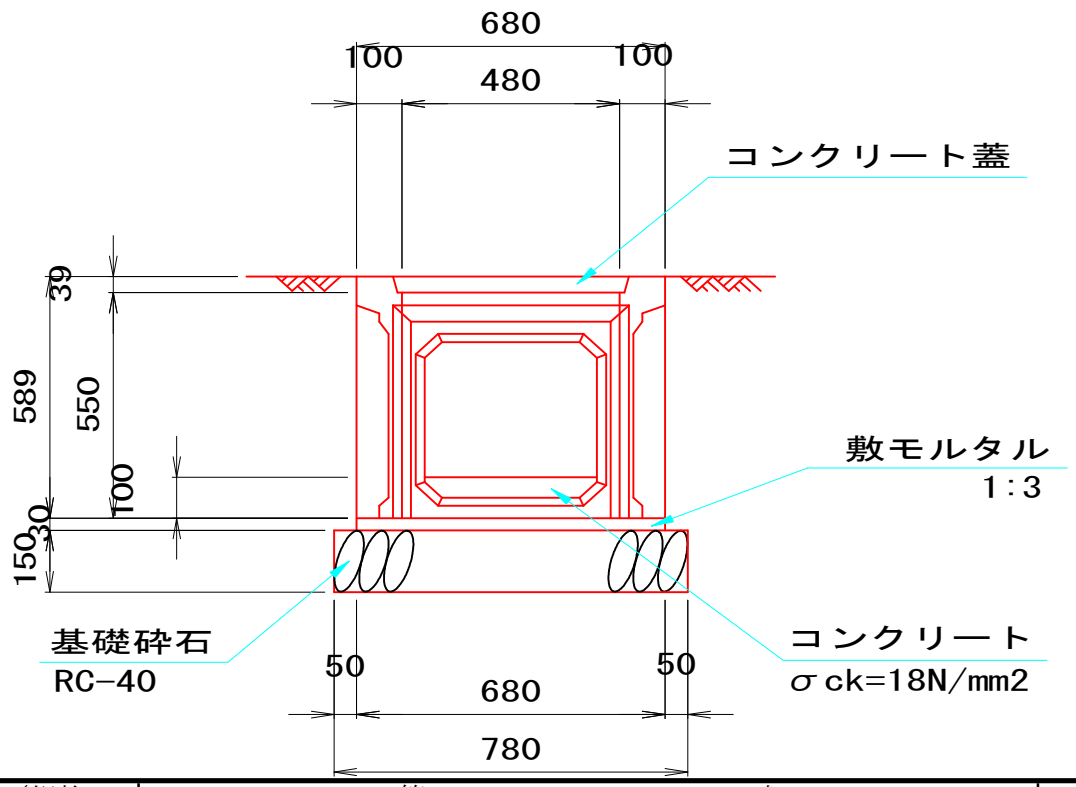

材料／規格	算　　式	数　量
プレキャスト集水桝 500型		1　個
基礎砕石 RC-40 t=150	0.78×0.78=0.608	0.608 m2
敷モルタル 1:3	0.68×0.68×0.03=0.014	0.014 m3
コンクリート σck=18N/mm2		0.025 m3

数量集計表

種　別：縦排水工
規　格：

細　別	規　格	単位	縦排水溝		合　計	摘　要
縦排水溝	ベンチフリュームBF-250	m	6.2		6.2	
縞鋼板蓋		m	5.4		5.4	

数量調書

種　　別：縦排水工
ブロック：縦排水溝
区　　分：
細　　別：縦排水溝
規　　格：ベンチフリュームBF-250　　単　位：m

測　　点	数 量	摘　　要
No.0+14.5	6.2	
小　　計	6.2	
合　　計	6.2	

一般計算書

種　　別：縦排水工
ブロック：縦排水溝
区　　分：

細別／規格	算　　式　／　　図	数　量
縞鋼板蓋	No. 0+15. 0 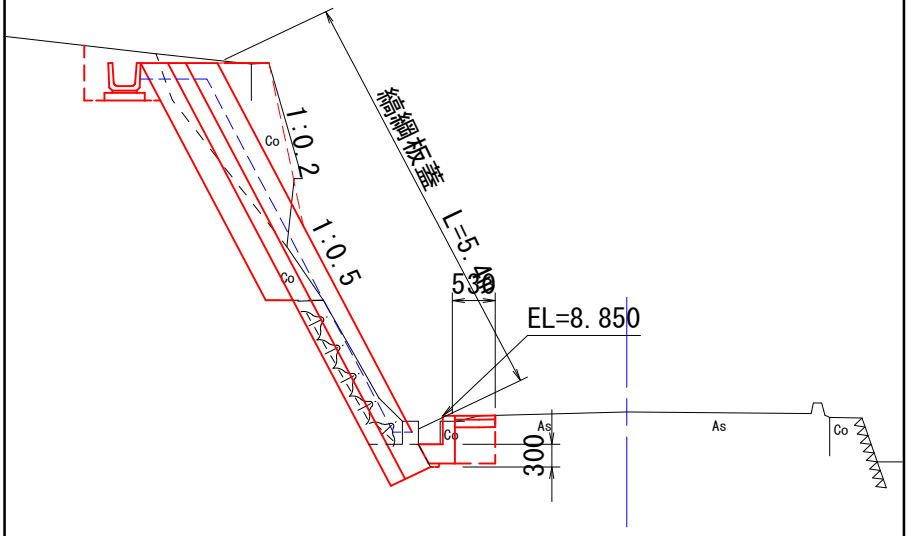 	5.4　m

数量調書

種　　別：縦排水工
ブロック：縦排水溝
区　　分：
細　　別：縞鋼板蓋
規　　格：　　単　位：m

測　　点	数 量	摘　　要
No.0+14.5	5.4	
小　　計	5.4	
合　　計	5.4	

単位数量計算書

細　　別：縦排水溝
規　　格：ベンチフリュームBF-250　　10　　m当り

略　図

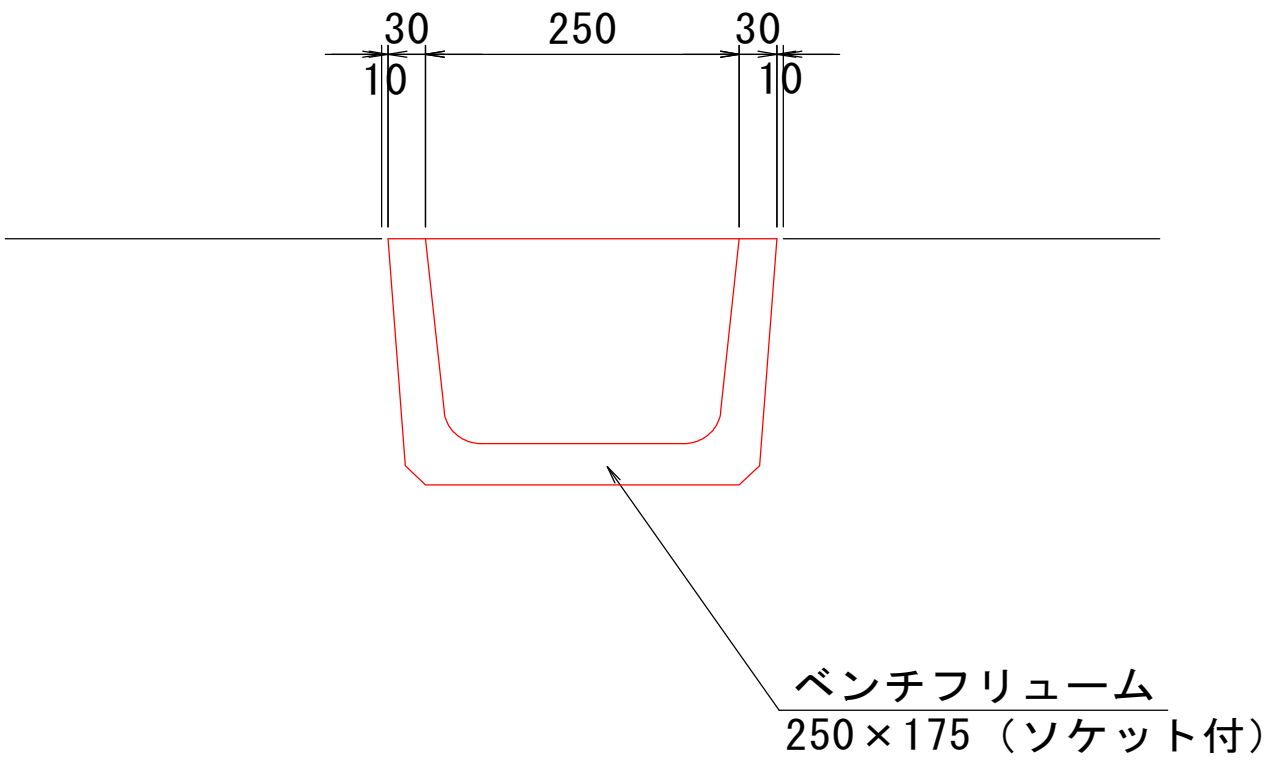

材料／規格	算　　式	数　量
ﾌﾟﾚｷｬｽﾄ側溝 BF-250	10.0／2.0=5.0	5.0　本
目地材モルタル 1:2 t=5mm	10.0／2.0×0.021×0.005=0.001	0.001 m3

単位数量計算書

細　　別：縞鋼板蓋
規　　格：　　1　　m当り

略　図

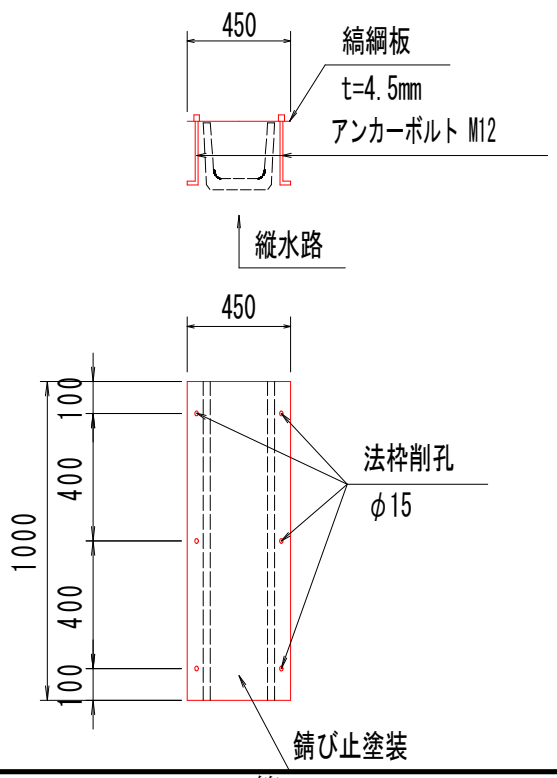

材料／規格	算　　式	数　量
縞鋼板 100×450×4.5	1.000×0.45×0.0045×7850／1000=0.016	0.016 t
アンカーボルト M12×200mm		6.0　本
錆び止塗装	0.45×2×1.000=0.900	0.900 m2
削孔Φ15 L=200mm		6　箇所

5　舗装工

工種数量総括表

事業区分：
工事区分：道路改良

工　種	種　別	細　別	規　　格	単位	数　量	摘　　要
舗装工				式	1	
	ｱｽﾌｧﾙﾄ舗装工		車道舗装	式	1	
		表層	再生密粒度アスコン20 t=5cm	m2	7.6	
		上層路盤	RM-30　t=10cm	m2	7.6	
		下層路盤	RC-40　t=10cm	m2	7.6	
	舗装版切断			式	1	
		舗装版切断	［アスファルトt=5cm］	m	16.0	

数量集計表

種　別：ｱｽﾌｧﾙﾄ舗装工
規　格：車道舗装

細　別	規　格	単位	ｱｽﾌｧﾙﾄ舗装工		合　計	摘　要
表層	再生密粒度アスコン20 t=5cm	m2	7.6		7.6	
路盤	RM-30　t=10cm	m2	7.6		7.6	
	RC-40 t=10cm	m2	7.6		7.6	

一般計算書

種　　別：ｱｽﾌｧﾙﾄ舗装工
ブロック：ｱｽﾌｧﾙﾄ舗装工
区　　分：

細別／規格	算　　式　／　　図	数　量
表層 再生密粒度アスコン20 t=5cm	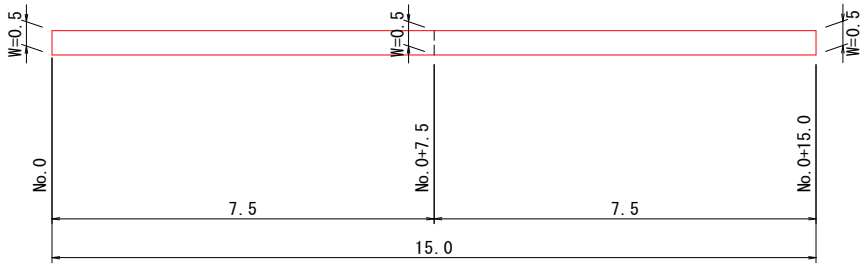	7.6　m2

平均幅員面積計算表

種　　別：ｱｽﾌｧﾙﾄ舗装工
ブロック：ｱｽﾌｧﾙﾄ舗装工
区　　分：
細　　別：表層
規　　格：再生密粒度アスコン20 t=5cm

測　点	距 離(m)	幅(m)	平均幅(m)	面 積(m2)	摘　要
No.0	－	0.5	－	－	
No.0+7.5	7.5	0.5	0.50	3.8	
No.0+15.0	7.5	0.5	0.50	3.8	
小　　計	15.0			7.6	
合　　計	15.0			7.6	

一般計算書

種　　別：ｱｽﾌｧﾙﾄ舗装工
ブロック：ｱｽﾌｧﾙﾄ舗装工
区　　分：

細別／規格	算　　式　／　　図	数　量
上層路盤 RM-30		7.6　　m2
下層路盤 RC-40		7.6　　m2

数量集計表

種　別：舗装版切断
規　格：

細　別	規　格	単位	舗装版切断		合　計	摘　要
舗装版切断	［アスファルトt=5cm］	m	16.0		16.0	

一般計算書

種　　別：舗装版切断
ブロック：舗装版切断
区　　分：

細別／規格	算　　式　／　　図	数　量
舗装版切断 [アスファルトt=5cm]	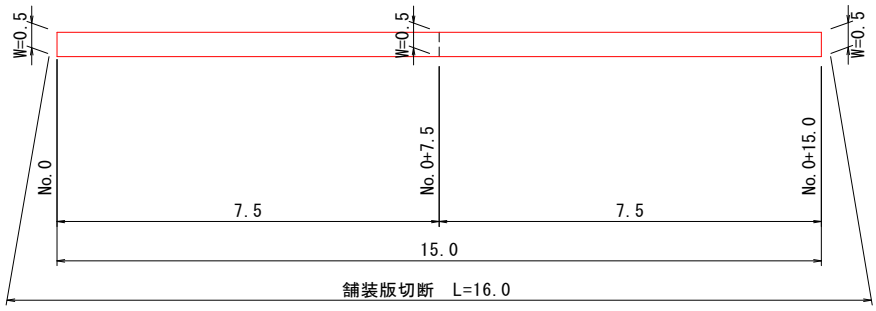	16.0　m

数量調書

種　　別：舗装版切断
ブロック：舗装版切断
区　　分：
細　　別：舗装版切断
規　　格：[アスファルトt=5cm]　　単　位：m

測　　点	数 量	摘　　要
No.0～No.0+15.0	16.0	
小　　計	16.0	
合　　計	16.0	

6　構造物撤去工

工種数量総括表

事業区分：
工事区分：道路改良

工　種	種　別	細　別	規　　格	単位	数　量	摘　　要
構造物撤去工				式	1	
	構造物取壊し工			式	1	
		アスファルト取壊	t=5cm	m2	7.6	
	運搬処理工			式	1	
		殻運搬処理	アスファルト	m3	0.4	

数量集計表

種　別：構造物取壊し工
規　格：

細　別	規　格	単位	構造物撤去工		合　計	摘　要
アスファルト取壊	t=5cm	m2	7.6		7.6	

一般計算書

種　　別：構造物取壊し工
ブロック：構造物撤去工
区　　分：

細別／規格	算　　式　／　　図	数　量
アスファルト取壊 t=5cm	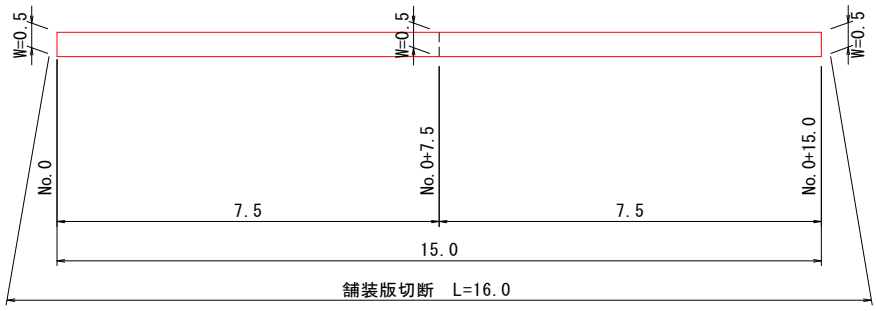	7.6　m2

平均幅員面積計算表

種　　別：構造物取壊し工
ブロック：構造物撤去工
区　　分：
細　　別：アスファルト取壊
規　　格：t=5cm

測　点	距 離(m)	アスファルト取壊			摘　要
		幅(m)	平均幅(m)	面 積(m2)	
No.0	－	0.5	－	－	
No.0+7.5	7.5	0.5	0.50	3.8	
No.0+15.0	7.5	0.5	0.50	3.8	
小　　計	15.0			7.6	
合　　計	15.0			7.6	

数量集計表

種　別：運搬処理工
規　格：

細　別	規　格	単位	運搬処理工		合　計	摘　要
殻運搬処理	アスファルト	m3	0.4		0.4	

一般計算書

種　　別：運搬処理工
ブロック：運搬処理工
区　　分：

細別／規格	算　　式　／　　図	数　量
殻運搬処理	構造物取壊し工より	
アスファルト	アスファルト取壊し面積×0.05 7.6×0.05=0.38	0.4　m3