令和　7　年度

参　考　図　書

事　業　名：　【河川】緊急自然災害防止対策事業

工 事 場 所：　竹原市　東野町

工　事　名：　東野地区浸水対策事業 普通河川在屋川河川改修工事（3 工区）

建設リサイクル法 12 条 13 条　有

【添付書類】
□総括情報表
□本工事費内訳表
□数量計算書
□参考図　等

総括情報表

変更回数 適用単価地区 単価適用日 諸経費体系	0 50 竹原市 00-07.09.01(0) 1　公共(一般)	≪凡例≫ Co ･･･コンクリート　As ･･･アスファルト DT ･･･ダンプトラック　BH ･･･バックホウ CC ･･･クローラクレーン　TC ･･･トラッククレーン RTC･･･ラフテレーンクレーン

	当世代	前世代
工種	01　河川工事	
施工地域・工事場所区分	00　補正なし	
復興補正区分	00　補正なし	
週休補正区分	00　補正なし	
現場事務所等の貸与区分	00　補正なし	
ＩＣＴ補正区分	00　補正なし	
冬期補正係数	00　補正なし	
緊急工事区分	00　通常工事　０％	
前払金支出割合区分	00　補正無し	
契約保証区分	01　金銭的保証(0.04%)	

建設技能労働者や交通誘導員等の現場労働者にかかる経費として，労務費のほか各種経費（法定福利費の事業者負担額，労務管理費，安全訓練等に要する費用等）が必要であり，本積算ではこれらを現場管理費等の一部として率計上している。

本工事費　内訳表

費目・工種・施工名称など	数量	単位	単価	金額	備考
本工事費					X1000
築堤・護岸	1	式			Y1A01　レベル1
河川土工	1	式			Y1A0101　レベル2
掘削工	1	式			Y1A010101　レベル3
掘削 【土砂,小規模】	280	m3			Y1A01010101 レベル4
掘削 土砂 上記以外(小規模) 標準	280	m3			SPK25040001 00 単第0 -0001　表
盛土工	1	式			Y1A010103　レベル3
路体(築堤)盛土 【施工幅員2.5m未満】	20	m3			Y1A01010301 レベル4
路体(築堤)盛土 施工幅員2.5m未満	20	m3			SPK25040004 00 単第0 -0002　表

本工事費　内訳表

費目・工種・施工名称など	数量	単位	単価	金額	備考
残土処理工	1	式			Y1A010108　レベル3
土砂等運搬 【土砂】	1,070	m3			Y1A01010802レベル4
土砂等運搬 小規模 土砂(岩塊・玉石混り土含む) DID区間無し　距離1.0km以下(0.2km超)	1,070	m3			SPK25040002 00 単第0 -0003　表
残土等処分	1,070	m3			Y1A01010803レベル4
【直接工事費に含まれる処分費等】 「処分費等」の取扱いによる					#0041
投棄料	1,070	m3			T9003　　00
法覆護岸工	1	式			Y1A0107　　レベル2
作業土工	1	式			Y1A010701　レベル3
床掘り 【土砂】	310	m3			Y1A01070102レベル4

本工事費　内訳表

費目・工種・施工名称など	数量	単位	単価	金額	備考
床掘り 土砂 上記以外(小規模)	310	m3			SPK25040015 00 単第0 -0004　表
埋戻し 【土砂,小規模】	20	m3			Y1A01070103レベル4
埋戻し 土砂 上記以外(小規模)	20	m3			SPK25040020 00 単第0 -0005　表
法面整形(切土部) 【現場制約無,土砂】	390	m2			Y1A01010601レベル4
法面整形 切土部　現場制約無し レキ質土,砂及び砂質土,粘性土	390	m2			SPK25040025 00 単第0 -0006　表
3号ブロック積擁壁	1	式			Y1A010703　レベル3
コンクリートブロック基礎 【18N,底幅520mm,高さ300mm】	44	m			Y1A01070301レベル4
2号基礎工 18-8-40BB 基礎砕石有り	5	m3			SPK25040050 00 単第0 -0007　表
コンクリートブロック積 【粗面ブロック】	128	m2			Y1A01070305レベル4

本工事費　内訳表

費目・工種・施工名称など	数量	単位	単価	金額	備考
コンクリートブロック積工(練積) 粗面ブロック 18-8-40BB	128	m2			SDT00039　00 単第0 -0008　表
胴込・裏込材(砕石) 【RC-40】	67	m3			Y1A01070308レベル4
胴込・裏込材(砕石) 間知・平・連節・緑化ブロック RC-40	67	m3			SPK25040046 00 単第0 -0009　表
天端コンクリート 【18N】	4	m3			Y1A01070313レベル4
3号天端コンクリート 18-8-40BB 一般養生	4	m3			SPK25040053 00 単第0 -0010　表
4号ブロック積擁壁	1	式			Y1A010703　レベル3
コンクリートブロック基礎 【18N,底幅550mm,高さ350mm】	59	m			Y1A01070301レベル4
3号基礎工 18-8-40BB 基礎砕石有り	8	m3			SPK25040050 00 単第0 -0011　表
コンクリートブロック積 【粗面ブロック】	219	m2			Y1A01070305レベル4

本工事費　内訳表

費目・工種・施工名称など	数量	単位	単価	金額	備考
コンクリートブロック積工(練積) 粗面ブロック 18-8-40BB	219	m2			SDT00039　00 単第0 -0012　表
胴込・裏込材(砕石) 【RC-40】	118	m3			Y1A01070308レベル4
胴込・裏込材(砕石) 間知・平・連節・緑化ブロック RC-40	118	m3			SPK25040046 00 単第0 -0009　表
天端コンクリート 【18N】	5	m3			Y1A01070313レベル4
4号天端コンクリート 18-8-40BB 一般養生	5	m3			SPK25040053 00 単第0 -0013　表
小口止工	1	式			Y3999　レベル3
小口止コンクリート 【1号,無筋構造物,18N】	1	m3			Y1A01070314レベル4
コンクリート 無筋・鉄筋構造物 18-8-40BB バックホウ(クレーン機能付)打設	1	m3			SPK25040157 00 単第0 -0014　表
型枠 一般型枠 鉄筋・無筋構造物	10	m2			SPK25040159 00 単第0 -0015　表

本工事費　内訳表

費目・工種・施工名称など	数量	単位	単価	金額	備考
型枠 化粧型枠 鉄筋・無筋構造物	1	m2			SPK25040159 00 単第0 -0016　表
化粧型枠材	1	m2			F0000000001 00
小口止コンクリート 【2号,小型構造物,18N】	0.9	m3			Y1A01070314レベル4
コンクリート 小型構造物 18-8-40BB バックホウ(クレーン機能付)打設	0.9	m3			SPK25040157 00 単第0 -0017　表
型枠 一般型枠 小型構造物	6	m2			SPK25040159 00 単第0 -0018　表
型枠 化粧型枠 小型構造物	0.8	m2			SPK25040159 00 単第0 -0019　表
化粧型枠材	0.8	m2			F0000000001 00
石積(張)工（すりつけ工）	1	式			Y1A010711　レベル3
石積 【雑割石】	12	m2			Y1A01071105レベル4

本工事費　内訳表

費目・工種・施工名称など	数量	単位	単価	金額	備考
石積(張) 積工 練石 雑割石	12	m2			SPK25040064 00 単第0 -0020　表
胴込・裏込コンクリート	2	m3			Y1A01071107レベル4
胴込・裏込コンクリート_石積(張) 積工 18-8-40BB	2	m3			SPK25040066 00 単第0 -0021　表
底張工	1	式			Y2999　　レベル2
作業土工	1	式			Y1A010701　レベル3
床掘り 【土質】	740	m3			Y1A01070102レベル4
掘削 土砂 上記以外(小規模) 標準	740	m3			SPK25040001 00 単第0 -0001　表
埋戻し 【土砂】	200	m3			Y1A01070103レベル4
埋戻し 最大埋戻幅1m未満	200	m3			SPK25040020 00 単第0 -0022　表

本工事費　内訳表

費目・工種・施工名称など	数量	単位	単価	金額	備考
底張コンクリート工	1	式			Y3999　レベル3
底張コンクリート	1	m3			Y4999　レベル4
コンクリート 無筋・鉄筋構造物 18-8-40BB コンクリートポンプ車打設	155	m3			SPK25040157 00 単第0 -0023　表
均しコンクリート 無筋・鉄筋構造物 18-8-40BB コンクリートポンプ車打設	74	m3			SPK25040157 00 単第0 -0024　表
構造物撤去工	1	式			Y1A0114　レベル2
構造物取壊し工	1	式			Y1A011406　レベル3
コンクリート構造物取壊し 【CO構造物､機械施工】	96	m3			Y1A01140601レベル4
構造物とりこわし工(無筋構造物) 機械施工	96	m3			SDT00031　00 単第0 -0025　表
舗装版破砕 【AS舗装版,舗装版t=50mm】	12	m2			Y1A01140603レベル4

本工事費　内訳表

費目・工種・施工名称など	数量	単位	単価	金額	備考
舗装版破砕 アスファルト舗装版 障害等無し 舗装版厚15cm以下	12	m2			SPK25040306 00 単第0 -0026　表
運搬処理工	1	式			Y1A011416　レベル3
殻運搬 【CO殻】	96	m3			Y1A01141601レベル4
殻運搬 Co(無筋)構造物とりこわし DID区間有り 運搬距離8.0km以下(5.7km超)	96	m3			SPK25040155 00 単第0 -0027　表
殻処分 【CO殻】	96	m3			Y1A01141602レベル4
【直接工事費に含まれる処分費等】 「処分費等」の取扱いによる					#0041
コンクリート塊受入費 再生工場搬入	225	t			T9005　00
殻運搬 【AS殻】	0.6	m3			Y1A01141601レベル4
殻運搬 舗装版破砕 DID区間有り 運搬距離10.5km以下(6.0km超)	0.6	m3			SPK25040155 00 単第0 -0028　表

本工事費　内訳表

費目・工種・施工名称など	数量	単位	単価	金額	備考
殻処分 【CO殻】	0.6	m3			Y1A01141602レベル4
【直接工事費に含まれる処分費等】 「処分費等」の取扱いによる					#0041
アスファルト殻受入費 再生工場搬入	1	t			T9006　　00
仮設工	1	式			Y1A0115　　レベル2
工事用道路工	1	式			Y1A011501　レベル3
工事用道路盛土 【施工幅員4.0m未満】	40	m3			Y1A01150101レベル4
路体(築堤)盛土 施工幅員2.5m以上4.0m未満	40	m3			SPK25040004 00 単第0 -0029　表
再生土 購入土	50	m3			F0000000002 00
土砂等運搬 小規模 土砂(岩塊・玉石混り土含む) DID区間無し　距離1.5km以下(1.0km超)	50	m3			SPK25040002 00 単第0 -0030　表

本工事費　内訳表

費目・工種・施工名称など	数量	単位	単価	金額	備考
敷砂利 【RC-40,敷厚t=100mm】	5	m3			Y1A01150103レベル4
整地 敷均し(ルーズ) 標準(10,000m3未満) 障害無し	5	m3			SPK25040003 00 単第0 -0031　表
再生クラッシャラン 40～0mm	5	m3			T0247　　00
工事用道路等撤去	50	m3			Y4999　　レベル4
積込(ルーズ) 土砂 小規模(標準)	50	m3			SPK25040007 00 単第0 -0032　表
土砂等運搬 小規模 土砂(岩塊・玉石混り土含む) DID区間無し　距離1.0km以下(0.2km超)	50	m3			SPK25040002 00 単第0 -0003　表
【直接工事費に含まれる処分費等】 「処分費等」の取扱いによる					#0041
投棄料	50	m3			T9003　　00
土のう	30	袋			Y1A01150111レベル4

本工事費　内訳表

費目・工種・施工名称など	数量	単位	単価	金額	備考
大型土のう製作・設置(BH設置)	30	袋			SHD10003　00 単第0 -0033　表
再生土 購入土	30	m3			F0000000002 00
土砂等運搬 小規模 土砂(岩塊・玉石混り土含む) DID区間無し　距離1.5km以下(1.0km超)	30	m3			SPK25040002 00 単第0 -0030　表
大型土のう撤去 設置作業半径_6m以下 設置面高さ_-3m≦H≦2m	30	袋			S1050057　00 単第0 -0035　表
土砂等運搬 小規模 土砂(岩塊・玉石混り土含む) DID区間無し　距離1.0km以下(0.2km超)	30	m3			SPK25040002 00 単第0 -0003　表
【直接工事費に含まれる処分費等】 「処分費等」の取扱いによる					#0041
投棄料	30	m3			T9003　00
水替工	1	式			Y1A011506　レベル3
ポンプ排水 【排水量0以上120m3/h未満,作業時排水】	29	日			Y1A01150601レベル4

本工事費　内訳表

費目・工種・施工名称など	数量	単位	単価	金額	備考
ポンプ設置・撤去	2	箇所			SHD10037　00 単第0 -0037　表
ポンプ運転 排水量_0以上120未満(m3/h) 全揚程_10m 作業時排水	29	日			S1050053　00 単第0 -0039　表
＊＊直接工事費＊＊ #0020計=支給品等(材料),無償貸付					
共通仮設費率分					Z0019
計算情報…… 対象額…… 率……					
＊＊共通仮設費計＊＊					
＊＊純工事費＊＊					
現場管理費 計算情報…… 対象額…… 率……					
＊＊工事原価＊＊					

本工事費　内訳表

費目・工種・施工名称など	数量	単位	単価	金額	備考
一般管理費率分 計算情報…… 対象額…… 率……					前払補正率…
契約保証費 計算情報…… 対象額…… 率……					当初請対額 当初対象額
一般管理費計					
＊＊工事価格＊＊					
＊＊消費税相当額＊＊ 計算情報…… 対象額…… 率……					
＊＊工事費計＊＊					
＊＊契約保証費計＊＊					

施工単価表

掘削　　SPK25040001　　単第0 -0001　表

土砂 上記以外(小規模)　　標準　　1　m3　当り

機械構成比:　26.01%　労務構成比:　62.89%　材料構成比:　11.10%　市場単価構成比:　0.00%　標準単価：　1,241.00000

代表機労材規格(積算地区)	構成比	単価(積算地区)	代表機労材規格(東京地区)	単価(東京地区)	備考
バックホウ(クローラ型) 標準型・排2 山積0.28/平積0.2m3	26.01%		バックホウ(クローラ型) 標準型・排2 山積0.28/平積0.2m3		MTPC00062 MTPT00062
運転手(特殊)	62.89%		運転手(特殊)		RTPC00006 RTPT00006
軽油 パトロール給油,2～4KL積載車給油	11.10%		軽油パトロール給油		TTPC00013 TTPT00013
積算単価			積算単価		EP001
A=1　土砂 E=7　標準			B=5　上記以外(小規模)		

施工単価表

路体(築堤)盛土　SPK25040004　単第0 -0002　表

施工幅員2.5m未満　1　m3　当り

機械構成比:　0.66%　労務構成比:　99.11%　材料構成比:　0.23%　市場単価構成比:　0.00%　標準単価:　6,722.70000

代表機労材規格(積算地区)	構成比	単価(積算地区)	代表機労材規格(東京地区)	単価(東京地区)	備考
<賃>振動ローラ(ハンドガイド式) 質量0.8～1.1t	0.66%		振動ローラ(舗装用) [ハンドガイド式] 質量0.8～1.1t		KTPC00008 KTPT00008
普通作業員	90.70%		普通作業員		RTPC00002 RTPT00002
特殊作業員	8.41%		特殊作業員		RTPC00001 RTPT00001
軽油 パトロール給油,2～4KL積載車給油	0.23%		軽油パトロール給油		TTPC00013 TTPT00013
積算単価			積算単価		EP001
A=1　施工幅員2.5m未満					

施工単価表

土砂等運搬　SPK25040002　単第0 -0003　表

小規模 土砂(岩塊・玉石混り土含む)　DID区間無し　距離1.0km以下(0.2km超)　1　m3　当り

機械構成比:　26.52%　労務構成比:　61.90%　材料構成比:　11.58%　市場単価構成比:　0.00%　標準単価:　953.24000

代表機労材規格(積算地区)	構成比	単価(積算地区)	代表機労材規格(東京地区)	単価(東京地区)	備考
ダンプトラック[オンロード・ディーゼル] 4t積級 (タイヤ損耗費及び補修費(良好)を含む)	26.52%		ダンプトラック[オンロード・ディーゼル] 4t積級 (タイヤ損耗費及び補修費(良好)を含む)		MTPC00017T1 MTPT00017T1
運転手(一般)	61.90%		運転手(一般)		RTPC00007 RTPT00007
軽油 パトロール給油,2～4KL積載車給油	11.58%		軽油パトロール給油		TTPC00013 TTPT00013
積算単価			積算単価		EP001
A=2　小規模 C=1　土砂(岩塊・玉石混り土含む) F=5　距離1.0km以下(0.2km超)			B=5　バックホウ山積0.28m3(平積0.2m3) D=1　DID区間無し		

施工単価表

床掘り　SPK25040015　単第0 -0004　表

土砂 上記以外(小規模)　1　m3　当り

機械構成比: 18.73%　労務構成比: 74.16%　材料構成比: 7.11%　市場単価構成比: 0.00%　標準単価 : 2,247.40000

代表機労材規格(積算地区)	構成比	単価(積算地区)	代表機労材規格(東京地区)	単価(東京地区)	備考
バックホウ(クローラ型) 後方超小旋回型・排2 山積0.28/平積0.2m3	18.73%		バックホウ(クローラ型) 後方超小旋回型・排2 山積0.28/平積0.2m3		MTPC00083 MTPT00083
運転手(特殊)	40.26%		運転手(特殊)		RTPC00006 RTPT00006
普通作業員	33.90%		普通作業員		RTPC00002 RTPT00002
軽油 パトロール給油,2～4KL積載車給油	7.11%		軽油パトロール給油		TTPC00013 TTPT00013
積算単価			積算単価		EP001
A=1　土砂 E=1　-(全ての費用)			B=5　上記以外(小規模)		

施工単価表

埋戻し　SPK25040020　単第0 -0005　表

土砂　上記以外(小規模)　1　m3　当り

機械構成比: 8.87%　労務構成比: 87.15%　材料構成比: 3.98%　市場単価構成比: 0.00%　標準単価 : 4,063.80000

代表機労材規格(積算地区)	構成比	単価(積算地区)	代表機労材規格(東京地区)	単価(東京地区)	備考
バックホウ(クローラ型) 後方超小旋回型・排2 山積0.28/平積0.2m3	8.27%		バックホウ(クローラ型) 後方超小旋回型・排2 山積0.28/平積0.2m3		MTPC00083 MTPT00083
タンパ及びランマ ランマ 質量60～80kg	0.60%		タンパ及びランマ ランマ 質量60～80kg		MTPC00048 MTPT00048
普通作業員	50.03%		普通作業員		RTPC00002 RTPT00002
特殊作業員	19.35%		特殊作業員		RTPC00001 RTPT00001
運転手(特殊)	17.77%		運転手(特殊)		RTPC00006 RTPT00006
軽油 パトロール給油,2～4KL積載車給油	3.14%		軽油パトロール給油		TTPC00013 TTPT00013
ガソリン,レギュラー スタンド渡し,スタンド給油	0.84%		ガソリンレギュラースタンド		TTPC00014 TTPT00014
積算単価			積算単価		EP001
A=5　上記以外(小規模) D=1　-(全ての費用)			B=1　土砂		

施工単価表

埋戻し　SPK25040020　単第0 -0005　表

土砂　上記以外(小規模)　1　m3　当り

機械構成比: 8.87%　労務構成比: 87.15%　材料構成比: 3.98%　市場単価構成比: 0.00%　標準単価 : 4,063.80000

代表機労材規格(積算地区)	構成比	単価(積算地区)	代表機労材規格(東京地区)	単価(東京地区)	備考

施工単価表

法面整形　SPK25040025　単第0 -0006　表

切土部　現場制約無し　レキ質土,砂及び砂質土,粘性土　1　m2　当り

機械構成比: 9.24%　労務構成比: 81.28%　材料構成比: 9.48%　市場単価構成比: 0.00%　標準単価 : 918.97000

代表機労材規格(積算地区)	構成比	単価(積算地区)	代表機労材規格(東京地区)	単価(東京地区)	備考
<賃>バックホウ(クローラ型) 山積0.8m3(平積0.6) 排1～3,2011,2014	9.24%		バックホウ クローラ型 山積0.8m3(平積0.6m3)		KTPC00018 KTPT00018
普通作業員	38.72%		普通作業員		RTPC00002 RTPT00002
運転手(特殊)	22.32%		運転手(特殊)		RTPC00006 RTPT00006
土木一般世話役	20.24%		土木一般世話役		RTPC00009 RTPT00009
軽油 パトロール給油,2～4KL積載車給油	9.48%		軽油パトロール給油		TTPC00013 TTPT00013
積算単価			積算単価		EP001
A=2　切土部 D=2　レキ質土,砂及び砂質土,粘性土			C=2　現場制約無し E=1　-(全ての費用)		

施工単価表

2号基礎工　SPK25040050　単第0 -0007　表

18-8-40BB　基礎砕石有り　1　m3　当り

機械構成比:　2.09%　労務構成比:　67.80%　材料構成比:　30.11%　市場単価構成比:　0.00%　標準単価:　81,736.00000

代表機労材規格(積算地区)	構成比	単価(積算地区)	代表機労材規格(東京地区)	単価(東京地区)	備考
<賃>バックホウ(クローラ型クレーン機能付) 山積0.8m3(平積0.6)吊能力2.9t 排1～3,2011,2014	1.47%		バックホウ [クローラ型クレーン付] 排ガス型(第2次)山積0.8m3吊2.9t		KTPC00006 KTPT00006
<賃>バックホウ(クローラ型) 山積0.8m3(平積0.6) 排1～3,2011,2014	0.62%		バックホウ クローラ型 山積0.8m3(平積0.6m3)		KTPC00018 KTPT00018
普通作業員	18.74%		普通作業員		RTPC00002 RTPT00002
型わく工	17.98%		型わく工		RTPC00010 RTPT00010
土木一般世話役	10.22%		土木一般世話役		RTPC00009 RTPT00009
特殊作業員	10.17%		特殊作業員		RTPC00001 RTPT00001
その他(労務)			その他(労務)		ER009
レディーミクストコンクリート指定品 呼び強度18,スランプ8,粗骨材40 W/C(60%),種別(高炉)	25.85%		生コンクリート 高炉 18-8-25(20) W/C 60%		TTPCD0010 TTPT00003
軽油 パトロール給油,2～4KL積載車給油	1.42%		軽油パトロール給油		TTPC00013 TTPT00013

施工単価表

2号基礎工　SPK25040050　単第0 -0007　表

18-8-40BB　基礎砕石有り　1　m3　当り

機械構成比:　2.09%　労務構成比:　67.80%　材料構成比:　30.11%　市場単価構成比:　0.00%　標準単価:　81,736.00000

代表機労材規格(積算地区)	構成比	単価(積算地区)	代表機労材規格(東京地区)	単価(東京地区)	備考
その他(材料)			その他(材料)		EZ009
積算単価			積算単価		E9999
A=2　18-8-40BB D=1　一般養生・特殊養生(練炭)			C=1　基礎砕石有り E=2　小型車割増有		

施工単価表

コンクリートブロック積工(練積)　SDT00039　単第0 -0008　表

粗面ブロック　18-8-40BB　1　m2　当り

名称・規格など	数量	単位	単価	金額	備考
昼間_ブロック積工【手間のみ】 時間的制約なし	1.000	m2			
コンクリート積みブロック-粗面-<JISA5371> 280×420×350,参考質量41.2kg以上 8.5個/m2	8.500	個			
レディーミクストコンクリート指定品 呼び強度18,スランプ8,粗骨材40 W/C(60%),種別(高炉)	0.246	m3			
レディーミクストコンクリート 小型車割増	0.246	m3			
レディーミクストコンクリート指定品 呼び強度18,スランプ8,粗骨材40 W/C(60%),種別(高炉)	0.112	m3			
レディーミクストコンクリート 小型車割増	0.112	m3			
諸雑費	1	式			
＊＊＊　単位当たり　＊＊＊	1	m2			
A=1　昼間施工 C=1　18-8-40BB F=1　18-8-40BB			B=1　- E=2　小型車割増有 H=0.1　裏込コンクリートの厚さ(m)		
I=2　粗面ブロック L=1　時間的制約なし			K=8.5　ブロックm2当り使用量(個/m2)		

施工単価表

コンクリートブロック積工(練積)　SDT00039　単第0 -0008　表

粗面ブロック　18-8-40BB　1　m2　当り

名称・規格など	数量	単位	単価	金額	備考

施工単価表

胴込・裏込材(砕石)　SPK25040046　単第0 -0009　表

間知・平・連節・緑化ブロック　RC-40　1　m3　当り

機械構成比:　9.31%　労務構成比:　67.69%　材料構成比:　23.00%　市場単価構成比:　0.00%　標準単価:　7,183.40000

代表機労材規格(積算地区)	構成比	単価(積算地区)	代表機労材規格(東京地区)	単価(東京地区)	備考
<賃>バックホウ(クローラ型クレーン機能付) 山積0.8m3(平積0.6)吊能力2.9t 排1～3,2011,2014	9.31%		バックホウ [クローラ型クレーン付] 排ガス型(第2次)山積0.8m3吊2.9t		KTPC00006 KTPT00006
普通作業員	35.39%		普通作業員		RTPC00002 RTPT00002
特殊作業員	19.69%		特殊作業員		RTPC00001 RTPT00001
運転手(特殊)	12.06%		運転手(特殊)		RTPC00006 RTPT00006
その他(労務)			その他(労務)		ER009
再生クラッシャラン 40～0mm	18.87%		再生クラッシャーラン RC-40		TTPC00008 TTPT00008
軽油 パトロール給油,2～4KL積載車給油	4.13%		軽油パトロール給油		TTPC00013 TTPT00013
積算単価			積算単価		EP001
A=1　間知・平・連節・緑化ブロック			B=1　RC-40		

施工単価表

胴込・裏込材(砕石)　SPK25040046　単第0 -0009　表

間知・平・連節・緑化ブロック　RC-40　1　m3　当り

機械構成比:　9.31%　労務構成比:　67.69%　材料構成比:　23.00%　市場単価構成比:　0.00%　標準単価:　7,183.40000

代表機労材規格(積算地区)	構成比	単価(積算地区)	代表機労材規格(東京地区)	単価(東京地区)	備考

施工単価表

3号天端コンクリート　SPK25040053　単第0 -0010　表

18-8-40BB　一般養生　1　m3　当り

機械構成比:　2.43%　労務構成比:　63.99%　材料構成比:　33.58%　市場単価構成比:　0.00%　標準単価:　65,822.00000

代表機労材規格(積算地区)	構成比	単価(積算地区)	代表機労材規格(東京地区)	単価(東京地区)	備考
<賃>バックホウ(クローラ型クレーン機能付) 山積0.8m3(平積0.6)吊能力2.9t 排1～3,2011,2014	2.43%		バックホウ [クローラ型クレーン付] 排ガス型(第2次)山積0.8m3吊2.9t		KTPC00006 KTPT00006
型わく工	21.93%		型わく工		RTPC00010 RTPT00010
普通作業員	15.12%		普通作業員		RTPC00002 RTPT00002
土木一般世話役	10.73%		土木一般世話役		RTPC00009 RTPT00009
特殊作業員	7.30%		特殊作業員		RTPC00001 RTPT00001
その他(労務)			その他(労務)		ER009
レディーミクストコンクリート指定品 呼び強度18,スランプ8,粗骨材40 W/C(60%),種別(高炉)	32.10%		生コンクリート 高炉 18-8-25(20) W/C 60%		TTPCD0010 TTPT00003
軽油 パトロール給油,2～4KL積載車給油	1.48%		軽油パトロール給油		TTPC00013 TTPT00013
積算単価			積算単価		E9999

施工単価表

3号天端コンクリート　SPK25040053　単第0 -0010　表

18-8-40BB　一般養生　1　m3　当り

機械構成比:　2.43%　労務構成比:　63.99%　材料構成比:　33.58%　市場単価構成比:　0.00%　標準単価:　65,822.00000

代表機労材規格(積算地区)	構成比	単価(積算地区)	代表機労材規格(東京地区)	単価(東京地区)	備考
A=2　18-8-40BB D=2　小型車割増有			C=1　一般養生		

施工単価表

3号基礎工　SPK25040050　単第0 -0011　表

18-8-40BB　基礎砕石有り　1　m3　当り

機械構成比:　2.09%　労務構成比:　67.80%　材料構成比:　30.11%　市場単価構成比:　0.00%　標準単価:　81,736.00000

代表機労材規格(積算地区)	構成比	単価(積算地区)	代表機労材規格(東京地区)	単価(東京地区)	備考
<賃>バックホウ(クローラ型クレーン機能付) 山積0.8m3(平積0.6)吊能力2.9t 排1～3,2011,2014	1.47%		バックホウ [クローラ型クレーン付] 排ガス型(第2次)山積0.8m3吊2.9t		KTPC00006 KTPT00006
<賃>バックホウ(クローラ型) 山積0.8m3(平積0.6) 排1～3,2011,2014	0.62%		バックホウ クローラ型 山積0.8m3(平積0.6m3)		KTPC00018 KTPT00018
普通作業員	18.74%		普通作業員		RTPC00002 RTPT00002
型わく工	17.98%		型わく工		RTPC00010 RTPT00010
土木一般世話役	10.22%		土木一般世話役		RTPC00009 RTPT00009
特殊作業員	10.17%		特殊作業員		RTPC00001 RTPT00001
その他(労務)			その他(労務)		ER009
レディーミクストコンクリート指定品 呼び強度18,スランプ8,粗骨材40 W/C(60%),種別(高炉)	25.85%		生コンクリート 高炉 18-8-25(20) W/C 60%		TTPCD0010 TTPT00003
軽油 パトロール給油,2～4KL積載車給油	1.42%		軽油パトロール給油		TTPC00013 TTPT00013

施工単価表

3号基礎工　SPK25040050　単第0 -0011　表

18-8-40BB　基礎砕石有り　1　m3　当り

機械構成比:　2.09%　労務構成比:　67.80%　材料構成比:　30.11%　市場単価構成比:　0.00%　標準単価:　81,736.00000

代表機労材規格(積算地区)	構成比	単価(積算地区)	代表機労材規格(東京地区)	単価(東京地区)	備考
その他(材料)			その他(材料)		EZ009
積算単価			積算単価		E9999
A=2　18-8-40BB D=1　一般養生・特殊養生(練炭)			C=1　基礎砕石有り E=2　小型車割増有		

施工単価表

コンクリートブロック積工(練積)　SDT00039　単第0 -0012　表

粗面ブロック　18-8-40BB　1　m2　当り

名称・規格など	数量	単位	単価	金額	備考
昼間_ブロック積工【手間のみ】 時間的制約なし	1.000	m2			
コンクリート積みブロック-粗面-<JISA5371> 280×420×350,参考質量41.2kg以上 8.5個/m2	8.500	個			
レディーミクストコンクリート指定品 呼び強度18,スランプ8,粗骨材40 W/C(60%),種別(高炉)	0.246	m3			
レディーミクストコンクリート 小型車割増	0.246	m3			
レディーミクストコンクリート指定品 呼び強度18,スランプ8,粗骨材40 W/C(60%),種別(高炉)	0.168	m3			
レディーミクストコンクリート 小型車割増	0.168	m3			
諸雑費	1	式			
＊＊＊　単位当たり　＊＊＊	1	m2			
A=1　昼間施工 C=1　18-8-40BB F=1　18-8-40BB			B=1　- E=2　小型車割増有 H=0.15　裏込コンクリートの厚さ(m)		
I=2　粗面ブロック L=1　時間的制約なし			K=8.5　ブロックm2当り使用量(個/m2)		

施工単価表

コンクリートブロック積工(練積)　SDT00039　単第0 -0012　表

粗面ブロック　18-8-40BB　1　m2　当り

名称・規格など	数量	単位	単価	金額	備考

施工単価表

4号天端コンクリート　SPK25040053　単第0 -0013　表

18-8-40BB　一般養生　1　m3　当り

機械構成比:　2.43%　労務構成比:　63.99%　材料構成比:　33.58%　市場単価構成比:　0.00%　標準単価:　65,822.00000

代表機労材規格(積算地区)	構成比	単価(積算地区)	代表機労材規格(東京地区)	単価(東京地区)	備考
<賃>バックホウ(クローラ型クレーン機能付) 山積0.8m3(平積0.6)吊能力2.9t 排1～3,2011,2014	2.43%		バックホウ [クローラ型クレーン付] 排ガス型(第2次)山積0.8m3吊2.9t		KTPC00006 KTPT00006
型わく工	21.93%		型わく工		RTPC00010 RTPT00010
普通作業員	15.12%		普通作業員		RTPC00002 RTPT00002
土木一般世話役	10.73%		土木一般世話役		RTPC00009 RTPT00009
特殊作業員	7.30%		特殊作業員		RTPC00001 RTPT00001
その他(労務)			その他(労務)		ER009
レディーミクストコンクリート指定品 呼び強度18,スランプ8,粗骨材40 W/C(60%),種別(高炉)	32.10%		生コンクリート 高炉 18-8-25(20) W/C 60%		TTPCD0010 TTPT00003
軽油 パトロール給油,2～4KL積載車給油	1.48%		軽油パトロール給油		TTPC00013 TTPT00013
積算単価			積算単価		E9999

施工単価表

4号天端コンクリート　SPK25040053　単第0 -0013　表

18-8-40BB　一般養生　1　m3　当り

機械構成比:　2.43%　労務構成比:　63.99%　材料構成比:　33.58%　市場単価構成比:　0.00%　標準単価:　65,822.00000

代表機労材規格(積算地区)	構成比	単価(積算地区)	代表機労材規格(東京地区)	単価(東京地区)	備考
A=2　18-8-40BB D=2　小型車割増有			C=1　一般養生		

施工単価表

コンクリート　SPK25040157　単第0 -0014　表

無筋・鉄筋構造物 18-8-40BB　バックホウ(クレーン機能付)打設　1　m3　当り

機械構成比: 3.50%　労務構成比: 34.96%　材料構成比: 61.54%　市場単価構成比: 0.00%　標準単価 : 36,531.00000

代表機労材規格(積算地区)	構成比	単価(積算地区)	代表機労材規格(東京地区)	単価(東京地区)	備考
<賃>バックホウ(クローラ型クレーン機能付) 山積0.8m3(平積0.6)吊能力2.9t 排1～3,2011,2014	3.31%		バックホウ [クローラ型クレーン付] 排ガス型(第2次)山積0.8m3吊2.9t		KTPC00006 KTPT00006
その他(機械)			その他(機械)		EK009
特殊作業員	10.07%		特殊作業員		RTPC00001 RTPT00001
普通作業員	9.38%		普通作業員		RTPC00002 RTPT00002
土木一般世話役	7.04%		土木一般世話役		RTPC00009 RTPT00009
運転手(特殊)	6.40%		運転手(特殊)		RTPC00006 RTPT00006
その他(労務)			その他(労務)		ER009
レディーミクストコンクリート指定品 呼び強度18,スランプ8,粗骨材40 W/C(60%),種別(高炉)	59.80%		生コンクリート 高炉 24-12-25(20) W/C 55%		TTPCD0010 TTPT00343
軽油 パトロール給油,2～4KL積載車給油	1.65%		軽油パトロール給油		TTPC00013 TTPT00013

施工単価表

コンクリート　SPK25040157　単第0 -0014　表

無筋・鉄筋構造物 18-8-40BB　バックホウ(クレーン機能付)打設　1　m3　当り

機械構成比: 3.50%　労務構成比: 34.96%　材料構成比: 61.54%　市場単価構成比: 0.00%　標準単価 : 36,531.00000

代表機労材規格(積算地区)	構成比	単価(積算地区)	代表機労材規格(東京地区)	単価(東京地区)	備考
その他(材料)			その他(材料)		EZ009
積算単価			積算単価		E9999
A=1 無筋・鉄筋構造物 C=2 18-8-40BB J=2 小型車割増有			B=2 バックホウ(クレーン機能付)打設 F=2 一般養生 K=1 -(全ての費用)		

施工単価表

型枠　SPK25040159　単第0 -0015　表

一般型枠　鉄筋・無筋構造物　1　m2　当り

機械構成比: 0.00%　労務構成比: 100.00%　材料構成比: 0.00%　市場単価構成比: 0.00%　標準単価 : 10,100.00000

代表機労材規格(積算地区)	構成比	単価(積算地区)	代表機労材規格(東京地区)	単価(東京地区)	備考
型わく工	46.66%		型わく工		RTPC00010 RTPT00010
普通作業員	25.14%		普通作業員		RTPC00002 RTPT00002
土木一般世話役	9.51%		土木一般世話役		RTPC00009 RTPT00009
その他(労務)			その他(労務)		ER009
積算単価			積算単価		EP001
A=1 一般型枠 C=1 -(全ての費用)			B=1 鉄筋・無筋構造物		

施工単価表

型枠　SPK25040159　単第0 -0016　表

化粧型枠　鉄筋・無筋構造物　1　m2　当り

機械構成比: 0.00%　労務構成比: 100.00%　材料構成比: 0.00%　市場単価構成比: 0.00%　標準単価 : 13,735.00000

代表機労材規格(積算地区)	構成比	単価(積算地区)	代表機労材規格(東京地区)	単価(東京地区)	備考
型わく工	34.31%		型わく工		RTPC00010 RTPT00010
普通作業員	18.49%		普通作業員		RTPC00002 RTPT00002
土木一般世話役	6.99%		土木一般世話役		RTPC00009 RTPT00009
その他(労務)			その他(労務)		ER009
積算単価			積算単価		EP001
A=2 化粧型枠 C=1 -(全ての費用)			B=1 鉄筋・無筋構造物		

施工単価表

コンクリート　SPK25040157　単第0 -0017　表

小型構造物 18-8-40BB　バックホウ(クレーン機能付)打設　1　m3　当り

機械構成比: 3.42%　労務構成比: 37.14%　材料構成比: 59.44%　市場単価構成比: 0.00%　標準単価 : 37,478.00000

代表機労材規格(積算地区)	構成比	単価(積算地区)	代表機労材規格(東京地区)	単価(東京地区)	備考
<賃>バックホウ(クローラ型クレーン機能付) 山積0.8m3(平積0.6)吊能力2.9t 排1～3,2011,2014	3.23%		バックホウ [クローラ型クレーン付] 排ガス型(第2次)山積0.8m3吊2.9t		KTPC00006 KTPT00006
その他(機械)			その他(機械)		EK009
普通作業員	10.97%		普通作業員		RTPC00002 RTPT00002
特殊作業員	9.81%		特殊作業員		RTPC00001 RTPT00001
土木一般世話役	7.69%		土木一般世話役		RTPC00009 RTPT00009
運転手(特殊)	6.24%		運転手(特殊)		RTPC00006 RTPT00006
その他(労務)			その他(労務)		ER009
レディーミクストコンクリート指定品 呼び強度18,スランプ8,粗骨材40 W/C(60%),種別(高炉)	57.74%		生コンクリート 高炉 24-12-25(20) W/C 55%		TTPCD0010 TTPT00343
軽油 パトロール給油,2～4KL積載車給油	1.61%		軽油パトロール給油		TTPC00013 TTPT00013

施工単価表

コンクリート　SPK25040157　単第0 -0017　表

小型構造物 18-8-40BB　バックホウ(クレーン機能付)打設　1　m3　当り

機械構成比: 3.42%　労務構成比: 37.14%　材料構成比: 59.44%　市場単価構成比: 0.00%　標準単価 : 37,478.00000

代表機労材規格(積算地区)	構成比	単価(積算地区)	代表機労材規格(東京地区)	単価(東京地区)	備考
その他(材料)			その他(材料)		EZ009
積算単価			積算単価		E9999
A=2 小型構造物 C=2 18-8-40BB J=2 小型車割増有			B=2 バックホウ(クレーン機能付)打設 F=2 一般養生 K=1 -(全ての費用)		

施工単価表

型枠　SPK25040159　単第0 -0018　表

一般型枠　小型構造物　1　m2　当り

機械構成比: 0.00%　労務構成比: 100.00%　材料構成比: 0.00%　市場単価構成比: 0.00%　標準単価 : 9,147.60000

代表機労材規格(積算地区)	構成比	単価(積算地区)	代表機労材規格(東京地区)	単価(東京地区)	備考
型わく工	44.28%		型わく工		RTPC00010 RTPT00010
普通作業員	30.82%		普通作業員		RTPC00002 RTPT00002
土木一般世話役	11.86%		土木一般世話役		RTPC00009 RTPT00009
その他(労務)			その他(労務)		ER009
積算単価			積算単価		EP001
A=1 一般型枠 C=1 -(全ての費用)			B=2 小型構造物		

施工単価表

型枠　SPK25040159　単第0 -0019　表

化粧型枠　小型構造物　1　m2　当り

機械構成比: 0.00%　労務構成比: 100.00%　材料構成比: 0.00%　市場単価構成比: 0.00%　標準単価 : 12,441.00000

代表機労材規格(積算地区)	構成比	単価(積算地区)	代表機労材規格(東京地区)	単価(東京地区)	備考
型わく工	32.56%		型わく工		RTPC00010 RTPT00010
普通作業員	22.66%		普通作業員		RTPC00002 RTPT00002
土木一般世話役	8.72%		土木一般世話役		RTPC00009 RTPT00009
その他(労務)			その他(労務)		ER009
積算単価			積算単価		EP001
A=2 化粧型枠 C=1 -(全ての費用)			B=2 小型構造物		

施工単価表

石積(張)　SPK25040064　単第0 -0020　表

積工　練石 雑割石　1　m2　当り

機械構成比: 6.02%　労務構成比: 91.08%　材料構成比: 2.90%　市場単価構成比: 0.00%　標準単価 : 14,115.00000

代表機労材規格(積算地区)	構成比	単価(積算地区)	代表機労材規格(東京地区)	単価(東京地区)	備考
<賃>バックホウ(クローラ型クレーン機能付) 山積0.28m3(平積0.2)吊能力1.7t 排出ガス対策型(第1,2,3次基準値)低騒音	6.02%		バックホウ クローラ型 クレーン機能付1.7t 山積0.28m3(平積0.2m3)		KTPC00019 KTPT00019
普通作業員	48.60%		普通作業員		RTPC00002 RTPT00002
運転手(特殊)	22.52%		運転手(特殊)		RTPC00006 RTPT00006
石工	15.57%		石工		RTPC00017 RTPT00017
土木一般世話役	4.39%		土木一般世話役		RTPC00009 RTPT00009
軽油 パトロール給油,2～4KL積載車給油	2.90%		軽油パトロール給油		TTPC00013 TTPT00013
積算単価			積算単価		EP001
A=1　積工 C=2　雑割石			B=1　練石		

施工単価表

胴込・裏込コンクリート_石積(張)　SPK25040066　単第0 -0021　表

積工　18-8-40BB　1　m3　当り

機械構成比: 1.83%　労務構成比: 29.13%　材料構成比: 69.04%　市場単価構成比: 0.00%　標準単価 : 33,633.00000

代表機労材規格(積算地区)	構成比	単価(積算地区)	代表機労材規格(東京地区)	単価(東京地区)	備考
<賃>バックホウ(クローラ型クレーン機能付) 山積0.28m3(平積0.2)吊能力1.7t 排出ガス対策型(第1,2,3次基準値)低騒音	1.83%		バックホウ クローラ型 クレーン機能付1.7t 山積0.28m3(平積0.2m3)		KTPC00019 KTPT00019
普通作業員	11.32%		普通作業員		RTPC00002 RTPT00002
特殊作業員	10.09%		特殊作業員		RTPC00001 RTPT00001
運転手(特殊)	6.87%		運転手(特殊)		RTPC00006 RTPT00006
その他(労務)			その他(労務)		ER009
レディーミクストコンクリート指定品 呼び強度18,スランプ8,粗骨材40 W/C(60%),種別(高炉)	68.16%		生コンクリート 高炉 18-8-25(20) W/C 60%		TTPCD0010 TTPT00003
軽油 パトロール給油,2～4KL積載車給油	0.88%		軽油パトロール給油		TTPC00013 TTPT00013
積算単価			積算単価		E9999
A=1　積工 D=2　小型車割増有			B=2　18-8-40BB		

施工単価表

胴込・裏込コンクリート_石積(張)　SPK25040066　単第0 -0021　表

積工　18-8-40BB　1　m3　当り

機械構成比: 1.83%　労務構成比: 29.13%　材料構成比: 69.04%　市場単価構成比: 0.00%　標準単価: 33,633.00000

代表機労材規格(積算地区)	構成比	単価(積算地区)	代表機労材規格(東京地区)	単価(東京地区)	備考

施工単価表

埋戻し　SPK25040020　単第0 -0022　表

最大埋戻幅1m未満　1　m3　当り

機械構成比: 8.95%　労務構成比: 87.50%　材料構成比: 3.55%　市場単価構成比: 0.00%　標準単価: 3,339.70000

代表機労材規格(積算地区)	構成比	単価(積算地区)	代表機労材規格(東京地区)	単価(東京地区)	備考
バックホウ(クローラ型) 後方超小旋回・超低騒音・排2014 山積0.45/平積0.35m3	8.37%		バックホウ(クローラ型) 後方超小旋回・超低騒音・排2014 山積0.45/平積0.35m3		MTPC00159 MTPT00159
<賃>タンパ(ランマ) 質量60～80kg	0.58%		タンパ及びランマ 質量60～80kg		KTPC00020 KTPT00020
普通作業員	53.26%		普通作業員		RTPC00002 RTPT00002
特殊作業員	25.42%		特殊作業員		RTPC00001 RTPT00001
運転手(特殊)	8.82%		運転手(特殊)		RTPC00006 RTPT00006
軽油 パトロール給油,2～4KL積載車給油	2.72%		軽油パトロール給油		TTPC00013 TTPT00013
ガソリン,レギュラー スタンド渡し,スタンド給油	0.83%		ガソリンレギュラースタンド		TTPC00014 TTPT00014
積算単価			積算単価		EP001
A=4　最大埋戻幅1m未満			D=1　-(全ての費用)		

施工単価表

埋戻し　SPK25040020　単第0 -0022　表

最大埋戻幅1m未満　1　m3　当り

機械構成比: 8.95%　労務構成比: 87.50%　材料構成比: 3.55%　市場単価構成比: 0.00%　標準単価 : 3,339.70000

代表機労材規格(積算地区)	構成比	単価(積算地区)	代表機労材規格(東京地区)	単価(東京地区)	備考

施工単価表

コンクリート　SPK25040157　単第0 -0023　表

無筋・鉄筋構造物 18-8-40BB　コンクリートポンプ車打設　1　m3　当り

機械構成比: 1.09%　労務構成比: 9.82%　材料構成比: 89.09%　市場単価構成比: 0.00%　標準単価 : 24,570.00000

代表機労材規格(積算地区)	構成比	単価(積算地区)	代表機労材規格(東京地区)	単価(東京地区)	備考
コンクリートポンプ車 トラック架装・ブーム式 圧送能力90～110m3/h	1.08%		コンクリートポンプ車 トラック架装・ブーム式 圧送能力90～110m3/h		MTPC00050 MTPT00050
その他(機械)			その他(機械)		EK009
普通作業員	4.65%		普通作業員		RTPC00002 RTPT00002
特殊作業員	2.76%		特殊作業員		RTPC00001 RTPT00001
土木一般世話役	1.51%		土木一般世話役		RTPC00009 RTPT00009
運転手(特殊)	0.49%		運転手(特殊)		RTPC00006 RTPT00006
その他(労務)			その他(労務)		ER009
レディーミクストコンクリート指定品 呼び強度18,スランプ8,粗骨材40 W/C(60%),種別(高炉)	88.88%		生コンクリート 高炉 24-12-25(20) W/C 55%		TTPCD0010 TTPT00343
軽油 パトロール給油,2～4KL積載車給油	0.21%		軽油パトロール給油		TTPC00013 TTPT00013

施工単価表

コンクリート　SPK25040157　単第0 -0023　表

無筋・鉄筋構造物 18-8-40BB　コンクリートポンプ車打設　1　m3　当り

機械構成比: 1.09%　労務構成比: 9.82%　材料構成比: 89.09%　市場単価構成比: 0.00%　標準単価: 24,570.00000

代表機労材規格(積算地区)	構成比	単価(積算地区)	代表機労材規格(東京地区)	単価(東京地区)	備考
積算単価			積算単価		E9999
A=1 無筋・鉄筋構造物 C=2 18-8-40BB F=2 一般養生 J=2 小型車割増有			B=1 コンクリートポンプ車打設 E=2 設計日打設量100m3以上500m3未満 G=1 圧送管延長距離延長無し K=1 -(全ての費用)		

施工単価表

均しコンクリート　SPK25040157　単第0 -0024　表

無筋・鉄筋構造物 18-8-40BB　コンクリートポンプ車打設　1　m3　当り

機械構成比: 3.88%　労務構成比: 16.39%　材料構成比: 79.73%　市場単価構成比: 0.00%　標準単価: 27,663.00000

代表機労材規格(積算地区)	構成比	単価(積算地区)	代表機労材規格(東京地区)	単価(東京地区)	備考
コンクリートポンプ車 トラック架装・ブーム式 圧送能力90～110m3/h	3.85%		コンクリートポンプ車 トラック架装・ブーム式 圧送能力90～110m3/h		MTPC00050 MTPT00050
その他(機械)			その他(機械)		EK009
普通作業員	8.53%		普通作業員		RTPC00002 RTPT00002
土木一般世話役	2.91%		土木一般世話役		RTPC00009 RTPT00009
特殊作業員	2.76%		特殊作業員		RTPC00001 RTPT00001
運転手(特殊)	1.75%		運転手(特殊)		RTPC00006 RTPT00006
その他(労務)			その他(労務)		ER009
レディーミクストコンクリート指定品 呼び強度18,スランプ8,粗骨材40 W/C(60%),種別(高炉)	78.96%		生コンクリート 高炉 24-12-25(20) W/C 55%		TTPCD0010 TTPT00343
軽油 パトロール給油,2～4KL積載車給油	0.77%		軽油パトロール給油		TTPC00013 TTPT00013

施工単価表

均しコンクリート　SPK25040157　単第0 -0024　表

無筋・鉄筋構造物 18-8-40BB　コンクリートポンプ車打設　1　m3　当り

機械構成比: 3.88%　労務構成比: 16.39%　材料構成比: 79.73%　市場単価構成比: 0.00%　標準単価 : 27,663.00000

代表機労材規格(積算地区)	構成比	単価(積算地区)	代表機労材規格(東京地区)	単価(東京地区)	備考
積算単価			積算単価		E9999
A=1 無筋・鉄筋構造物 C=2 18-8-40BB F=2 一般養生 J=2 小型車割増有			B=1 コンクリートポンプ車打設 E=1 設計日打設量10m3以上100m3未満 G=1 圧送管延長距離延長無し K=1 -(全ての費用)		

施工単価表

構造物とりこわし工(無筋構造物)　SDT00031　単第0 -0025　表

機械施工　1　m3　当り

名称・規格など	数量	単位	単価	金額	備考
昼間_無筋構造物【手間のみ】 機械施工 時間的制約なし	1.000	m3			
諸雑費	1	式			
＊＊＊　単位当たり　＊＊＊	1	m3			
A=1 昼間施工 C=1 -			B=1 機械施工 D=1 時間的制約なし		

施工単価表

舗装版破砕　SPK25040306　単第0 -0026　表

アスファルト舗装版　障害等無し　舗装版厚15cm以下　1　m2　当り

機械構成比: 12.85%　労務構成比: 81.24%　材料構成比: 5.91%　市場単価構成比: 0.00%　標準単価 : 217.37000

代表機労材規格(積算地区)	構成比	単価(積算地区)	代表機労材規格(東京地区)	単価(東京地区)	備考
<賃>後方超小旋回バックホウ(クローラ型) 山積0.45m3(平積0.35m3) 排出ガス対策型(第1,2,3次基準値)低騒音	12.85%		バックホウ(クローラ型) [後方超小旋回型] 山積0.45m3(平積0.35m3)		KTPC00066 KTPT00066
土木一般世話役	29.54%		土木一般世話役		RTPC00009 RTPT00009
運転手(特殊)	27.52%		運転手(特殊)		RTPC00006 RTPT00006
普通作業員	24.18%		普通作業員		RTPC00002 RTPT00002
軽油 パトロール給油,2～4KL積載車給油	5.91%		軽油パトロール給油		TTPC00013 TTPT00013
積算単価			積算単価		EP001
A=1 アスファルト舗装版 C=1 騒音振動対策不要 F=1 積込作業有り			B=1 障害等無し D=1 舗装版厚15cm以下 G=1 -(全ての費用)		

施工単価表

殻運搬　SPK25040155　単第0 -0027　表

Co(無筋)構造物とりこわし　DID区間有り　運搬距離8.0km以下(5.7km超)　1　m3　当り

機械構成比: 40.77%　労務構成比: 44.82%　材料構成比: 14.41%　市場単価構成比: 0.00%　標準単価 : 1,737.90000

代表機労材規格(積算地区)	構成比	単価(積算地区)	代表機労材規格(東京地区)	単価(東京地区)	備考
ダンプトラック[オンロード・ディーゼル] 10t積級 (タイヤ損耗費及び補修費(良好)を含む)	40.77%		ダンプトラック[オンロード・ディーゼル] 10t積級 (タイヤ損耗費及び補修費(良好)を含む)		MTPC00018T1 MTPT00018T1
運転手(一般)	44.82%		運転手(一般)		RTPC00007 RTPT00007
軽油 パトロール給油,2～4KL積載車給油	14.41%		軽油パトロール給油		TTPC00013 TTPT00013
積算単価			積算単価		EP001
A=1 Co(無筋)構造物とりこわし C=2 DID区間有り E=1 -(全ての費用)			B=1 機械積込 D=34 運搬距離8.0km以下(5.7km超)		

施工単価表

殻運搬　SPK25040155　単第0 -0028　表

舗装版破砕　DID区間有り　運搬距離10.5km以下(6.0km超)　1　m3　当り

機械構成比:　44.05%　労務構成比:　39.87%　材料構成比:　16.08%　市場単価構成比:　0.00%　標準単価:　3,615.90000

代表機労材規格(積算地区)	構成比	単価(積算地区)	代表機労材規格(東京地区)	単価(東京地区)	備考
ダンプトラック[オンロード・ディーゼル] 10t積級 (タイヤ損耗費及び補修費(良好)を含む)	44.05%		ダンプトラック[オンロード・ディーゼル] 10t積級 (タイヤ損耗費及び補修費(良好)を含む)		MTPC00018T1 MTPT00018T1
運転手(一般)	39.87%		運転手(一般)		RTPC00007 RTPT00007
軽油 パトロール給油,2～4KL積載車給油	16.08%		軽油パトロール給油		TTPC00013 TTPT00013
積算単価			積算単価		EP001
A=3　舗装版破砕 C=2　DID区間有り E=1　-(全ての費用)			B=3　機械積込(騒音対策不要,舗装版厚15cm以下) D=42　運搬距離10.5km以下(6.0km超)		

施工単価表

路体(築堤)盛土　SPK25040004　単第0 -0029　表

施工幅員2.5m以上4.0m未満　1　m3　当り

機械構成比:　15.30%　労務構成比:　76.16%　材料構成比:　8.54%　市場単価構成比:　0.00%　標準単価:　857.60000

代表機労材規格(積算地区)	構成比	単価(積算地区)	代表機労材規格(東京地区)	単価(東京地区)	備考
<賃>後方超小旋回バックホウ(クローラ型) 山積0.28m3(平積0.2) 排出ガス対策型(第1,2,3次基準値)低騒音	8.01%		バックホウ(クローラ型) [後方超小旋回型] 山積0.28m3(平積0.2m3)		KTPC00054 KTPT00054
<賃>振動ローラ(搭乗・コンバインド式) 質量3～4t 排出ガス対策型(第1,2次基準値)低騒音	7.29%		振動ローラ(舗装用) [搭乗式コンバインド型] 質量3～4t		KTPC00009 KTPT00009
運転手(特殊)	67.28%		運転手(特殊)		RTPC00006 RTPT00006
普通作業員	8.88%		普通作業員		RTPC00002 RTPT00002
軽油 パトロール給油,2～4KL積載車給油	8.54%		軽油パトロール給油		TTPC00013 TTPT00013
積算単価			積算単価		EP001
A=2　施工幅員2.5m以上4.0m未満					

施工単価表

土砂等運搬　SPK25040002　単第0 -0030　表

小規模 土砂(岩塊・玉石混り土含む)　DID区間無し　距離1.5km以下(1.0km超)　1　m3　当り

機械構成比:　26.52%　労務構成比:　61.90%　材料構成比:　11.58%　市場単価構成比:　0.00%　標準単価:　1,143.90000

代表機労材規格(積算地区)	構成比	単価(積算地区)	代表機労材規格(東京地区)	単価(東京地区)	備考
ダンプトラック[オンロード・ディーゼル] 4t積級 (タイヤ損耗費及び補修費(良好)を含む)	26.52%		ダンプトラック[オンロード・ディーゼル] 4t積級 (タイヤ損耗費及び補修費(良好)を含む)		MTPC00017T1 MTPT00017T1
運転手(一般)	61.90%		運転手(一般)		RTPC00007 RTPT00007
軽油 パトロール給油,2～4KL積載車給油	11.58%		軽油パトロール給油		TTPC00013 TTPT00013
積算単価			積算単価		EP001
A=2　小規模 C=1　土砂(岩塊・玉石混り土含む) F=9　距離1.5km以下(1.0km超)			B=5　バックホウ山積0.28m3(平積0.2m3) D=1　DID区間無し		

施工単価表

整地　SPK25040003　単第0 -0031　表

敷均し(ルーズ)　標準(10,000m3未満) 障害無し　1　m3　当り

機械構成比:　22.80%　労務構成比:　53.11%　材料構成比:　24.09%　市場単価構成比:　0.00%　標準単価:　126.79000

代表機労材規格(積算地区)	構成比	単価(積算地区)	代表機労材規格(東京地区)	単価(東京地区)	備考
<賃>バックホウ(クローラ型) 山積0.8m3(平積0.6) 排1～3,2011,2014	22.80%		バックホウ クローラ型 山積0.8m3(平積0.6m3)		KTPC00018 KTPT00018
運転手(特殊)	53.11%		運転手(特殊)		RTPC00006 RTPT00006
軽油 パトロール給油,2～4KL積載車給油	24.09%		軽油パトロール給油		TTPC00013 TTPT00013
積算単価			積算単価		EP001
A=2　敷均し(ルーズ) C=1　障害無し			B=1　標準(10,000m3未満)		

施工単価表

積込(ルーズ)　SPK25040007　単第0 -0032　表

土砂　小規模(標準)　1　m3　当り

機械構成比:　26.01%　労務構成比:　62.89%　材料構成比:　11.10%　市場単価構成比:　0.00%　標準単価：　1,093.90000

代表機労材規格(積算地区)	構成比	単価(積算地区)	代表機労材規格(東京地区)	単価(東京地区)	備考
バックホウ(クローラ型) 標準型・排2 山積0.28/平積0.2m3	26.01%		バックホウ(クローラ型) 標準型・排2 山積0.28/平積0.2m3		MTPC00062 MTPT00062
運転手(特殊)	62.89%		運転手(特殊)		RTPC00006 RTPT00006
軽油 パトロール給油,2～4KL積載車給油	11.10%		軽油パトロール給油		TTPC00013 TTPT00013
積算単価			積算単価		EP001
A=1　土砂			B=4　小規模(標準)		

施工単価表

大型土のう製作・設置(BH設置)　SHD10003　単第0 -0033　表

10　袋　当り

名称・規格など	数量	単位	単価	金額	備考
土木一般世話役	0.294	人			1*0.294
特殊作業員	0.294	人			1*0.294
普通作業員	0.294	人			1*0.294
耐候性大型土のう(2.0t用) 丸型,径110cm×長110cm 短期仮設対応(1年),令和５年改定基準適合品	10.000	枚			
機-28_バックホウ運転(賃料) C付2.9t吊_山積0.45m3_後方超小型旋回型	0.294	日			単第0-0034　表
諸雑費	1	%			#09
＊＊＊　合計　＊＊＊	10	袋			
＊＊＊　単位当たり　＊＊＊	1	袋			
A=4　耐候性(短期)大型土のう(R5改定基準適合品)			B=1　土砂の計上なし		

施工単価表

機-28_バックホウ運転(賃料)　S9035　単第0 -0034　表

C付2.9t吊_山積0.45m3_後方超小型旋回型　1　日　当り

名称・規格など	数量	単位	単価	金額	備考
運転手(特殊)	1.00	人			
軽油 パトロール給油,2～4KL積載車給油	63.00	L			
<賃>後方超小旋回バックホウ(クローラ型) 山積0.45m3(平積0.35m3)吊能力2.9t 排2,3,2011,2014	1.28	供用日			
諸雑費	1	式			
＊＊＊　単位当たり　＊＊＊	1	日			
A=23　C付2.9t吊_山積0.45m3_後方超小型旋回型 C=1　運転労務数量(人/日)			B=63　軽油消費量(L/日) D=1.28　機械賃料数量(供用日/日)		

施工単価表

大型土のう撤去　S1050057　単第0 -0035　表

設置作業半径_6m以下　設置面高さ_-3m≦H≦2m　10　袋　当り

名称・規格など	数量	単位	単価	金額	備考
土木一般世話役	0.087	人			
特殊作業員	0.087	人			
機-28_バックホウ運転(賃料) クレーン付2.9t吊_山積0.8m3	0.087	日			単第0-0036　表
諸雑費	0.4	%			#09
＊＊＊　合計　＊＊＊	10	袋			
＊＊＊　単位当たり　＊＊＊	1	袋			
A=1　設置作業半径_6m以下			B=1　設置面高さ_-3m≦H≦2m		

施工単価表

機-28_バックホウ運転(賃料)　S9035　単第0 -0036　表

クレーン付2.9t吊_山積0.8m3　1　日　当り

名称・規格など	数量	単位	単価	金額	備考
運転手(特殊)	1.00	人			
軽油 パトロール給油,2～4KL積載車給油	101.00	L			
<賃>バックホウ(クローラ型クレーン機能付) 山積0.8m3(平積0.6)吊能力2.9t 排1～3,2011,2014	1.21	供用日			
諸雑費	1	式			
＊＊＊　単位当たり　＊＊＊	1	日			
A=5　クレーン付2.9t吊_山積0.8m3 C=1　運転労務数量(人/日)			B=101　軽油消費量(L/日) D=1.21　機械賃料数量(供用日/日)		

施工単価表

ポンプ設置・撤去　SHD10037　単第0 -0037　表

1　箇所　当り

名称・規格など	数量	単位	単価	金額	備考
土木一般世話役	0.500	人			
特殊作業員	0.100	人			
普通作業員	2.000	人			
機-28_バックホウ運転(賃料) クレーン付2.9t吊_山積0.8m3	0.500	日			単第0-0038　表
諸雑費	1	式			
＊＊＊　単位当たり　＊＊＊	1	箇所			

施工単価表

機-28_バックホウ運転(賃料)　S9035　単第0 -0038　表

クレーン付2.9t吊_山積0.8m3　1　日　当り

名称・規格など	数量	単位	単価	金額	備考
運転手(特殊)	1.00	人			
軽油 パトロール給油,2～4KL積載車給油	45.00	L			
<賃>バックホウ(クローラ型クレーン機能付) 山積0.8m3(平積0.6)吊能力2.9t 排1～3,2011,2014	1.47	供用日			
諸雑費	1	式			
＊＊＊　単位当たり　＊＊＊	1	日			
A=12　クレーン付2.9t吊_山積0.8m3 C=1　運転労務数量(人/日)			B=45　軽油消費量(L/日) D=1.47　機械賃料数量(供用日/日)		

施工単価表

ポンプ運転　S1050053　単第0 -0039　表

排水量_0以上120未満(m3/h)　全揚程_10m 作業時排水　1　日　当り

名称・規格など	数量	単位	単価	金額	備考
特殊作業員	0.140	人			
建設用ポンプ(水中ポンプ)運転 口径200mm,揚程10m 11.0kw	1.000	日			単第0-0040　表
機-16_発動発電機運転 ディーゼル45kVA 排出ガス対策型3次基準	1.000	日			単第0-0041　表
諸雑費	5	%			#09
＊＊＊　単位当たり　＊＊＊	1	日			
A=1　排水量_0以上120未満(m3/h) C=1　作業時排水			B=1　全揚程_10m		

施工単価表

建設用ポンプ(水中ポンプ)運転　S9000045　単第0 -0040　表

口径200mm,揚程10m　11.0kw　1　日　当り

名称・規格など	数量	単位	単価	金額	備考
<賃>建設用ポンプ(水中ポンプ) 口径200mm,揚程10m 11.0kw	1.20	供用日			
諸雑費	1	式			
＊＊＊　単位当たり　＊＊＊	1	日			
A=4　口径200mm,揚程10m			B=1.2　機械賃料数量(供用日/日)		

施工単価表

機-16_発動発電機運転　S9469　単第0 -0041　表

ディーゼル45kVA　排出ガス対策型3次基準　1　日　当り

名称・規格など	数量	単位	単価	金額	備考
軽油 パトロール給油,2～4KL積載車給油	46.00	L			
<賃>発動発電機(ディーゼル発電機) 定格容量45kVA 排出ガス対策型(第1,2,3次基準値)低騒音	1.20	供用日			
諸雑費	1	式			
＊＊＊　単位当たり　＊＊＊	1	日			
A=8　ディーゼル45kVA C=1.2　機械賃料数量(供用日/日)			B=46　燃料消費量(L/日) D=4　排出ガス対策型3次基準		

東野地区　河川

数　量　総　括　表

工　種	種　別	細　目	単位	計算過程の数値	設計計上数値	摘　要
河川改良						
河川土工						
	掘削工					
	小規模	礫質土	m^3	277.5	280	計第　２－１表
	盛土工					
	堤体盛土	W<2.5m	m^3	15.0	20	計第　２－２表
作業残土処理工						
	残土処分	礫質土 ダンプ10t	m^3	1,069.2	1,070	計第　１表
護岸工						
	作業土工					
	床　掘	礫質土	m^3	313.3	310	計第　３－１表
	埋　戻		〃	20.8	20	〃
	法面整形工					
	ブロック背面	礫質土	〃	390.3	390	計第　４－１表 計第　４－２表
	3号ブロック積擁壁（護岸1:0.4）					
	ブロック積	控え35cm裏コン10cm	m^2	127.8	128	計第　４－１表
	裏込砕石		m^3	66.5	67	〃
	3号天端コンクリート	別表	m	44.0	44	〃
	2号基礎工	別表	〃	44.0	44	〃
	4号ブロック積擁壁（護岸1:0.5）					
	ブロック積	控え35cm裏コン15cm	m^2	218.8	219	計第　４－２表
	裏込砕石		m^3	117.5	118	〃
	4号天端コンクリート	別表	m	58.9	59	〃
	3号基礎工	別表	〃	58.9	59	〃
	小口止工					
	1号小口止工	別表	箇所	1.0	1	計第　５表
	2号小口止工	別表	〃	1.0	1	〃
	すりつけ工					
	石積（練）		m^2	11.7	12	計第　６表
	胴込コンクリート		m^3	2.0	2	〃
底張工						
	掘削工					
	小規模	礫質土	m^3	739.4	740	計第　３－２表
	作業土工					
	埋　戻		m^3	199.2	200	計第　３－２表
	底張コンクリート					
	コンクリート		m^3	154.5	155	計第　７表
	均しコンクリート		〃	74.2	74	〃

東野地区　河川

数　量　総　括　表

工　種	種　別	細　目	単位	計算過程の数値	設計計上数値	摘　要
構造物撤去工						
	取壊し工					
	コンクリート取壊し		m^3	95.9	96	計第　8表
	アスファルト取壊しt=5cm		m^2	12.4	12	〃
	殻運搬・処分工					
	コンクリートガラ処分		m^3	95.9	96	計第　1表
	〃		t	225.4	225	〃
	アスファルトガラ処分		m^3	0.6	0.6	〃
	〃		t	1.4	1	〃
仮設工						
	工事用道路工					計第　9表
	工事用道路盛土		m^3	41.0	40	〃
	再生土材料	ほぐし	m^3	54.5	50	〃
	再生土運搬	地山	m^3	45.6	50	〃
	敷砂利整地					
	整地		m^3	4.7	5	計第　9表
	砕石材料	RC-40	m^3	4.7	5	〃
	工事用道路撤去					
	積込み	盛土+砕石	m^3	45.7	50	計第　9表
	残土運搬処理	土砂	m^3	50.8	50	〃
	大型土のう					
	大型土のう製作・設置・撤去		袋	30.0	30	計第　9表
	土材料・運搬・処分		m^3	30.0	30	〃
	水替え工					
	ポンプ据付・撤去		箇所	2.0	2	計第　9表
	ポンプ運転	排水量0～120未満(m3/h)	日	28.6	29	〃

計第　1　表　土量配分表

工種	種別	細目	記号	単位	地山の立積	変化率	盛土換算土量	流用計画
土工								
	掘削工							
	掘削	礫質土	C1(SE)	m^3	277.5	0.9	249.8	15.0　234.8
	盛土工							
	堤体盛土	W<2.5m	Ba	m^3	15.0			
	合計				15.0			←
護岸工								
	作業土工							
	床掘	礫質土	E(SE)	〃	313.3	0.9	282.0	20.8　261.2
	埋戻	埋戻種別(C)	Fu(C)	〃				←
	埋戻	埋戻種別(D)	Fu(D)	〃	20.8			←
底張工								
	作業土工							
	掘削	礫質土	C1(SE)	m^3	739.4	0.9	665.5	199.2　466.3
	埋戻	埋戻種別(C)	Fu(C)	〃	199.2			←
	埋戻	埋戻種別(D)	Fu(D)	〃				←
残土処分								
	残土処分	礫質土		m^3	1,069.2	0.9	962.3	←
殻処分								
	取壊し工							
	コンクリート取り壊し		C(Co)	m^3	95.9		95.9	
	アスファルト取壊しt=5cm		C(As)	m^2	12.4			
		＊	0.05	m^3	0.6		0.6	
	運搬処理工							
	コンクリートガラ処分			m^3	95.9		95.9	
		＊	2.35	t	225.4			
	アスファルトガラ処分			m^3	0.6		0.6	
		＊	2.35	t	1.4			

計　第 2-1 表　河川土工（護岸工）　計　算　書

		掘削(礫質土)								
測　点	距　離	C1(SE)	平　均	立　積		平　均	立　積		平　均	平　積
(護岸部)										
NO.0										
NO.1+1.648		2.7								
NO.2	18.4	2.7	2.70	49.7						
BC.1	14.8	2.6	2.65	39.2						
NO.3	5.5	2.8	2.70	14.9						
SP.1	7.5	2.9	2.85	21.4						
EC.1	13.0	2.1	2.50	32.5						
BC.2	14.3	1.8	1.95	27.9						
NO.5	5.9	2.4	2.10	12.4						
SP.2	9.1	3.9	3.15	28.7						
NO.6	9.4	3.2	3.55	33.4						
EC.2	5.6	3.0	3.10	17.4						
合　計				277.5			0.0			0.0

計　第　2-2　表　　盛土　　計　算　書

測　　点	堤体盛土 距　離	堤体盛土 Ba	堤体盛土 平　均	堤体盛土 立　積	堤体盛土 距　離	堤体盛土 Bb	堤体盛土 平　均	堤体盛土 立　積
		1.7						
NO.6	2.9	1.7	1.70	4.9				
EC.2	5.6	1.9	1.80	10.1				
合　　計				15.0				0.0

計　第 3-1 表　　作業土工（護岸工）　　計　算　書

		床掘(礫質土)			埋戻					
測　　点	距　離	E(SE)	平　均	立　積	Fu	平　均	立　積		平　均	平　積
(護岸部)										
NO.0										
NO.1+1.648		3.1			0.2					
NO.2	18.4	3.1	3.10	57.0	0.2	0.20	3.7		0.00	0.0
BC.1	14.8	3.0	3.05	45.1	0.2	0.20	3.0		0.00	0.0
NO.3	5.5	3.3	3.15	17.3	0.2	0.20	1.1		0.00	0.0
SP.1	7.5	3.0	3.15	23.6	0.2	0.20	1.5		0.00	0.0
EC.1	13.0	3.3	3.15	41.0	0.2	0.20	2.6		0.00	0.0
BC.2	14.3	3.0	3.15	45.0	0.2	0.20	2.9		0.00	0.0
NO.5	5.9	2.9	2.95	17.4	0.2	0.20	1.2		0.00	0.0
SP.2	9.1	2.9	2.90	26.4	0.2	0.20	1.8		0.00	0.0
NO.6	9.4	2.6	2.75	25.9	0.2	0.20	1.9		0.00	0.0
EC.2	5.6	2.6	2.60	14.6	0.2	0.20	1.1		0.00	0.0
合　　計				313.3			20.8			0.0

計　第 3-2 表　作業土工（底張工）　計　算　書

		掘削(礫質土)			埋戻					
測　点	距　離	C1(SE)	平　均	立　積	Fu	平　均	立　積		平　均	平　積
(河床部)										
NO.0										
NO.1+1.648		7.1			6.3					
NO.2	18.4	7.1	7.10	130.6	4.3	5.30	97.5			
BC.1	14.8	7.1	7.10	105.1	2.6	3.45	51.1			
NO.3	5.2	7.1	7.10	36.9	2.1	2.35	12.2			
SP.1	7.0	7.1	7.10	49.7	1.3	1.70	11.9			
EC.1	12.2	7.1	7.10	86.6	0.0	0.65	7.9			
BC.2	14.3	7.1	7.10	101.5		0.00	0.0			
NO.5	6.4	7.1	7.10	45.4		0.00	0.0			
SP.2	9.8	7.0	7.05	69.1		0.00	0.0			
NO.6	10.2	7.1	7.05	71.9	0.0	0.00	0.0			
EC.2	6.0	7.1	7.10	42.6	6.2	3.10	18.6			
合　計				739.4			199.2			0.0

計　第 4-1 表　3号ブロック積擁壁（護岸）計　算　書

測　点	距　離	ブロック積 SH	ブロック積 平　均	ブロック積 平　積	裏込砕石 G	裏込砕石 平　均	裏込砕石 立　積	法面整形（礫質土） l'	法面整形（礫質土） 平　均	法面整形（礫質土） 平　積	2号基礎工
（右岸）											
EC.1		3.20			1.7			3.6			
BC.2	14.3	3.00	3.10	44.3	1.5	1.60	22.9	3.4	3.50	50.1	14.3
NO.5	5.9	2.90	2.95	17.4	1.5	1.50	8.9	3.3	3.35	19.8	5.9
SP.2	9.1	2.80	2.85	25.9	1.5	1.50	13.7	3.3	3.30	30.0	9.1
NO.6	9.4	2.70	2.75	25.9	1.4	1.45	13.6	3.2	3.25	30.6	9.4
EC.2	5.3	2.70	2.70	14.3	1.4	1.40	7.4	3.1	3.15	17.6	5.3
								↑法面整形のみ5.6m			
合　計	44.0			127.8			66.5			148.1	44.0
3号天端Co	44.0										

計　第 4-2 表　4号ブロック積擁壁（護岸）計　算　書

		ブロック積			裏込砕石			法面整形（礫質土）			3号基礎工
測　点	距　離	SH	平　均	平　積	G	平　均	立　積	1’	平　均	平　積	
（右岸）											
NO.1											
		4.20			2.4			4.5			
NO.2	18.1	3.90	4.05	73.3	2.1	2.25	40.7	4.3	4.40	81.0	18.1
								↑法面整形のみ18.4m			
BC.1	14.8	3.70	3.80	56.2	1.9	2.00	29.6	4.1	4.20	62.2	14.8
NO.3	5.5	3.60	3.65	20.1	1.9	1.90	10.5	3.9	4.00	22.0	5.5
SP.1	7.5	3.40	3.50	26.3	1.8	1.85	13.9	3.8	3.85	28.9	7.5
EC.1	13.0	3.20	3.30	42.9	1.7	1.75	22.8	3.6	3.70	48.1	13.0
合　計	58.9			218.8			117.5			242.2	58.9
4号天端Co	58.9								護岸合計	390.3	

計 第 5 表　　小口止工　　計 算 書

測　　点		1号	2号							
(右岸)										
NO.1-3.1付近		1.0								
EC.2付近			1.0							
合計		1.0	1.0							

計　第　6　表　　すりつけ工（練石積）　計　算　書

		練石積			胴込めCo					
測　　点	距　離	SL	平　均	平　積						
（右岸）										
NO.1-1.0		0.00								
	2.2	4.80	2.40	5.3						
NO.1+1.648	0.5	4.80	4.80	2.4						
EC.2		3.20								
	0.5	3.20	3.20	1.6						
	1.5	0.00	1.60	2.4						
					胴込めCo					
合　　計	4.7			11.7	A*0.35/2=		2.0			
				m2			m3			

計　第　7　表　　底張コンクリート　　計　算　書

		底張コンクリート			底張均しコンクリート					
測　　点	距　離	底張Co	平　均	立　積	底張Sco	平　均	立　積		平　均	立　積
NO.0										
NO.1+1.648		1.48			0.71					
NO.2	18.4	1.48	1.48	27.2	0.71	0.71	13.1			
BC.1	14.8	1.48	1.48	21.9	0.71	0.71	10.5			
NO.3	5.2	1.48	1.48	7.7	0.71	0.71	3.7			
SP.1	7.0	1.48	1.48	10.4	0.71	0.71	5.0			
EC.1	12.2	1.48	1.48	18.1	0.71	0.71	8.7			
BC.2	14.3	1.48	1.48	21.2	0.71	0.71	10.2			
NO.5	6.4	1.48	1.48	9.5	0.71	0.71	4.5			
SP.2	9.8	1.48	1.48	14.5	0.71	0.71	7.0			
NO.6	10.2	1.48	1.48	15.1	0.71	0.71	7.2			
EC.2	6.0	1.48	1.48	8.9	0.71	0.71	4.3			
NO.7										
BC.3										
SP.3										
EC.3										
BC.4										
NO.9										
SP.4										
NO.10										
EC.4										
NO.11										
合　　計	104.3			154.5			74.2			0.0

計　第　8　表　構造物撤去　計　算　書

測　点	コンクリート取壊し 距　離	C(Co)	平　均	立　積	アスファルト舗装取壊し 距　離	C(As)	平　均	平　積
【堤外護岸擁壁】								
		0.0						
すりつけ工	2.2	0.8	0.40	0.9				
NO.1+1.648	0.5	0.8	0.80	0.4				
NO.2	18.4	0.8	0.80	14.7				
BC.1	14.8	0.8	0.80	11.8				
NO.3	5.5	0.9	0.85	4.7				
SP.1	7.5	0.8	0.85	6.4				
EC.1	13.0	0.9	0.85	11.1				
BC.2	14.3	0.6	0.75	10.7				
NO.5	5.9	0.4	0.50	3.0				
SP.2	9.1	0.9	0.65	5.9				
NO.6	9.4	1.2	1.05	9.9				
EC.2	5.6	1.2	1.20	6.7				
すりつけ工	0.5	1.2	1.20	0.6				
	1.5	0.0	0.60	0.9				
【堤内土留擁壁】								
		0.9				1.6		
NO.6	2.9	0.9	0.90	2.6	2.9	1.6	1.60	4.6
EC.2	5.6	1.1	1.00	5.6	5.6	1.2	1.40	7.8
合　計				95.9				12.4

計第　9　表　　仮設工　　調　　書

工事用道路

工事用道路								
盛土		41.0	m3	V= (2.4+4.9) /2*2.5+4.9/2*13.0				
再生土材料（ほぐし）		54.5	m3					
土砂運搬（地山）		45.6	m3					
敷砂利整地		4.7	m3	V=(2.5+13.0)*3.0*0.1				
RC-40材料		4.7	m3					
工事用道路撤去								
積込み		45.7	m3					
残土運搬・処分		50.8	m3					
大型土のう								
大型土のう製作・設置・撤去		30.0	袋					
土材料・運搬・処分		30.0	m3					

水替工

水替え工							
ポンプ設置・撤去		2.0	箇所				
ポンプ運転		28.6	日				

2号基礎工

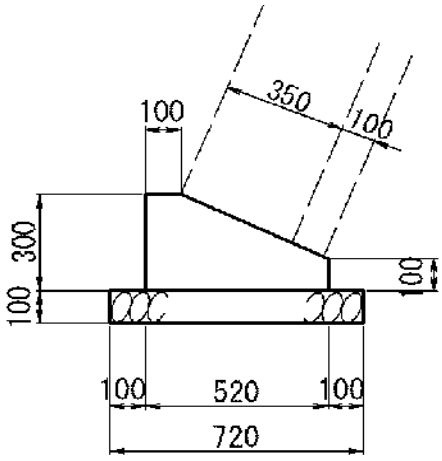

L= 44.0 m

10m当り

名　　称	規 格	算　　式	単位当り数量	延長･ヶ所	数　　量
コンクリート		広島県制定土木構造物標準設計図集より	1.140 m^3	44.0	5.0 m^3
型　　枠		〃	4.000 m^2	44.0	17.6 m^2
基礎砕石	RC-40 t=100	〃	7.200 m^2	44.0	31.7 m^2

3号基礎工

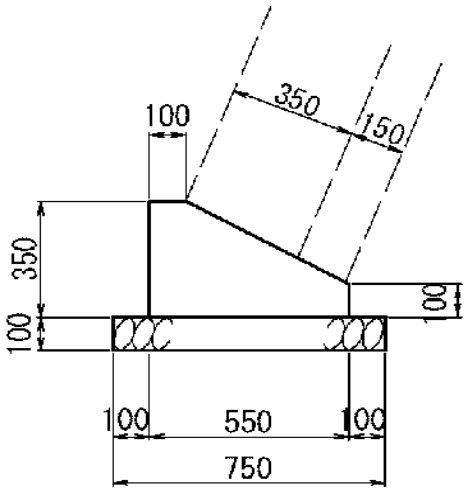

L= 58.9 m

10m当り

名　　称	規 格	算　　式	単位当り数量	延長･ヶ所	数　　量
コンクリート		広島県制定土木構造物標準設計図集より	1.360 m^3	58.9	8.0 m^3
型　　枠		〃	4.500 m^2	58.9	26.5 m^2
基礎砕石	RC-40 t=100	〃	7.500 m^2	58.9	44.2 m^2

3号天端コンクリート

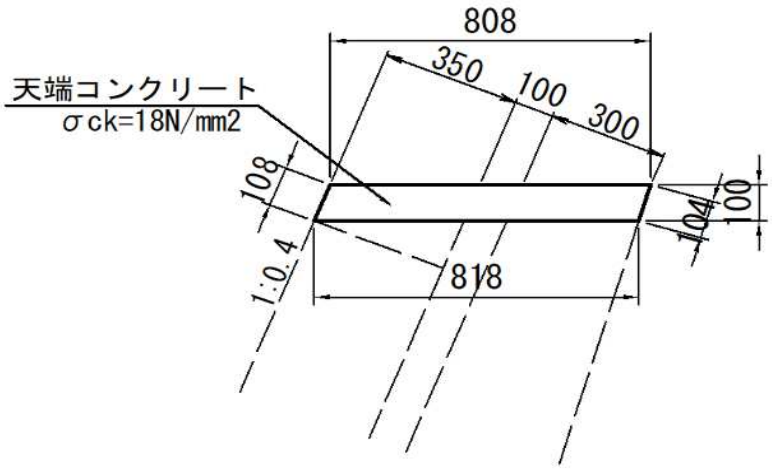

L= 44.0 m

10m当り

名　　称	規 格	算　　式	単位当り数量	延長・ヶ所	数　　量
コンクリート		(0.808+0.818)/2*0.10*10.0=			
		0.813	0.813 m^3	44.0	3.6 m^3
型　　枠		(0.108+0.104)*10.0= 2.120	2.120 m^2	44.0	9.3 m^2

4号天端コンクリート

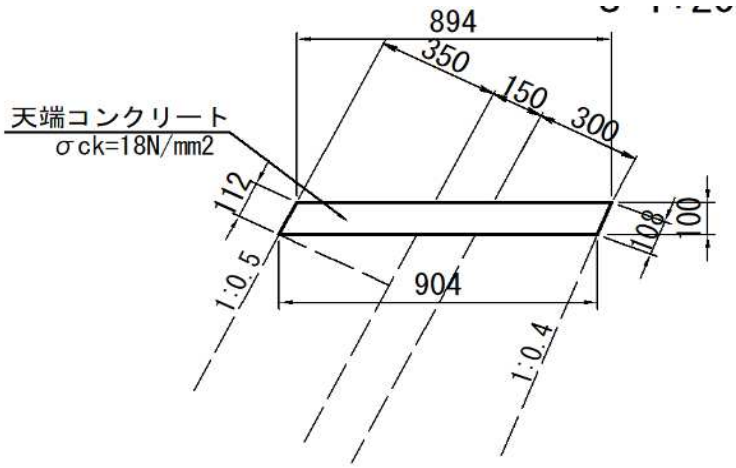

L= 58.9 m

10m当り

名　　称	規 格	算　　式	単位当り数量	延長・ヶ所	数　　量
コンクリート		(0.894+0.904)/2*0.10*10.0=			
		0.899	0.899 m^3	58.9	5.3 m^3
型　　枠		(0.112+0.108)*10.0= 2.200	2.200 m^2	58.9	13.0 m^2

小口止工

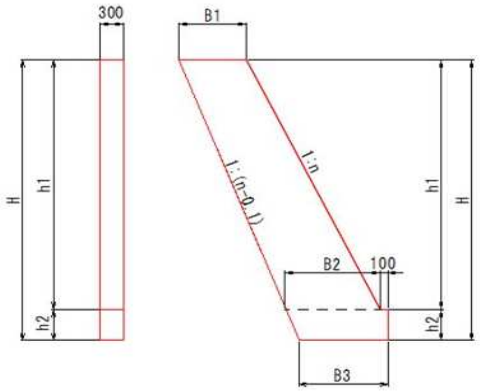

数 量 表　　1ヶ所当り

名　称	n	H(m)	h1(m)	h2(m)	B1(m)	B2(m)	B3(m)	ｺﾝｸﾘｰﾄ(m3)	一般型枠(m2)	化粧型枠(m2)
1号小口止工	0.5	4.310	3.860	0.450	0.894	1.280	1.200	1.433	9.755	1.228
2号小口止工	0.4	3.000	2.600	0.400	0.808	1.068	1.048	0.865	5.964	0.775
3号小口止工	0.5	4.720	4.370	0.350	0.727	1.164	1.124	1.365	9.204	1.466
4号小口止工	0.4	3.250	2.900	0.350	0.700	0.990	0.985	0.844	5.732	0.937
5号小口止工	0.4	3.200	2.800	0.400	0.808	1.088	1.068	0.932	7.236	－
6号小口止工	0.4	3.420	3.020	0.400	0.808	1.110	1.150	1.014	7.856	－
7号小口止工	0.5	2.940	2.590	0.350	0.839	1.098	1.058	0.871	6.780	－
8号小口止工	0.4	1.880	1.480	0.400	0.808	0.956	0.936	0.511	4.006	－
9号小口止工	0.4	1.530	1.130	0.400	0.808	0.921	0.961	0.416	3.255	－
10号小口止工	0.4	1.040	0.640	0.400	0.808	0.872	0.912	0.278	2.179	－

1箇所当り

名　称	規 格	算　式	数　量
1号小口止工			
ｺﾝｸﾘｰﾄ		{(0.894+1.280)×1/2×3.860+(1.380+1.200)×1/2×0.450} ×0.30	1.433 m^3
一般型枠		{(0.894+1.280)×1/2×3.860+(1.380+1.200)×1/2×0.450} ×2	
		+(0.450+(0.200×1.118))×0.30	9.755 m^2
化粧型枠		(4.210-0.200)×1.118×0.30	1.228 m^2
2号小口止工			
ｺﾝｸﾘｰﾄ		{(0.808+1.068)×1/2×2.600+(1.168+1.048)×1/2×0.400} ×0.30	0.865 m^3
一般型枠		{(0.808+1.068)×1/2×2.600+(1.168+1.048)×1/2×0.400} ×2	
		+(0.400+(0.200×1.077))×0.30	5.949 m^2
化粧型枠		(2.600-0.200)×1.077×0.30	0.775 m^2

東野地区　河川

水 替 日 数 計 算 書

工　種	種　別	細　目	単位	水替対象数量	日標準作業量	日　数
土工						
	法面整形工					
	切土	礫質土	m^2	161.3	140	1.2
護岸工						
	作業土工					
	床　掘	小規模	m^3	313.3	32	9.8
	埋　戻	小規模	〃	20.8	40	0.5
	現場打基礎コン	砕石あり	m3	13.0	3.5	3.7
	3号ブロック積擁壁（護岸1:0.4）					
	ブロック積	控え35cm裏コン10cm	m^2	48.3	10	4.8
	4号ブロック積擁壁（護岸1:0.5）					
	ブロック積	控え35cm裏コン15cm	m^2	64.9	10	6.5
	すりつけ工	練石積	m^2	2.7	19	0.1
	小口止工		箇所	2.0	1	2.0
合計						28.6

計　第 3-1 表　作業土工（護岸工）　計　算　書

		床掘(礫質土)			埋戻(D)					
測　点	距　離	E(SE)	平　均	立　積	Fu(D)	平　均	立　積		平　均	平　積
(護岸部)										
NO.0										
NO.1+1.648		3.1			0.2					
NO.2	18.4	3.1	3.10	57.0	0.2	0.20	3.7		0.00	0.0
BC.1	14.8	3.0	3.05	45.1	0.2	0.20	3.0		0.00	0.0
NO.3	5.5	3.3	3.15	17.3	0.2	0.20	1.1		0.00	0.0
SP.1	7.5	3.0	3.15	23.6	0.2	0.20	1.5		0.00	0.0
EC.1	13.0	3.3	3.15	41.0	0.2	0.20	2.6		0.00	0.0
BC.2	14.3	3.0	3.15	45.0	0.2	0.20	2.9		0.00	0.0
NO.5	5.9	2.9	2.95	17.4	0.2	0.20	1.2		0.00	0.0
SP.2	9.1	2.9	2.90	26.4	0.2	0.20	1.8		0.00	0.0
NO.6	9.4	2.6	2.75	25.9	0.2	0.20	1.9		0.00	0.0
EC.2	5.6	2.6	2.60	14.6	0.2	0.20	1.1		0.00	0.0
合　計				313.3			20.8			0.0

計　第 4-1 表　　3号ブロック積擁壁（護岸）　計　算　書

		ブロック積			裏込砕石			法面整形（礫質土）			2号基礎工
測　　点	距　離	SH	平　均	平　積	G	平　均	立　積	l'	平　均	平　積	
EC.1		1.10						1.5			
BC.2	14.3	1.10	1.10	15.7		0.00	0.0	1.5	1.50	21.5	14.3
NO.5	5.9	1.10	1.10	6.5		0.00	0.0	1.5	1.50	8.9	5.9
SP.2	9.1	1.10	1.10	10.0		0.00	0.0	1.5	1.50	13.7	9.1
NO.6	9.4	1.10	1.10	10.3		0.00	0.0	1.5	1.50	14.1	9.4
EC.2	5.3	1.10	1.10	5.8		0.00	0.0	1.5	1.50	8.4	5.3
								↑法面整形のみ5.6m			
合　　計	44.0			48.3			0.0			66.6	44.0
3号天端Co	44.0										

計　第 4-2 表　　4号ブロック積擁壁（護岸）　計　算　書

		ブロック積			裏込砕石			法面整形（礫質土）			3号基礎工
測　点	距　離	SH	平　均	平　積	G	平　均	立　積	l'	平　均	平　積	
（右岸）											
NO.1											
		1.10						1.6			
NO.2	18.1	1.10	1.10	19.9		0.00	0.0	1.6	1.60	29.4	18.1
								↑法面整形のみ18.4m			
BC.1	14.8	1.10	1.10	16.3		0.00	0.0	1.6	1.60	23.7	14.8
NO.3	5.5	1.10	1.10	6.1		0.00	0.0	1.6	1.60	8.8	5.5
SP.1	7.5	1.10	1.10	8.3		0.00	0.0	1.6	1.60	12.0	7.5
EC.1	13.0	1.10	1.10	14.3		0.00	0.0	1.6	1.60	20.8	13.0
合　計	58.9			64.9			0.0			94.7	58.9
4号天端Co	58.9								護岸合計	161.3	

計　第　6　表　　すりつけ工（練石積）　計　算　書

		練石積			胴込めCo					
測　　点	距　離	SL	平　均	平　積						
（右岸）										
NO.1-1.0		0.00								
	0.7	1.60	0.80	0.6						
NO.1+1.648	0.5	1.60	1.60	0.8						
EC.2		1.50								
	0.5	1.50	1.50	0.8						
	0.7	0.00	0.75	0.5						
					胴込めCo					
合　　計	2.4			2.7	A*0.35/2=		0.5			
				m2			m3			

工事名	東野地区浸水対策事業 普通河川在屋川河川改修工事(3工区)		
図面名	平　面　図		
作成年月日	令和 7 年 9 月		
縮　尺	1:500	図面番号	参考　1／2
会社名			
事業者名	竹　　原　　市		

仮設工 横断図
（仮設工事用道路）

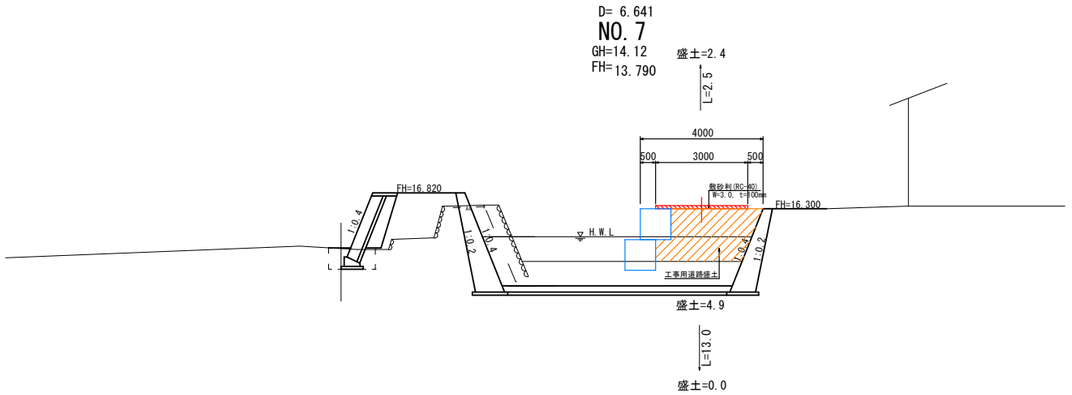

仮設工 縦断図

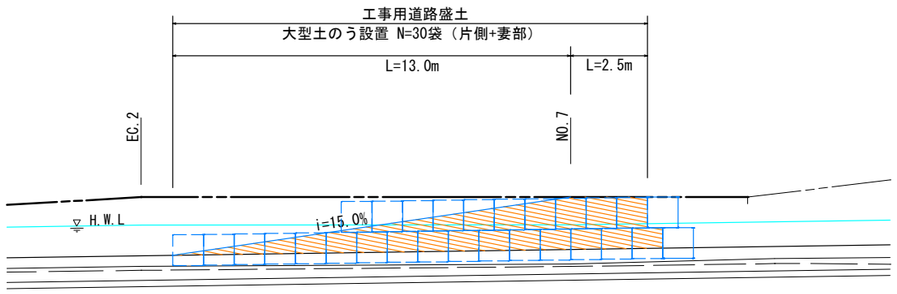

工事名	東野地区浸水対策事業 普通河川在屋川河川改修工事(3工区)		
図面名	仮設工横断図・縦断図		
作成年月日	令和 7 年 9 月		
縮　尺	1:100	図面番号	参考　2／2
会社名			
事業者名	竹　原　市		