令和　7　年度

参　考　図　書

事　業　名：　【河川】緊急自然災害防止対策事業

工 事 場 所：　竹原市東野町

工　事　名：　東野地区浸水対策事業 普通河川在屋川河川改修工事（2 工区）

建設リサイクル法 12 条 13 条　対象外

【添付書類】
□総括情報表
□工事費内訳表　施工単価表
□数量計算書
□参考図　　等

総括情報表

変更回数	0	
適用単価地区	50 竹原市	
単価適用日	00-07.07.01(0)	
諸経費体系	1　公共(一般)	
	当世代	前世代
工種	01　河川工事	
施工地域・工事場所区分	00　補正なし	
復興補正区分	00　補正なし	
週休補正区分	00　補正なし	
現場事務所等の貸与区分	00　補正なし	
ＩＣＴ補正区分	00　補正なし	
冬期補正係数	00　補正なし	
緊急工事区分	00　通常工事　０％	
前払金支出割合区分	00　補正無し	
契約保証区分	01　金銭的保証(0.04%)	

建設技能労働者や交通誘導員等の現場労働者にかかる経費として，労務費のほか各種経費（法定福利費の事業者負担額，労務管理費，安全訓練等に要する費用等）が必要であり，本積算ではこれらを現場管理費等の一部として率計上している。

≪凡例≫
Co ･･･コンクリート　As ･･･アスファルト
DT ･･･ダンプトラック　BH ･･･バックホウ
CC ･･･クローラクレーン　TC ･･･トラッククレーン
RTC･･･ラフテレーンクレーン

本工事費　内訳表

費目・工種・施工名称など	数量	単位	単価	金額	備考
本工事費					X1000
築堤・護岸	1	式			Y1A01　レベル1
河川土工	1	式			Y1A0101　レベル2
法面整形工	1	式			Y1A010106　レベル3
法面整形(切土部) 【現場制約無,砂質土】	90	m2			Y1A01010601レベル4
法面整形 切土部　現場制約無し レキ質土,砂及び砂質土,粘性土	90	m2			SPK24040025 00 単第0 -0001　表
残土処理工	1	式			Y1A010108　レベル3
土砂等運搬 【土砂】	70	m3			Y1A01010802レベル4
土砂等運搬 小規模 土砂(岩塊・玉石混り土含む) DID区間無し　距離1.0km以下(0.2km超)	70	m3			SPK24040002 00 単第0 -0002　表

本工事費　内訳表

費目・工種・施工名称など	数量	単位	単価	金額	備考
残土等処分	70	m3			Y1A01010803レベル4
【直接工事費に含まれる処分費等】 「処分費等」の取扱いによる					#0041
投棄料	70	m3			T9003　　00
法覆護岸工	1	式			Y1A0107　　レベル2
作業土工	1	式			Y1A010701　レベル3
床掘り 【土砂】	120	m3			Y1A01070102レベル4
床掘り 土砂 上記以外(小規模)	120	m3			SPK24040015 00 単第0 -0003　表
埋戻し 【土砂】	40	m3			Y1A01070103レベル4
埋戻し 土砂 上記以外(小規模)	40	m3			SPK24040020 00 単第0 -0004　表

本工事費　内訳表

費目・工種・施工名称など	数量	単位	単価	金額	備考
Coブロック工(Coブロック積)	1	式			Y1A010703　レベル3
コンクリートブロック基礎 【18N,底幅520,高さ300】	64	m			Y1A01070301レベル4
現場打基礎コンクリート 18-8-40BB 基礎砕石有り	7	m3			SPK24040049 00 単第0 -0005　表
コンクリートブロック積 【滑面ブロック】	130	m2			Y1A01070305レベル4
コンクリートブロック積工(練積) 滑面ブロック 18-8-40BB	130	m2			SDT00039　　00 単第0 -0006　表
胴込・裏込材(砕石) 【RC-40】	46	m3			Y1A01070308レベル4
胴込・裏込材(砕石) 間知・平・連節・緑化ブロック RC-40	46	m3			SPK24040045 00 単第0 -0007　表
天端コンクリート 【18N】	5	m3			Y1A01070313レベル4
現場打天端コンクリート 18-8-25(20)BB 一般養生	5	m3			SPK24040052 00 単第0 -0008　表

本工事費　内訳表

費目・工種・施工名称など	数量	単位	単価	金額	備考
小口止コンクリート 【18N】	3.1	m3			Y1A01070314レベル4
(5号) 現場打小口止コンクリート 18-8-40BB 一般養生	0.9	m3			SPK24040050 00 単第0 -0009　表
(6号) 現場打小口止コンクリート 18-8-40BB 一般養生	1.0	m3			SPK24040050 00 単第0 -0010　表
(8号) 現場打小口止コンクリート 18-8-40BB 一般養生	0.5	m3			SPK24040050 00 単第0 -0011　表
(9号) 現場打小口止コンクリート 18-8-40BB 一般養生	0.4	m3			SPK24040050 00 単第0 -0012　表
(10号) 現場打小口止コンクリート 18-8-40BB 一般養生	0.3	m3			SPK24040050 00 単第0 -0013　表
＊＊直接工事費＊＊ #0020計=支給品等(材料),無償貸付					
共通仮設費率分					Z0019
計算情報…… 対象額…… 率……					

本工事費　内訳表

費目・工種・施工名称など	数量	単位	単価	金額	備考
＊＊共通仮設費計＊＊					
＊＊純工事費＊＊					
現場管理費 計算情報…… 対象額…… 率……					
＊＊工事原価＊＊					
一般管理費率分 計算情報…… 対象額…… 率……					前払補正率…
契約保証費 計算情報…… 対象額…… 率……					当初請対額 当初対象額
一般管理費計					
＊＊工事価格＊＊					
＊＊消費税相当額＊＊ 計算情報…… 対象額…… 率……					

本工事費　内訳表

費目・工種・施工名称など	数量	単位	単価	金額	備考
＊＊工事費計＊＊					
＊＊契約保証費計＊＊					

施工単価表

法面整形　SPK24040025　単第0 -0001　表

切土部　現場制約無し　レキ質土,砂及び砂質土,粘性土　1　m2　当り

機械構成比:　9.71%　労務構成比:　80.61%　材料構成比:　9.68%　市場単価構成比:　0.00%　標準単価：　874.32000

代表機労材規格(積算地区)	構成比	単価(積算地区)	代表機労材規格(東京地区)	単価(東京地区)	備考
<賃>バックホウ(クローラ型) 山積0.8m3(平積0.6) 排1～3,2011,2014	9.71%		バックホウ クローラ型 山積0.8m3(平積0.6m3)		KTPC00018 KTPT00018
普通作業員	38.29%		普通作業員		RTPC00002 RTPT00002
運転手(特殊)	22.49%		運転手(特殊)		RTPC00006 RTPT00006
土木一般世話役	19.83%		土木一般世話役		RTPC00009 RTPT00009
軽油 パトロール給油,2～4KL積載車給油	9.68%		軽油パトロール給油		TTPC00013 TTPT00013
積算単価			積算単価		EP001
A=2　切土部 D=2　レキ質土,砂及び砂質土,粘性土			C=2　現場制約無し E=1　-(全ての費用)		

施工単価表

土砂等運搬　SPK24040002　単第0 -0002　表

小規模 土砂(岩塊・玉石混り土含む)　DID区間無し　距離1.0km以下(0.2km超)　1　m3　当り

機械構成比:　24.45%　労務構成比:　63.42%　材料構成比:　12.13%　市場単価構成比:　0.00%　標準単価:　883.23000

代表機労材規格(積算地区)	構成比	単価(積算地区)	代表機労材規格(東京地区)	単価(東京地区)	備考
ダンプトラック[オンロード・ディーゼル] 4t積級 (タイヤ損耗費及び補修費(良好)を含む)	24.45%		ダンプトラック[オンロード・ディーゼル] 4t積級 (タイヤ損耗費及び補修費(良好)を含む)		MTPC00017T1 MTPT00017T1
運転手(一般)	63.42%		運転手(一般)		RTPC00007 RTPT00007
軽油 パトロール給油,2～4KL積載車給油	12.13%		軽油パトロール給油		TTPC00013 TTPT00013
積算単価			積算単価		EP001
A=2　小規模 C=1　土砂(岩塊・玉石混り土含む) F=5　距離1.0km以下(0.2km超)			B=5　バックホウ山積0.28m3(平積0.2m3) D=1　DID区間無し		

施工単価表

床掘り　SPK24040015　単第0 -0003　表

土砂 上記以外(小規模)　1　m3　当り

機械構成比:　19.87%　労務構成比:　72.99%　材料構成比:　7.14%　市場単価構成比:　0.00%　標準単価:　2,170.70000

代表機労材規格(積算地区)	構成比	単価(積算地区)	代表機労材規格(東京地区)	単価(東京地区)	備考
バックホウ(クローラ型) 後方超小旋回型・排2 山積0.28/平積0.2m3	19.87%		バックホウ(クローラ型) 後方超小旋回型・排2 山積0.28/平積0.2m3		MTPC00083 MTPT00083
運転手(特殊)	39.96%		運転手(特殊)		RTPC00006 RTPT00006
普通作業員	33.03%		普通作業員		RTPC00002 RTPT00002
軽油 パトロール給油,2～4KL積載車給油	7.14%		軽油パトロール給油		TTPC00013 TTPT00013
積算単価			積算単価		EP001
A=1　土砂 E=1　-(全ての費用)			B=5　上記以外(小規模)		

施工単価表

埋戻し　SPK24040020　単第0 -0004　表

土砂　上記以外(小規模)　1　m3　当り

機械構成比:　9.48%　労務構成比:　86.47%　材料構成比:　4.05%　市場単価構成比:　0.00%　標準単価:　3,871.10000

代表機労材規格(積算地区)	構成比	単価(積算地区)	代表機労材規格(東京地区)	単価(東京地区)	備考
バックホウ(クローラ型) 後方超小旋回型・排2 山積0.28/平積0.2m3	8.90%		バックホウ(クローラ型) 後方超小旋回型・排2 山積0.28/平積0.2m3		MTPC00083 MTPT00083
タンパ及びランマ ランマ 質量60～80kg	0.58%		タンパ及びランマ タンパ及びランマ 質量60～80kg		MTPC00048 MTPT00048
普通作業員	49.42%		普通作業員		RTPC00002 RTPT00002
特殊作業員	19.17%		特殊作業員		RTPC00001 RTPT00001
運転手(特殊)	17.88%		運転手(特殊)		RTPC00006 RTPT00006
軽油 パトロール給油,2～4KL積載車給油	3.20%		軽油パトロール給油		TTPC00013 TTPT00013
ガソリン,レギュラー スタンド渡し,スタンド給油	0.85%		ガソリンレギュラースタンド		TTPC00014 TTPT00014
積算単価			積算単価		EP001
A=5　上記以外(小規模) D=1　-(全ての費用)			B=1　土砂		

施工単価表

埋戻し　SPK24040020　単第0 -0004　表

土砂　上記以外(小規模)　1　m3　当り

機械構成比:　9.48%　労務構成比:　86.47%　材料構成比:　4.05%　市場単価構成比:　0.00%　標準単価:　3,871.10000

代表機労材規格(積算地区)	構成比	単価(積算地区)	代表機労材規格(東京地区)	単価(東京地区)	備考

施工単価表

現場打基礎コンクリート　SPK24040049　単第0 -0005　表

18-8-40BB　基礎砕石有り　1　m3　当り

機械構成比:　2.24%　労務構成比:　68.05%　材料構成比:　29.71%　市場単価構成比:　0.00%　標準単価:　76,045.00000

代表機労材規格(積算地区)	構成比	単価(積算地区)	代表機労材規格(東京地区)	単価(東京地区)	備考
<賃>バックホウ(クローラ型クレーン機能付) 山積0.8m3(平積0.6)吊能力2.9t 排1～3,2011,2014	1.58%		バックホウ [クローラ型クレーン付] 排ガス型(第2次)山積0.8m3吊2.9t		KTPC00006 KTPT00006
<賃>バックホウ(クローラ型) 山積0.8m3(平積0.6) 排1～3,2011,2014	0.66%		バックホウ クローラ型 山積0.8m3(平積0.6m3)		KTPC00018 KTPT00018
普通作業員	18.97%		普通作業員		RTPC00002 RTPT00002
型わく工	17.71%		型わく工		RTPC00010 RTPT00010
特殊作業員	10.31%		特殊作業員		RTPC00001 RTPT00001
土木一般世話役	10.24%		土木一般世話役		RTPC00009 RTPT00009
その他(労務)			その他(労務)		ER009
レディーミクストコンクリート指定品 呼び強度18,スランプ8,粗骨材40 W/C(60%),種別(高炉)	25.18%		生コンクリート 高炉 18-8-25(20) W/C 60%		TTPCD0010 TTPT00003
軽油 パトロール給油,2～4KL積載車給油	1.49%		軽油パトロール給油		TTPC00013 TTPT00013

施工単価表

現場打基礎コンクリート　SPK24040049　単第0 -0005　表

18-8-40BB　基礎砕石有り　1　m3　当り

機械構成比:　2.24%　労務構成比:　68.05%　材料構成比:　29.71%　市場単価構成比:　0.00%　標準単価:　76,045.00000

代表機労材規格(積算地区)	構成比	単価(積算地区)	代表機労材規格(東京地区)	単価(東京地区)	備考
その他(材料)			その他(材料)		EZ009
積算単価			積算単価		E9999
A=2　18-8-40BB D=1　一般養生・特殊養生(練炭)			C=1　基礎砕石有り E=2　小型車割増有		

施工単価表

コンクリートブロック積工(練積)　SDT00039　単第0 -0006　表

滑面ブロック　18-8-40BB　1　m2　当り

名称・規格など	数量	単位	単価	金額	備考
昼間_ブロック積工【手間のみ】 時間的制約なし	1.000	m2			
コンクリート積みブロック-滑面-<JISA5371> 280×420×350,参考質量41.2kg以上 8.5個/m2	8.500	個			
レディーミクストコンクリート指定品 呼び強度18,スランプ8,粗骨材40 W/C(60%),種別(高炉)	0.246	m3			
レディーミクストコンクリート 小型車割増	0.246	m3			
レディーミクストコンクリート指定品 呼び強度18,スランプ8,粗骨材40 W/C(60%),種別(高炉)	0.112	m3			
レディーミクストコンクリート 小型車割増	0.112	m3			
諸雑費	1	式			
＊＊＊　単位当たり　＊＊＊	1	m2			
A=1　昼間施工 C=1　18-8-40BB F=1　18-8-40BB			B=1　- E=2　小型車割増有 H=0.1　裏込コンクリートの厚さ(m)		
I=1　滑面ブロック L=1　時間的制約なし			K=8.5　ブロックm2当り使用量(個/m2)		

施工単価表

コンクリートブロック積工(練積)　SDT00039　単第0 -0006　表

滑面ブロック　18-8-40BB　1　m2　当り

名称・規格など	数量	単位	単価	金額	備考

施工単価表

胴込・裏込材(砕石)　SPK24040045　単第0 -0007　表

間知・平・連節・緑化ブロック　RC-40　1　m3　当り

機械構成比:　9.68%　労務構成比:　66.52%　材料構成比:　23.80%　市場単価構成比:　0.00%　標準単価:　6,906.50000

代表機労材規格(積算地区)	構成比	単価(積算地区)	代表機労材規格(東京地区)	単価(東京地区)	備考
<賃>バックホウ(クローラ型クレーン機能付) 山積0.8m3(平積0.6)吊能力2.9t 排1～3,2011,2014	9.68%		バックホウ [クローラ型クレーン付] 排ガス型(第2次)山積0.8m3吊2.9t		KTPC00006 KTPT00006
普通作業員	34.64%		普通作業員		RTPC00002 RTPT00002
特殊作業員	19.32%		特殊作業員		RTPC00001 RTPT00001
運転手(特殊)	12.03%		運転手(特殊)		RTPC00006 RTPT00006
その他(労務)			その他(労務)		ER009
再生クラッシャラン 40～0mm	19.63%		再生クラッシャーラン RC-40		TTPC00008 TTPT00008
軽油 パトロール給油,2～4KL積載車給油	4.17%		軽油パトロール給油		TTPC00013 TTPT00013
積算単価			積算単価		EP001
A=1　間知・平・連節・緑化ブロック			B=1　RC-40		

施工単価表

胴込・裏込材(砕石)　SPK24040045　単第0 -0007　表

間知・平・連節・緑化ブロック　RC-40　1　m3　当り

機械構成比:　9.68%　労務構成比:　66.52%　材料構成比:　23.80%　市場単価構成比:　0.00%　標準単価:　6,906.50000

代表機労材規格(積算地区)	構成比	単価(積算地区)	代表機労材規格(東京地区)	単価(東京地区)	備考

施工単価表

現場打天端コンクリート　SPK24040052　単第0 -0008　表

18-8-25(20)BB　一般養生　1　m3　当り

機械構成比:　2.63%　労務構成比:　64.40%　材料構成比:　32.97%　市場単価構成比:　0.00%　標準単価:　60,947.00000

代表機労材規格(積算地区)	構成比	単価(積算地区)	代表機労材規格(東京地区)	単価(東京地区)	備考
<賃>バックホウ(クローラ型クレーン機能付) 山積0.8m3(平積0.6)吊能力2.9t 排1～3,2011,2014	2.63%		バックホウ [クローラ型クレーン付] 排ガス型(第2次)山積0.8m3吊2.9t		KTPC00006 KTPT00006
型わく工	21.70%		型わく工		RTPC00010 RTPT00010
普通作業員	15.37%		普通作業員		RTPC00002 RTPT00002
土木一般世話役	10.81%		土木一般世話役		RTPC00009 RTPT00009
特殊作業員	7.44%		特殊作業員		RTPC00001 RTPT00001
その他(労務)			その他(労務)		ER009
レディーミクストコンクリート指定品 呼び強度18,スランプ8,粗骨材20(25) W/C(60%),種別(高炉)	31.42%		生コンクリート 高炉 18-8-25(20) W/C 60%		TTPC00003 TTPT00003
軽油 パトロール給油,2～4KL積載車給油	1.55%		軽油パトロール給油		TTPC00013 TTPT00013
積算単価			積算単価		E9999

施工単価表

現場打天端コンクリート　SPK24040052　単第0 -0008　表

18-8-25(20)BB　一般養生　1　m3　当り

機械構成比:　2.63%　労務構成比:　64.40%　材料構成比:　32.97%　市場単価構成比:　0.00%　標準単価:　60,947.00000

代表機労材規格(積算地区)	構成比	単価(積算地区)	代表機労材規格(東京地区)	単価(東京地区)	備考
A=1　18-8-25(20)BB D=2　小型車割増有			C=1　一般養生		

施工単価表

(5号) 現場打小口止コンクリート　SPK24040050　単第0 -0009　表

18-8-40BB　一般養生　1　m3　当り

機械構成比: 1.98%　労務構成比: 68.57%　材料構成比: 29.45%　市場単価構成比: 0.00%　標準単価: 67,388.00000

代表機労材規格(積算地区)	構成比	単価(積算地区)	代表機労材規格(東京地区)	単価(東京地区)	備考
<賃>バックホウ(クローラ型クレーン機能付) 山積0.8m3(平積0.6)吊能力2.9t 排1～3,2011,2014	1.98%		バックホウ [クローラ型クレーン付] 排ガス型(第2次)山積0.8m3吊2.9t		KTPC00006 KTPT00006
普通作業員	22.09%		普通作業員		RTPC00002 RTPT00002
型わく工	21.22%		型わく工		RTPC00010 RTPT00010
土木一般世話役	10.63%		土木一般世話役		RTPC00009 RTPT00009
特殊作業員	5.94%		特殊作業員		RTPC00001 RTPT00001
その他(労務)			その他(労務)		ER009
レディーミクストコンクリート指定品 呼び強度18,スランプ8,粗骨材40 W/C(60%),種別(高炉)	28.42%		生コンクリート 高炉 18-8-25(20) W/C 60%		TTPCD0010 TTPT00003
軽油 パトロール給油,2～4KL積載車給油	1.03%		軽油パトロール給油		TTPC00013 TTPT00013
積算単価			積算単価		E9999

施工単価表

(5号) 現場打小口止コンクリート　SPK24040050　単第0 -0009　表

18-8-40BB　一般養生　1　m3　当り

機械構成比: 1.98%　労務構成比: 68.57%　材料構成比: 29.45%　市場単価構成比: 0.00%　標準単価: 67,388.00000

代表機労材規格(積算地区)	構成比	単価(積算地区)	代表機労材規格(東京地区)	単価(東京地区)	備考
A=2　18-8-40BB D=2　小型車割増有			C=1　一般養生		

施工単価表

(6号) 現場打小口止コンクリート　SPK24040050　単第0 -0010　表

18-8-40BB　一般養生　1　m3　当り

機械構成比: 1.98%　労務構成比: 68.57%　材料構成比: 29.45%　市場単価構成比: 0.00%　標準単価: 67,388.00000

代表機労材規格(積算地区)	構成比	単価(積算地区)	代表機労材規格(東京地区)	単価(東京地区)	備考
<賃>バックホウ(クローラ型クレーン機能付) 山積0.8m3(平積0.6)吊能力2.9t 排1～3,2011,2014	1.98%		バックホウ [クローラ型クレーン付] 排ガス型(第2次)山積0.8m3吊2.9t		KTPC00006 KTPT00006
普通作業員	22.09%		普通作業員		RTPC00002 RTPT00002
型わく工	21.22%		型わく工		RTPC00010 RTPT00010
土木一般世話役	10.63%		土木一般世話役		RTPC00009 RTPT00009
特殊作業員	5.94%		特殊作業員		RTPC00001 RTPT00001
その他(労務)			その他(労務)		ER009
レディーミクストコンクリート指定品 呼び強度18,スランプ8,粗骨材40 W/C(60%),種別(高炉)	28.42%		生コンクリート 高炉 18-8-25(20) W/C 60%		TTPCD0010 TTPT00003
軽油 パトロール給油,2～4KL積載車給油	1.03%		軽油パトロール給油		TTPC00013 TTPT00013
積算単価			積算単価		E9999

施工単価表

(6号) 現場打小口止コンクリート　SPK24040050　単第0 -0010　表

18-8-40BB　一般養生　1　m3　当り

機械構成比: 1.98%　労務構成比: 68.57%　材料構成比: 29.45%　市場単価構成比: 0.00%　標準単価: 67,388.00000

代表機労材規格(積算地区)	構成比	単価(積算地区)	代表機労材規格(東京地区)	単価(東京地区)	備考
A=2　18-8-40BB D=2　小型車割増有			C=1　一般養生		

施工単価表

(8号) 現場打小口止コンクリート　SPK24040050　単第0 -0011　表

18-8-40BB　一般養生　1　m3　当り

機械構成比: 1.98%　労務構成比: 68.57%　材料構成比: 29.45%　市場単価構成比: 0.00%　標準単価: 67,388.00000

代表機労材規格(積算地区)	構成比	単価(積算地区)	代表機労材規格(東京地区)	単価(東京地区)	備考
<賃>バックホウ(クローラ型クレーン機能付) 山積0.8m3(平積0.6)吊能力2.9t 排1～3,2011,2014	1.98%		バックホウ [クローラ型クレーン付] 排ガス型(第2次)山積0.8m3吊2.9t		KTPC00006 KTPT00006
普通作業員	22.09%		普通作業員		RTPC00002 RTPT00002
型わく工	21.22%		型わく工		RTPC00010 RTPT00010
土木一般世話役	10.63%		土木一般世話役		RTPC00009 RTPT00009
特殊作業員	5.94%		特殊作業員		RTPC00001 RTPT00001
その他(労務)			その他(労務)		ER009
レディーミクストコンクリート指定品 呼び強度18,スランプ8,粗骨材40 W/C(60%),種別(高炉)	28.42%		生コンクリート 高炉 18-8-25(20) W/C 60%		TTPCD0010 TTPT00003
軽油 パトロール給油,2～4KL積載車給油	1.03%		軽油パトロール給油		TTPC00013 TTPT00013
積算単価			積算単価		E9999

施工単価表

(8号) 現場打小口止コンクリート　SPK24040050　単第0 -0011　表

18-8-40BB　一般養生　1　m3　当り

機械構成比: 1.98%　労務構成比: 68.57%　材料構成比: 29.45%　市場単価構成比: 0.00%　標準単価: 67,388.00000

代表機労材規格(積算地区)	構成比	単価(積算地区)	代表機労材規格(東京地区)	単価(東京地区)	備考
A=2　18-8-40BB D=2　小型車割増有			C=1　一般養生		

施工単価表

(9号) 現場打小口止コンクリート　SPK24040050　単第0 -0012　表

18-8-40BB　一般養生　1　m3　当り

機械構成比: 1.98%　労務構成比: 68.57%　材料構成比: 29.45%　市場単価構成比: 0.00%　標準単価: 67,388.00000

代表機労材規格(積算地区)	構成比	単価(積算地区)	代表機労材規格(東京地区)	単価(東京地区)	備考
<賃>バックホウ(クローラ型クレーン機能付) 山積0.8m3(平積0.6)吊能力2.9t 排1～3,2011,2014	1.98%		バックホウ [クローラ型クレーン付] 排ガス型(第2次)山積0.8m3吊2.9t		KTPC00006 KTPT00006
普通作業員	22.09%		普通作業員		RTPC00002 RTPT00002
型わく工	21.22%		型わく工		RTPC00010 RTPT00010
土木一般世話役	10.63%		土木一般世話役		RTPC00009 RTPT00009
特殊作業員	5.94%		特殊作業員		RTPC00001 RTPT00001
その他(労務)			その他(労務)		ER009
レディーミクストコンクリート指定品 呼び強度18,スランプ8,粗骨材40 W/C(60%),種別(高炉)	28.42%		生コンクリート 高炉 18-8-25(20) W/C 60%		TTPCD0010 TTPT00003
軽油 パトロール給油,2～4KL積載車給油	1.03%		軽油パトロール給油		TTPC00013 TTPT00013
積算単価			積算単価		E9999

施工単価表

(9号) 現場打小口止コンクリート　SPK24040050　単第0 -0012　表

18-8-40BB　一般養生　1　m3　当り

機械構成比: 1.98%　労務構成比: 68.57%　材料構成比: 29.45%　市場単価構成比: 0.00%　標準単価: 67,388.00000

代表機労材規格(積算地区)	構成比	単価(積算地区)	代表機労材規格(東京地区)	単価(東京地区)	備考
A=2　18-8-40BB D=2　小型車割増有			C=1　一般養生		

施工単価表

(10号) 現場打小口止コンクリート　SPK24040050　単第0 -0013　表

18-8-40BB　一般養生　1　m3　当り

機械構成比: 1.98%　労務構成比: 68.57%　材料構成比: 29.45%　市場単価構成比: 0.00%　標準単価: 67,388.00000

代表機労材規格(積算地区)	構成比	単価(積算地区)	代表機労材規格(東京地区)	単価(東京地区)	備考
<賃>バックホウ(クローラ型クレーン機能付) 山積0.8m3(平積0.6)吊能力2.9t 排1～3,2011,2014	1.98%		バックホウ [クローラ型クレーン付] 排ガス型(第2次)山積0.8m3吊2.9t		KTPC00006 KTPT00006
普通作業員	22.09%		普通作業員		RTPC00002 RTPT00002
型わく工	21.22%		型わく工		RTPC00010 RTPT00010
土木一般世話役	10.63%		土木一般世話役		RTPC00009 RTPT00009
特殊作業員	5.94%		特殊作業員		RTPC00001 RTPT00001
その他(労務)			その他(労務)		ER009
レディーミクストコンクリート指定品 呼び強度18,スランプ8,粗骨材40 W/C(60%),種別(高炉)	28.42%		生コンクリート 高炉 18-8-25(20) W/C 60%		TTPCD0010 TTPT00003
軽油 パトロール給油,2～4KL積載車給油	1.03%		軽油パトロール給油		TTPC00013 TTPT00013
積算単価			積算単価		E9999

施工単価表

(10号) 現場打小口止コンクリート　SPK24040050　単第0 -0013　表

18-8-40BB　一般養生　1　m3　当り

機械構成比: 1.98%　労務構成比: 68.57%　材料構成比: 29.45%　市場単価構成比: 0.00%　標準単価: 67,388.00000

代表機労材規格(積算地区)	構成比	単価(積算地区)	代表機労材規格(東京地区)	単価(東京地区)	備考
A=2　18-8-40BB D=2　小型車割増有			C=1　一般養生		

東野地区　河川

数　量　総　括　表

工　種	種　別	細　目	単位	計算過程の数値	設計計上数値	摘　要
河川改修						
河川土工						
	法面整形工					
	ブロック背面	礫質土	m^2	89.7	90	計第１３－２表
残土処理工						
	作業残土処分	礫質土	m^3	74.2	70	計第　１表
ブロック積工						
	作業土工					
	床　掘	礫質土	m^3	123.3	120	計第　６表
	埋　戻	埋戻種別(D)	〃	44.2	40	〃
	基面整正	礫質土（床掘に含む）	m^2	45.8	50	〃
	3号ブロック積擁壁（1:0.4）					
	ブロック積	控え35cm裏コン10cm	m^2	129.7	130	計第１３－２表
	裏込砕石		m^3	45.6	46	〃
	3号天端コンクリート		m	64.0	64	計第１３－３表
	コンクリート		m^3	5.2	5	〃
	2号基礎工		m	64.0	64	計第１３－４表
	コンクリート		m^3	7.3	7	〃
小口止工						
	5号小口止工	コンクリート（無筋）	m^3	0.9	0.9	計第１１表
		一般型枠	m^2	7.2	7	〃
	6号小口止工	コンクリート（無筋）	m^3	1.0	1.0	〃
		一般型枠	m^2	7.9	8	〃
	8号小口止工	コンクリート（無筋）	m^3	0.5	0.5	〃
		一般型枠	m^2	4.0	4	〃
	9号小口止工	コンクリート（無筋）	m^3	0.4	0.4	〃
		一般型枠	m^2	3.3	3	〃
	10号小口止工	コンクリート（無筋）	m^3	0.3	0.3	〃
		一般型枠	m^2	2.2	2	〃

計第　1　表　土量配分表

工種	種別	細目	記号	単位	地山の立積	変化率	盛土換算土量	流用計画	
土工									
	掘削								
	片切	礫質土	C1(SE)	m^3	0.0	0.9	0.0	0.0	0.0
	コンクリート取り壊し		C(Co)	〃	0.0	1.25	0.0		
	アスファルト取壊しt=5cm		C(As)	m^2	0.0				
		＊	0.05	m^3	0.0	1.15	0.0		
	盛土								
	堤体盛土	W<2.5m	Ba	m^3	0.0				
		2.5≦W<4.0m	Bb	〃	0.0				
		W>4.0m	Bc	〃	0.0				
	合計				0.0				
	護岸工作業土工								
	床掘	礫質土	E(SE)	m^3	0.0	0.9	0.0	0.0	0.0
	埋戻	埋戻種別(C)	Fu(C)	〃	0.0				
	埋戻	埋戻種別(D)	Fu(D)	〃	0.0				
	ブロック積工作業土工								
	床掘	礫質土	E(SE)	m^3	123.3	0.9	111.0	44.2	66.8
	埋戻	埋戻種別(D)	Fu(D)	〃	44.2				
	場所打擁壁工作業土工								
	床掘	礫質土	E(SE)	m^3	0.0	0.9	0.0	0.0	0.0
	埋戻	埋戻種別(D)	Fu(D)	〃	0.0				
残土処分									
	残土処分	礫質土		m^3	74.2	0.9	66.8		
	コンクリートガラ処分			〃	0.0	1.25	0.0		
		＊	2.35	t	0.0				
	アスファルトガラ処分			m^3	0.0	1.15	0.0		
		＊	2.30	t	0.0				

計　第　6　表　作業土工（ブロック積工）計　算　書

		床掘(礫質土)			埋戻(D)			基面整正（礫質土）		
測　点	距　離	E(SE)	平　均	立　積	Fu(D)	平　均	立　積	K(SE)	平　均	平　積
(右岸堤内)										
		1.1			0.7			0.7		
	1.5	2.4	1.75	2.6	0.7	0.70	1.1	0.7	0.70	1.1
NO.1	8.6	2.4	2.40	20.6	0.7	0.70	6.0	0.7	0.70	6.0
	1.6	1.1	1.75	2.8	0.7	0.70	1.1	0.7	0.70	1.1
BC.1		1.4			0.7			0.7		
NO.3	5.9	1.9	1.65	9.7	0.7	0.70	4.1	0.7	0.70	4.1
SP.1	8.6	2.1	2.00	17.2	0.7	0.70	6.0	0.7	0.70	6.0
	4.6	1.9	2.00	9.2	0.7	0.70	3.2	0.7	0.70	3.2
		0.8			0.5			0.7		
SP.1	3.0	0.8	0.80	2.4	0.5	0.50	1.5	0.7	0.70	2.1
	9.7	3.3	2.05	19.9	0.7	0.60	5.8	0.7	0.70	6.8
NO.5		1.9			0.7			0.7		
SP.2	8.3	2.0	1.95	16.2	0.7	0.70	5.8	0.7	0.70	5.8
	7.0	2.0	2.00	14.0	0.7	0.70	4.9	0.7	0.70	4.9
NO.6	1.6	1.3	1.65	2.6	0.7	0.70	1.1	0.7	0.70	1.1
EC.2-0.3	5.1	1.1	1.20	6.1	0.7	0.70	3.6	0.7	0.70	3.6
合　計				123.3			44.2			45.8

計　第13-2表　3号ブロック積擁壁　計　算　書

測　点	距　離	ブロック積 SH	ブロック積 平　均	ブロック積 平　積	裏込砕石 G	裏込砕石 平　均	裏込砕石 立　積	法面整形（礫質土） l'	法面整形（礫質土） 平　均	法面整形（礫質土） 平　積	2号基礎工
(右岸堤内)											
		0.20			0.0			0.0			
	1.5	1.60	0.90	1.4	0.5	0.25	0.4	1.1	0.55	0.8	1.5
NO.1	8.6	1.60	1.60	13.8	0.5	0.50	4.3	1.1	1.10	9.5	8.6
	1.6	0.20	0.90	1.4	0.0	0.25	0.4	0.0	0.55	0.9	1.6
BC.1		0.60			0.1			0.3			
NO.3	5.6	1.10	0.85	4.8	0.3	0.20	1.1	0.8	0.55	3.2	5.6
	※法面整形のみ5.9mで計上										
	1.0	1.20	1.15	1.2	0.3	0.30	0.3	0.9	0.85	0.9	1.0
	4.6	3.10	2.15	9.9	1.2	0.75	3.5	1.2	1.05	4.8	4.6
SP.1	3.0	2.30	2.70	8.1	0.8	1.00	3.0	1.2	1.20	3.6	3.0
	4.3	1.10	1.70	7.3	0.3	0.55	2.4	0.8	1.00	4.6	4.3
	※法面整形のみ4.6mで計上										
		0.20			0.0			0.0			
SP.1	3.0	1.00	0.60	1.8	0.2	0.10	0.3	0.3	0.15	0.5	3.0
	7.0	2.90	1.95	13.7	1.1	0.65	4.6	2.6	1.45	10.2	7.0
	2.4	2.90	2.90	7.0	1.1	1.10	2.6	2.6	2.60	7.0	2.4
	※法面整形のみ2.7mで計上										
NO.5		3.10			1.2			2.8			
SP.2	8.0	3.20	3.15	25.2	1.3	1.25	10.0	2.6	2.70	22.4	8.0
	※法面整形のみ8.3mで計上										
	7.0	3.30	3.25	22.8	1.3	1.30	9.1	2.6	2.60	18.2	7.0
NO.6	1.6	1.60	2.45	3.9	0.5	0.90	1.4	0.3	1.45	2.3	1.6
EC.2	4.8	1.50	1.55	7.4	0.4	0.45	2.2	0.0	0.15	0.8	4.8
	※法面整形のみ5.1mで計上										
合　計	64.0			129.7			45.6			89.7	64.0
3号天端Co	64.0							ブロック積合計		89.7	

3号天端コンクリート

計第１３－３表

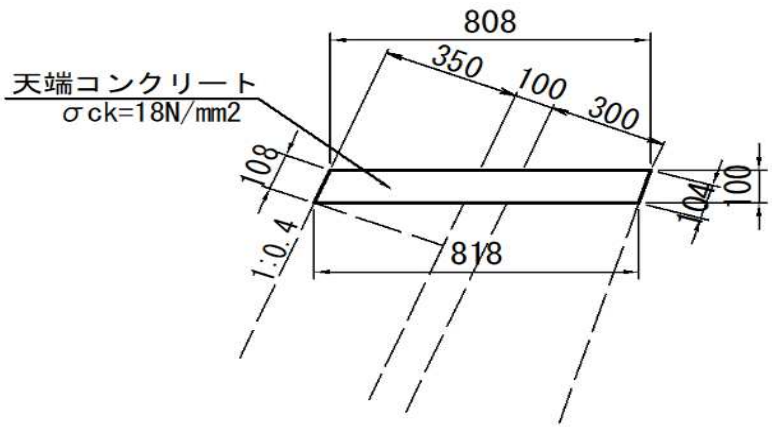

L= 64.0 m

10m当り

名　　称	規 格	算　　式	単位当り数量	延長･ヶ所	数　　量
コンクリート		(0.808+0.818)/2*0.10*10.0=			
		0.813	0.813 m^3	64.0 m	5.2 m^3
型　　枠		(0.108+0.104)*10.0= 2.120	2.120 m^2	64.0 m	13.6 m^2

2号基礎工

計第１３－４表

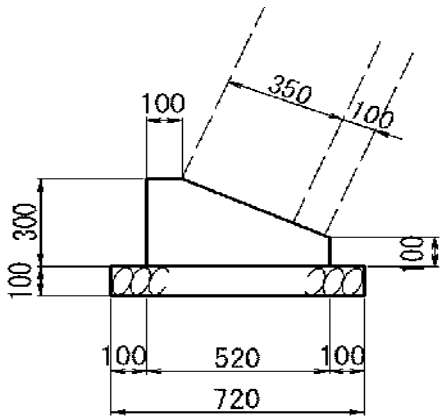

L= 64.0 m

10m当り

名　　称	規 格	算　　式	単位当り数量	延長･ヶ所	数　　量
コンクリート		広島県制定土木構造物標準設計図集より	1.140 m^3	64.0 m	7.3 m^3
型　　枠		〃	4.000 m^2	64.0 m	25.6 m^2
基礎砕石	RC-40 t=100	〃	7.200 m^2	64.0 m	46.1 m^2

計第 11 表　　小口止工　　護　岸　調　書

	Co	一般型枠	化粧型枠				
小口止工（左岸）	(m3)	(m2)	(m2)				
5号小口止工	0.932	7.236		SP.1+9.4付近	小型構造物		
6号小口止工	1.014	7.856		NO.5	無筋構造物		
8号小口止工	0.511	4.006		EC.2	小型構造物		
9号小口止工	0.416	3.255		SP.1+4.3付近	小型構造物		
10号小口止工	0.278	2.179		BC.1	小型構造物		
合計	3.2	24.5	0.0				

東野地区　河川

積上工事日数

工　種	種　別	細　目	単位	数量	日標準作業量	日　数
河川改修						
河川土工						
	法面整形工					
	ブロック背面	礫質土	m^2	89.7	140.0	0.6
残土処理工						
	作業残土処分	礫質土 ダンプ10t	m^3	74.2	40.0	1.9
ブロック積工						
	作業土工					
	床　掘	礫質土	m^3	123.3	32.0	3.9
	埋　戻	埋戻種別(D)	〃	44.2	40.0	1.1
	基面整正	礫質土（床掘に含む）	m^2	45.8	-	-
	3号ブロック積擁壁（1:0.4）					
	ブロック積	控え35cm裏コン10cm	m^2	129.7	10.0	13.0
	裏込砕石		m^3	45.6	-	-
	3号天端コンクリート		m	64.0		
	コンクリート		m^3	5.2	3.5	1.5
	2号基礎工		m	64.0		
	コンクリート		m^3	7.3	3.5	2.1
小口止工						
	現場打ち小口止工	コンクリート	m^3	3.1	2.4	1.3
小計(日)						25
【積上げ工期】						

工期=準備期間(40)+積上日数(25.4)+不稼働日数(25.4*0.7)+後片付け期間(20)+検査期間(13)
=40+25.4+17.8+20+13=116.2≒116日